DE GB

VIGOUR

Pure Lebenskraft im Bad

vogue

Badewannen • Bathtubs

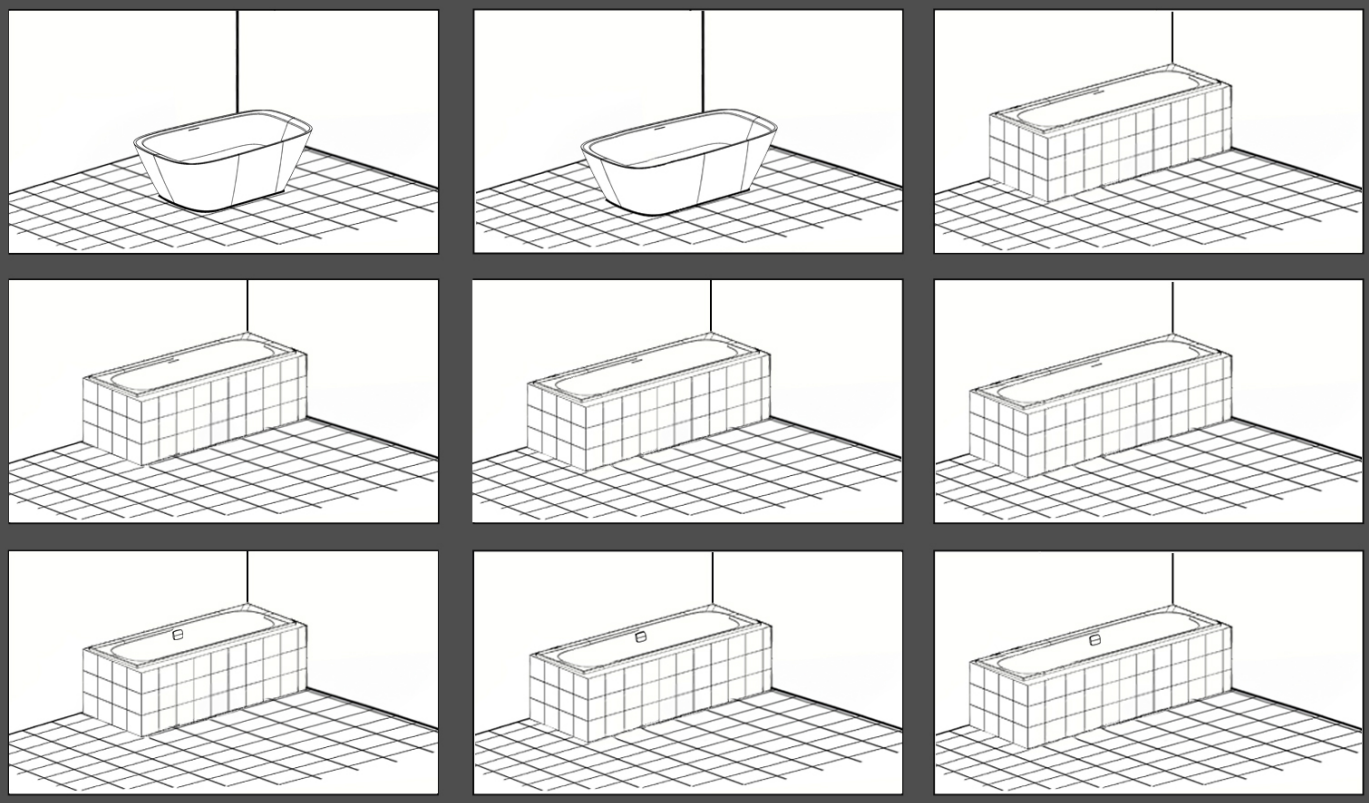

Montageanleitung

Installation Instruction

VIGOUR GMBH
Bergholzstraße 3
12099 Berlin

T: 030 39480440
www.vigour.de

VIGOUR
Pure Lebenskraft im Bad

Acryl Einbaubadewanne 2000x1000 mm
VOAME200

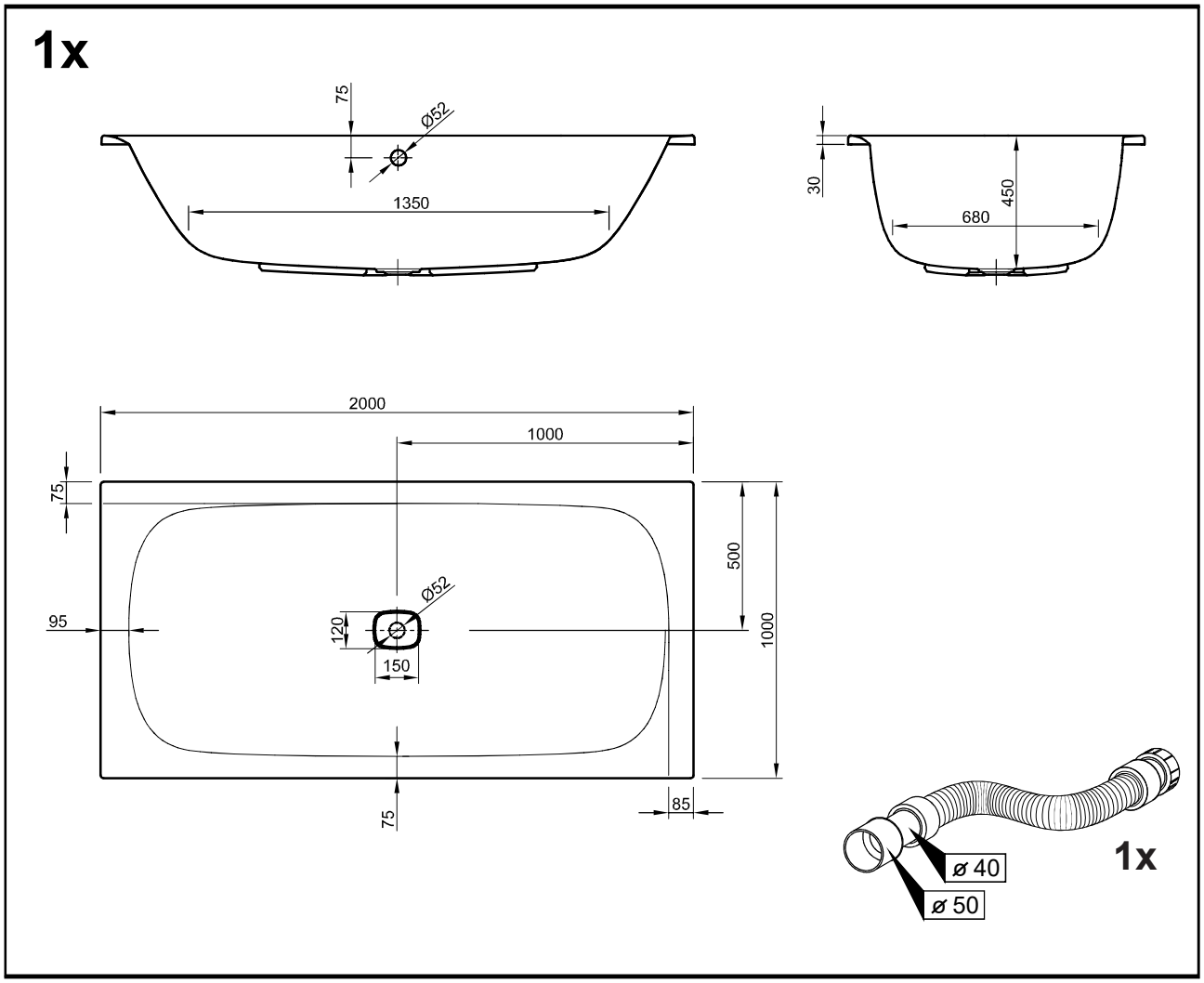

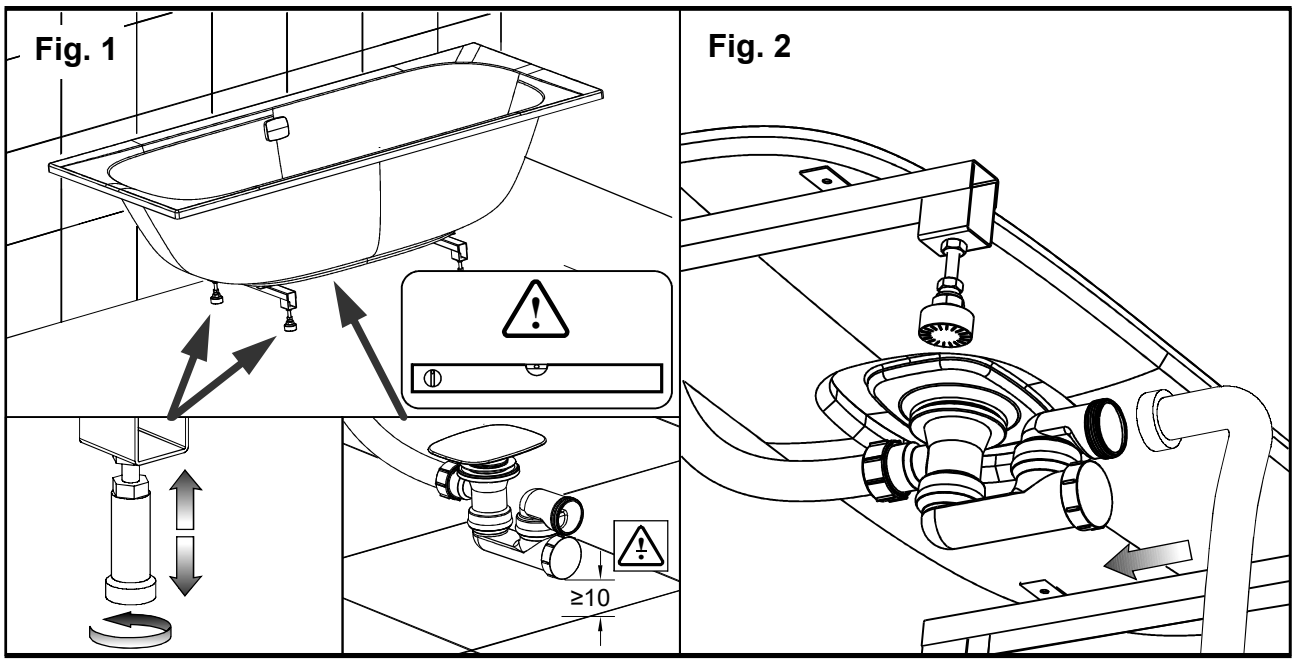

VIGOUR GMBH
Bergholzstraße 3
12099 Berlin

T: 030 39480440
www.vigour.de
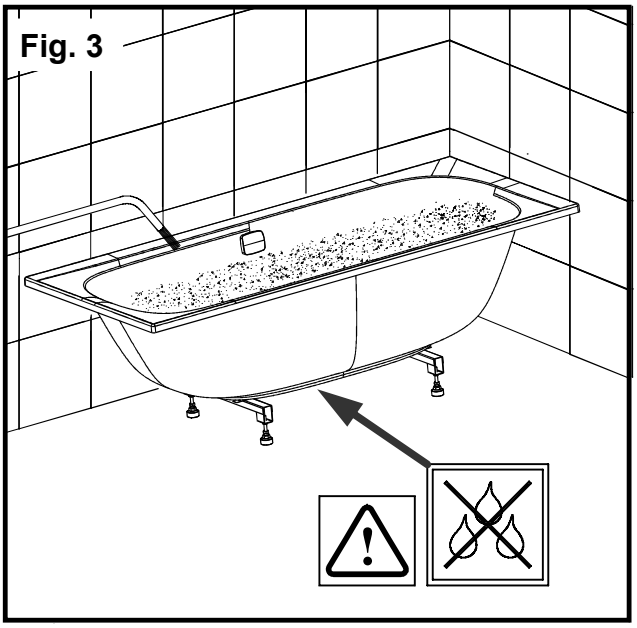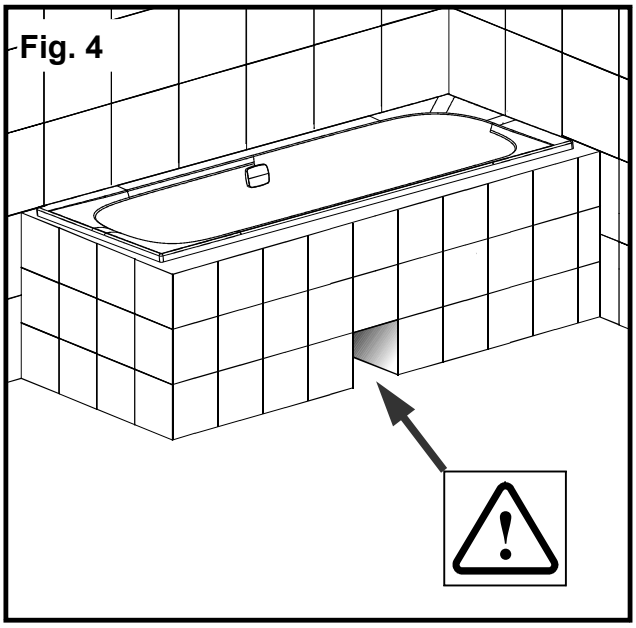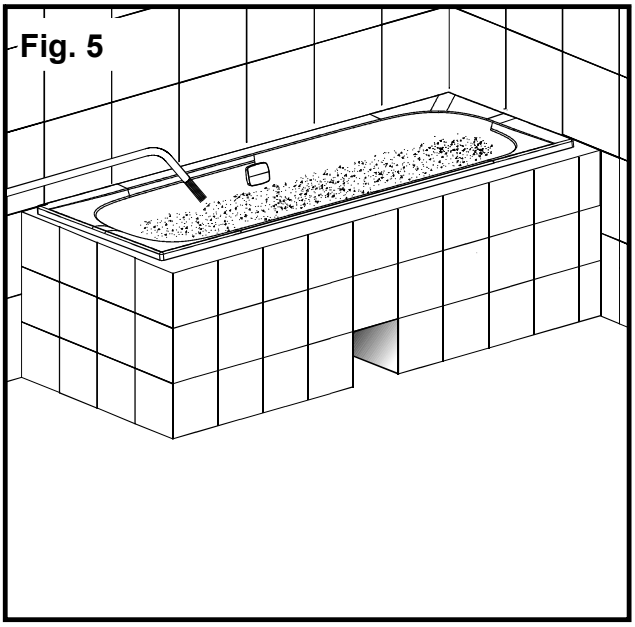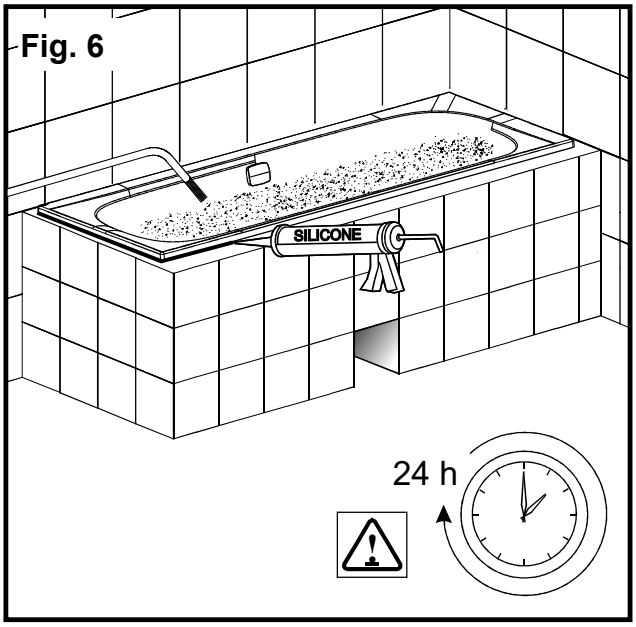
VIGOUR
Pure Lebenskraft im Bad