DE GB PL

VIGOUR

Pure Lebenskraft im Bad

Duschwannen • vogue
Shower Trays • vogue
Brodziki • vogue
Receveur de douche • vogue

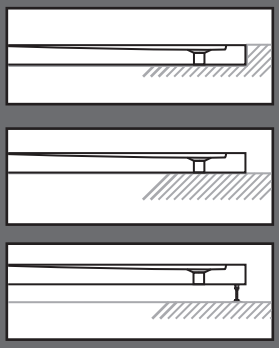

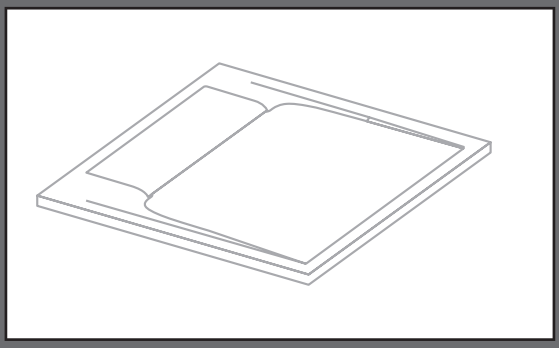

Montageanleitung
Installations instructions
Instrukcja montażu
Notice de pose

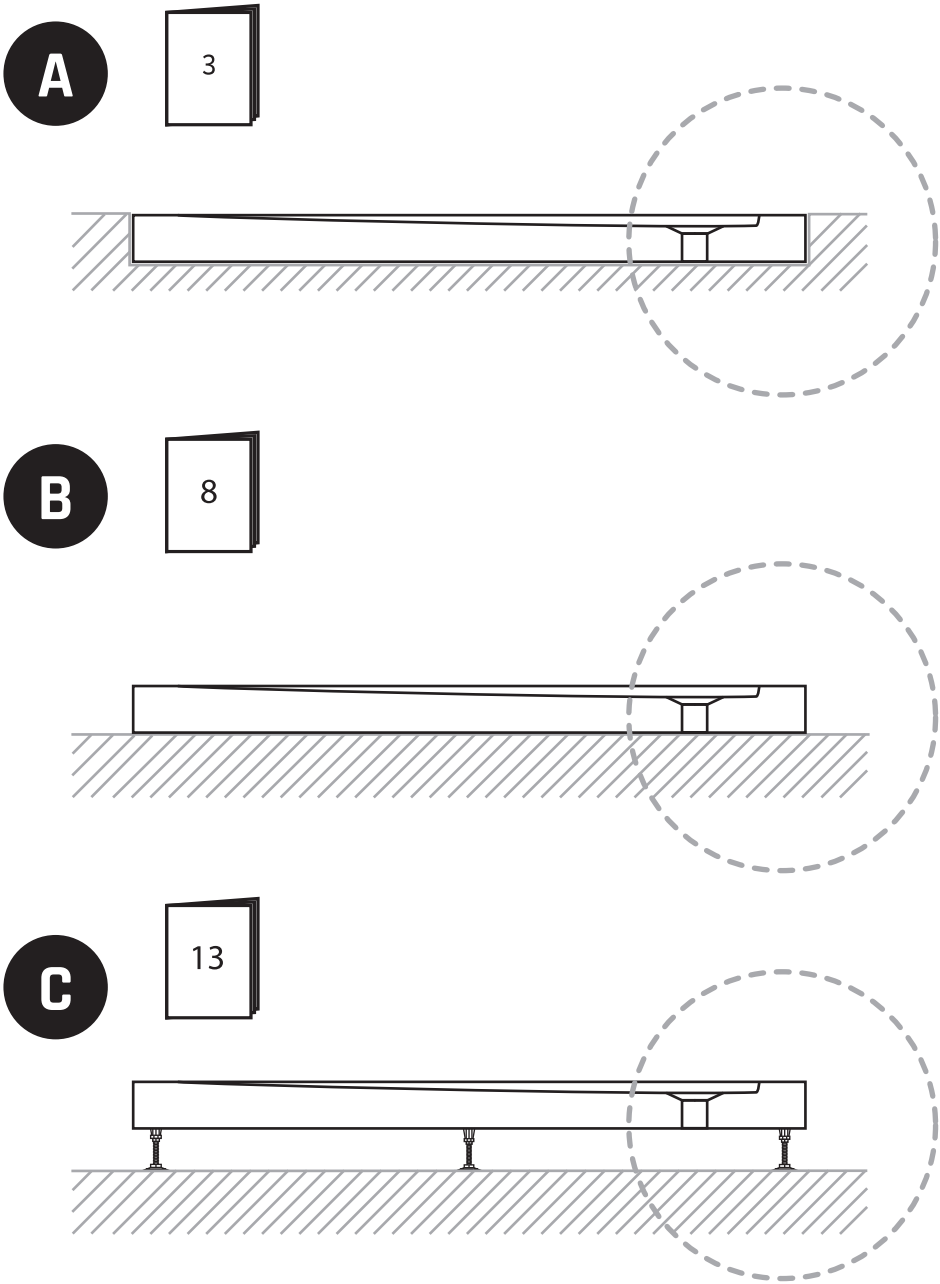
A
3
B
8
C
13

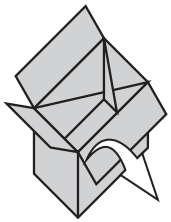

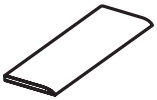

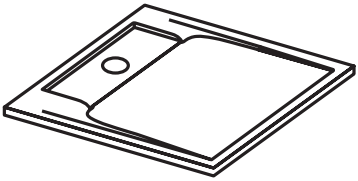

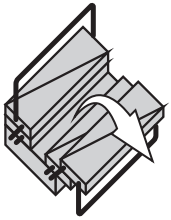

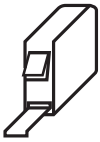

* Silizium / Silicon / Silicone / Silikon

** (DE) Wir empfehlen für die Verklebung auf festen, glatten Untergründen PU Montagekleber.
(ENG) We recommend PU assembly adhesive for assembly on firm, smooth surfaces.
(PL) Do montowania na twardych i gładkich powierzchniach zalecamy klej montażowy PU.
(FR) le ciment et les mousses PU. Nous recommandons l'adhésif d'assemblage PU pour le placage sur des surfaces fermes et lisses.

A

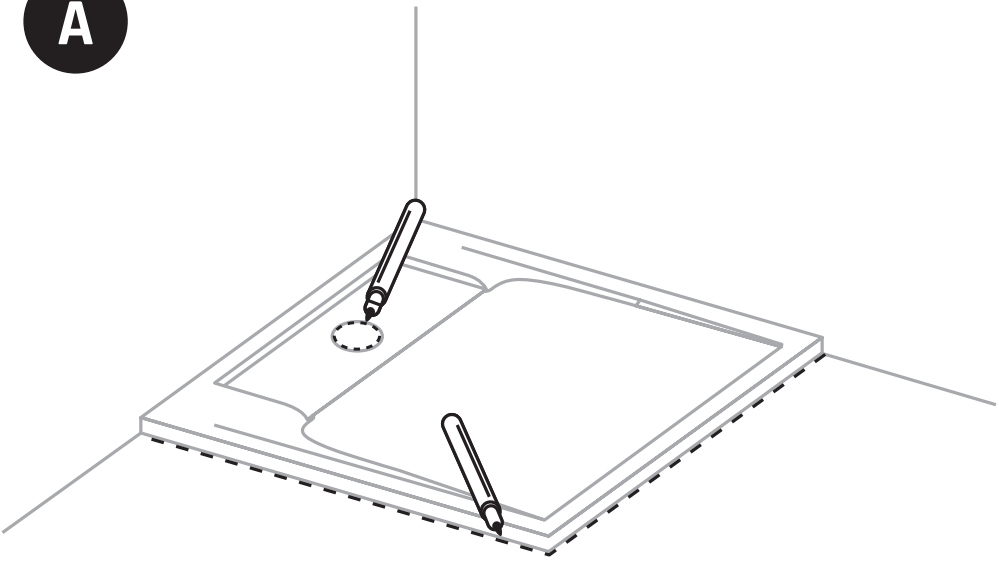

!

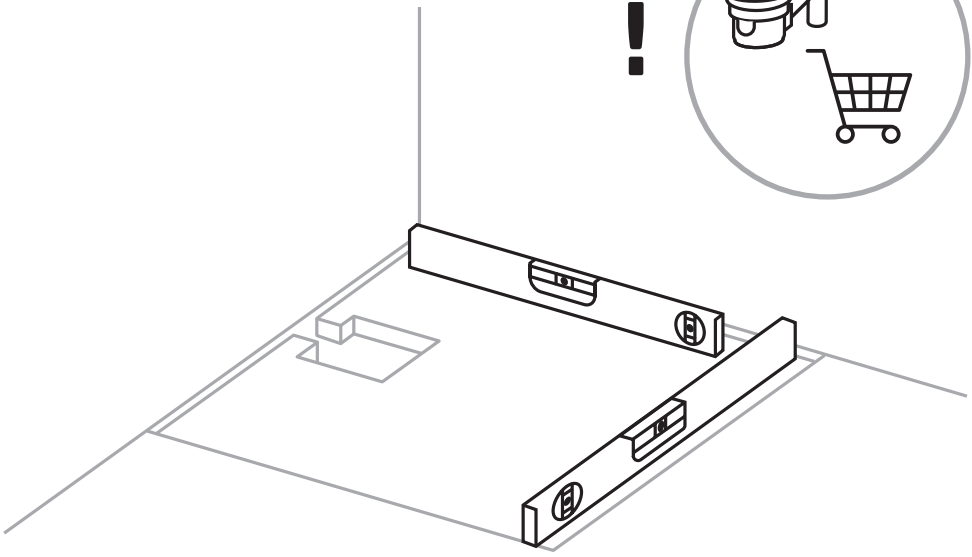

! DIN 18534

A

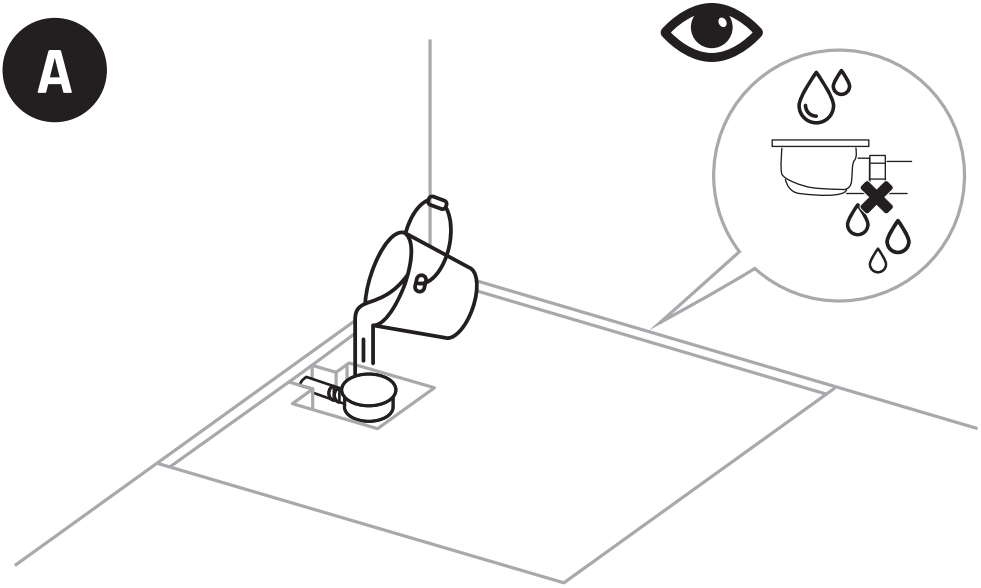

L<1000

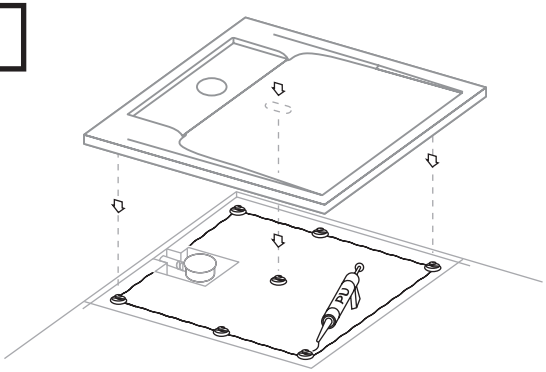

L≥1000

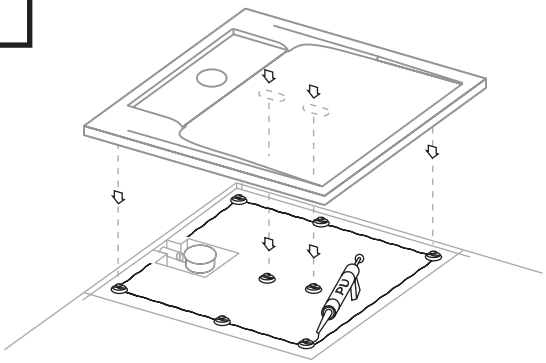

A

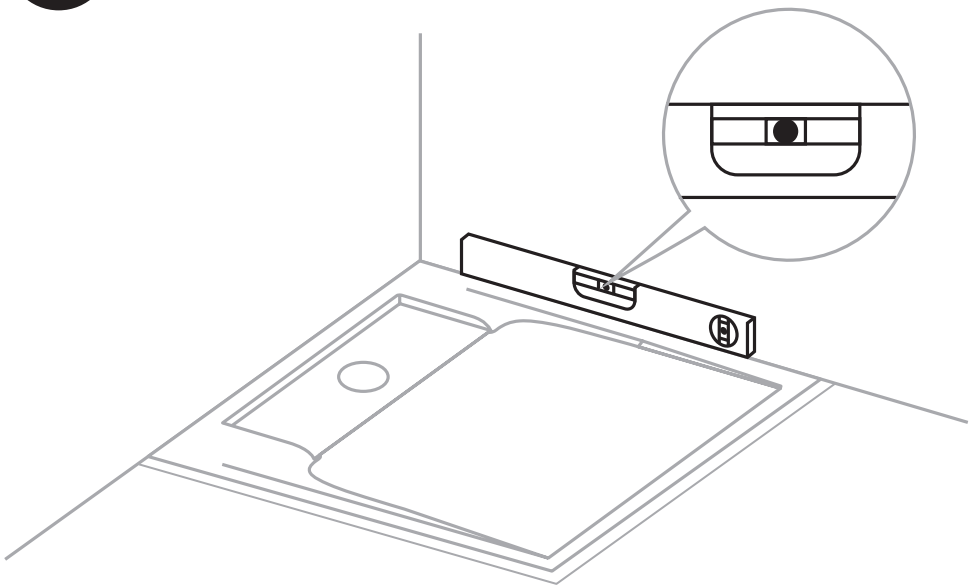

!

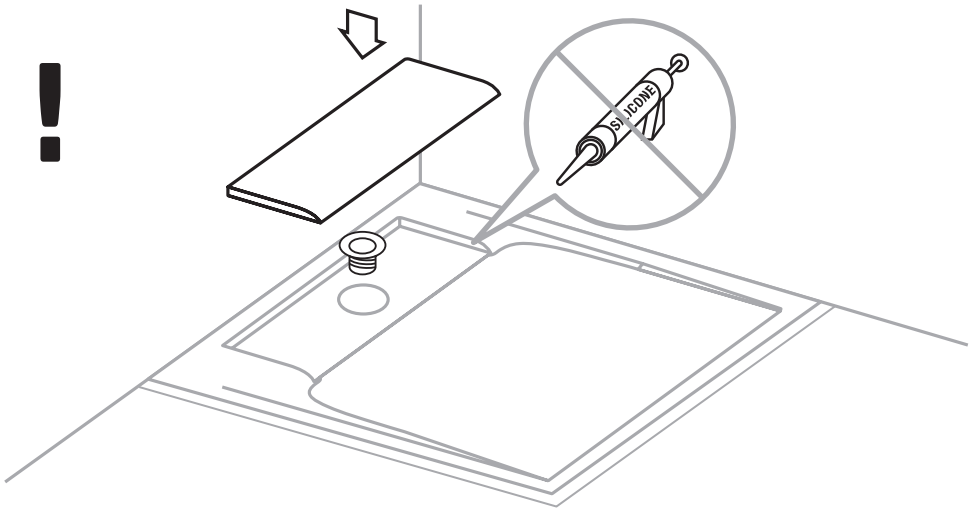

A

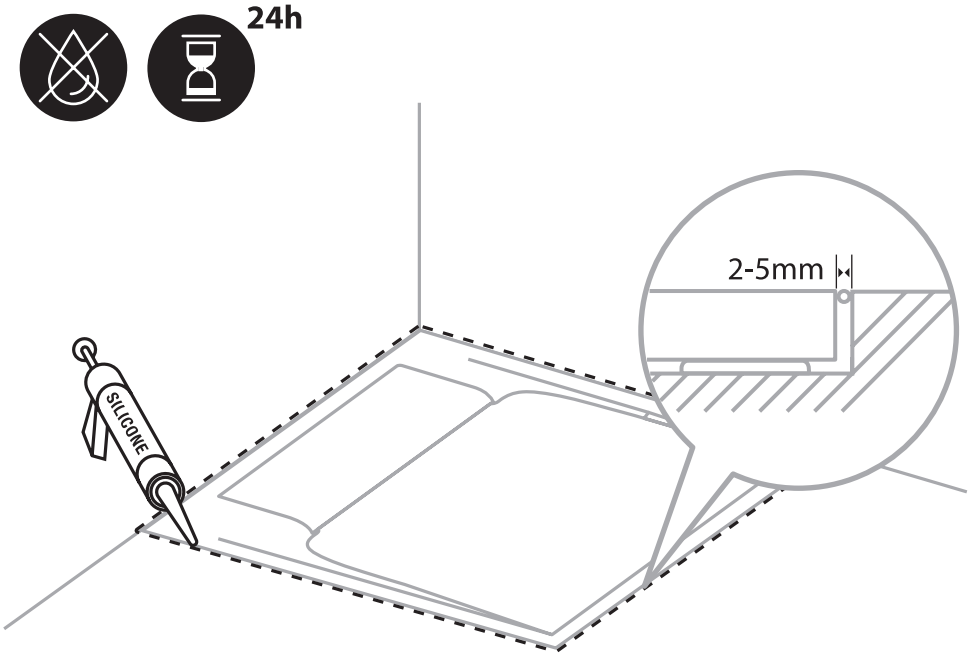

B

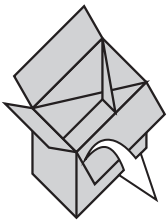

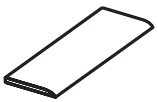

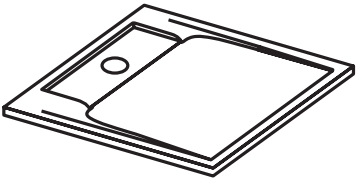

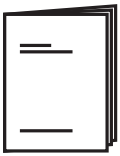

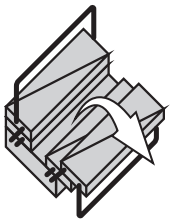

*

**

∅ 90 mm

* Silizium / Silicon / Silicone / Silikon

** (DE) Wir empfehlen für die Verklebung auf festen, glatten Untergründen PU Montagekleber.
(ENG) We recommend PU assembly adhesive for assembly on firm, smooth surfaces.
(PL) Do montowania na twardych i gładkich powierzchniach zalecamy klej montażowy PU.
(FR) le ciment et les mousses PU. Nous recommandons l'adhésif d'assemblage PU pour le placage sur des surfaces fermes et lisses.

B

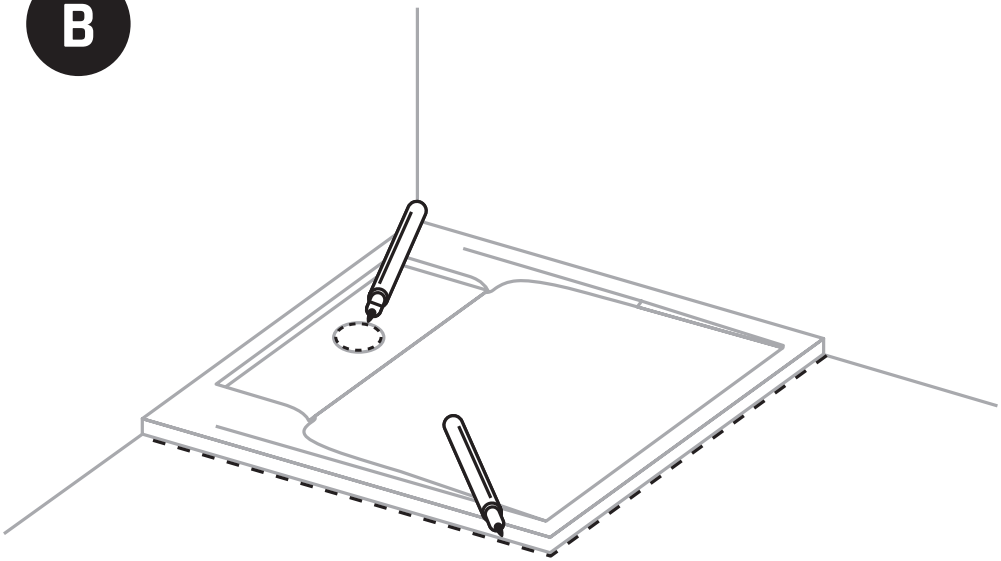

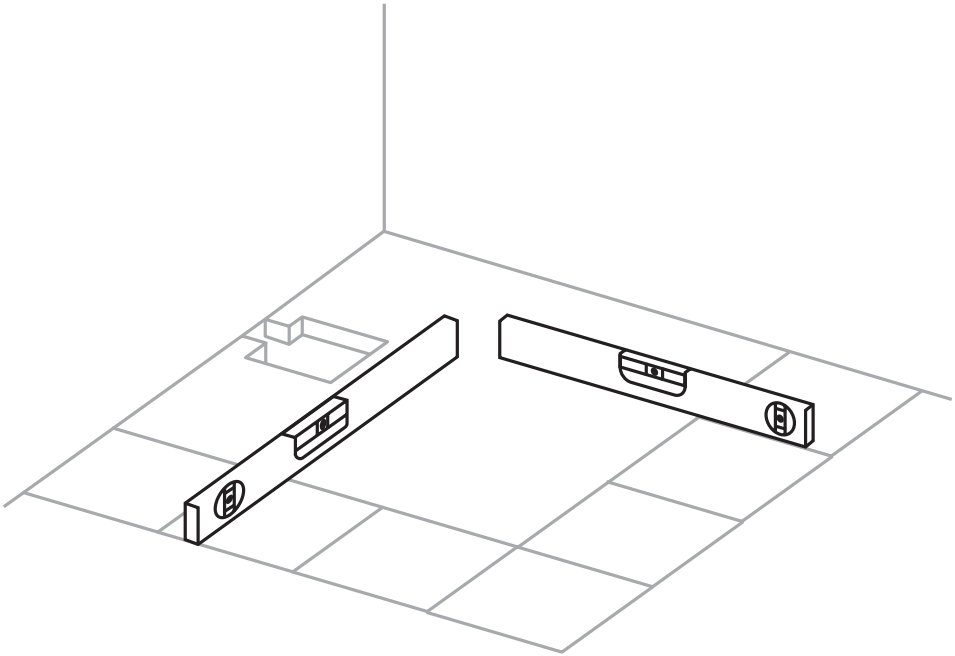

! DIN 18534

B

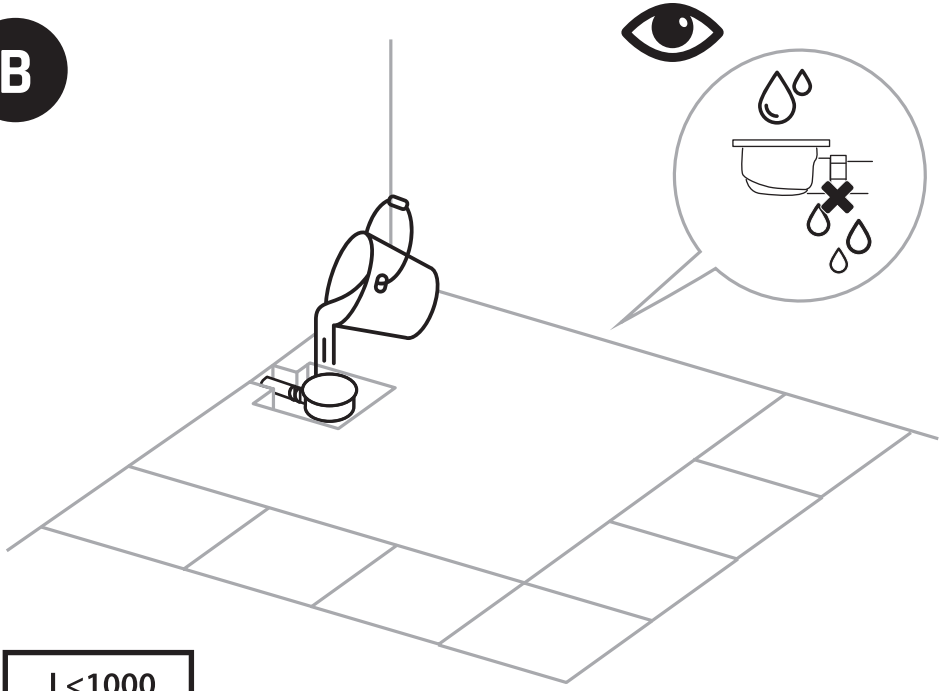

L<1000

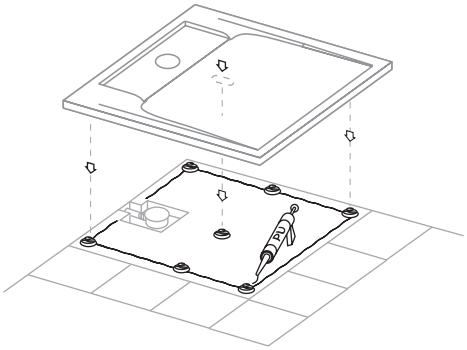

L≥1000

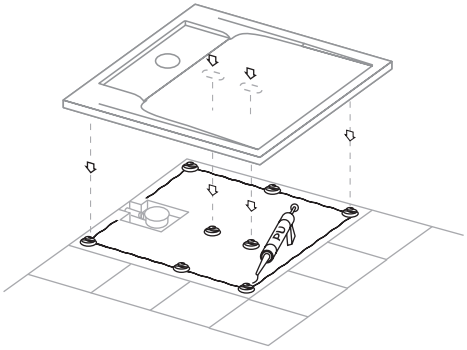

B

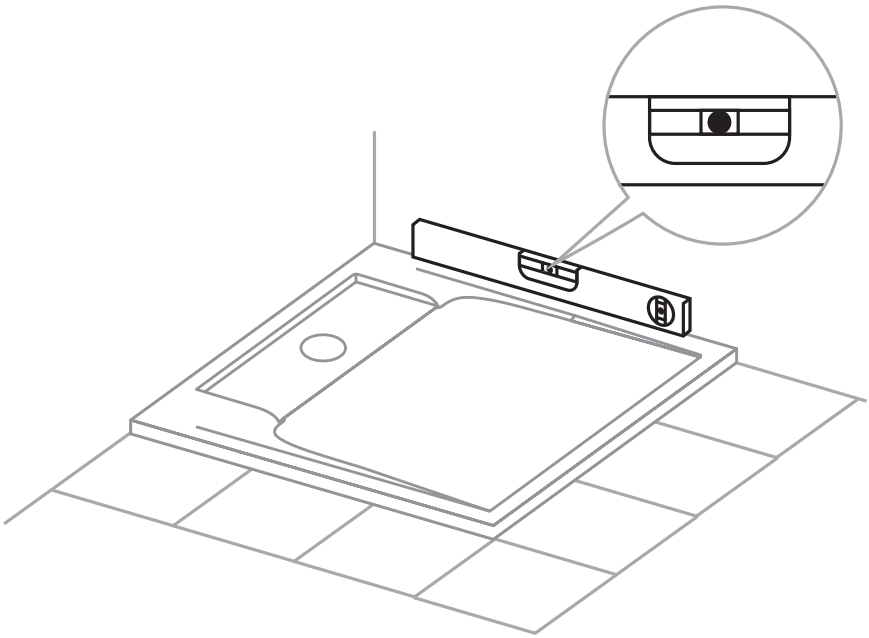

!

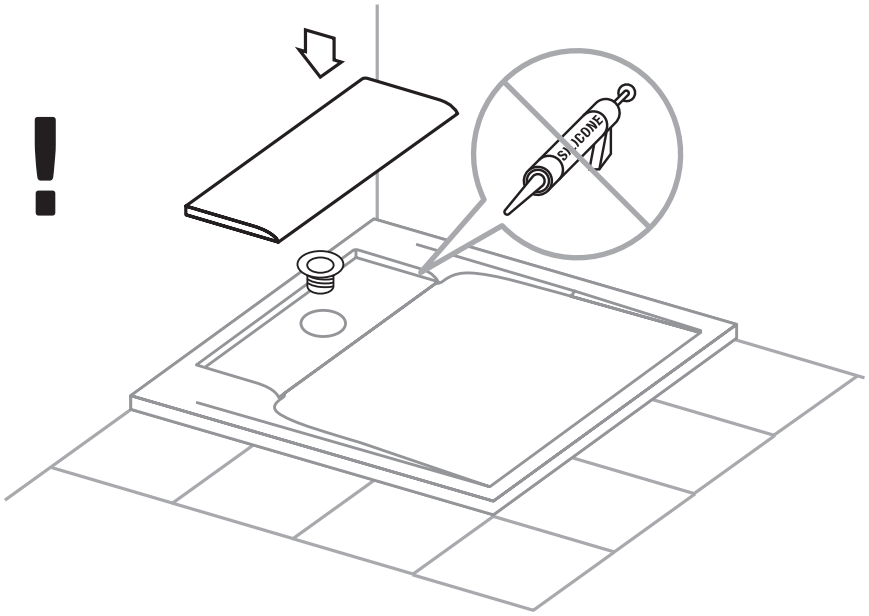

B

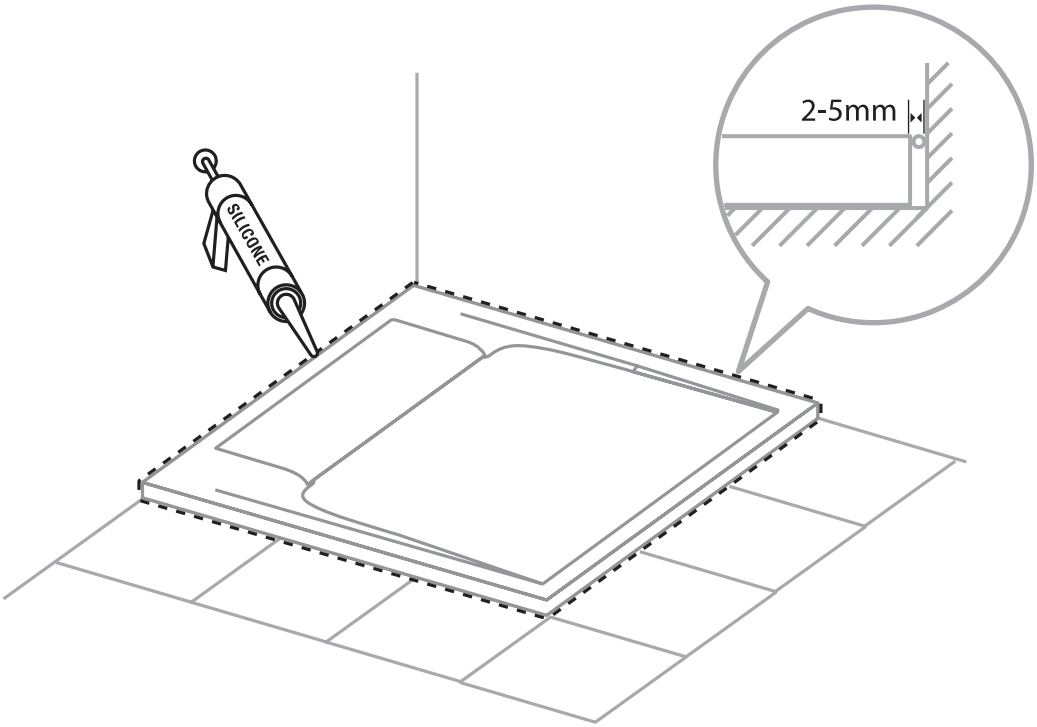

C

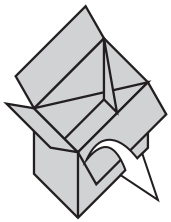

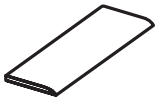

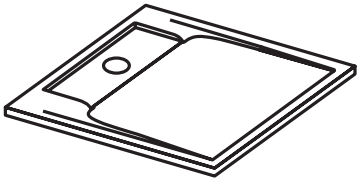

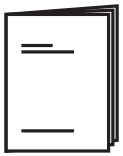

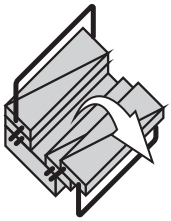

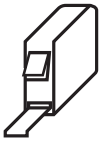

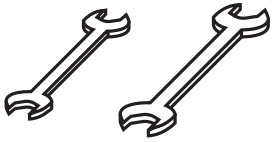

*

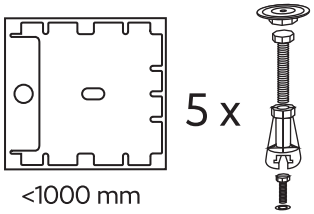

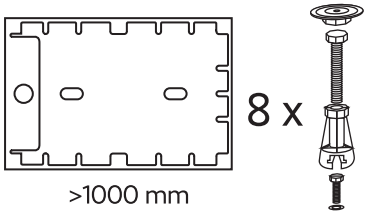

* Silizium / Silicon / Silicone / Silikon

C

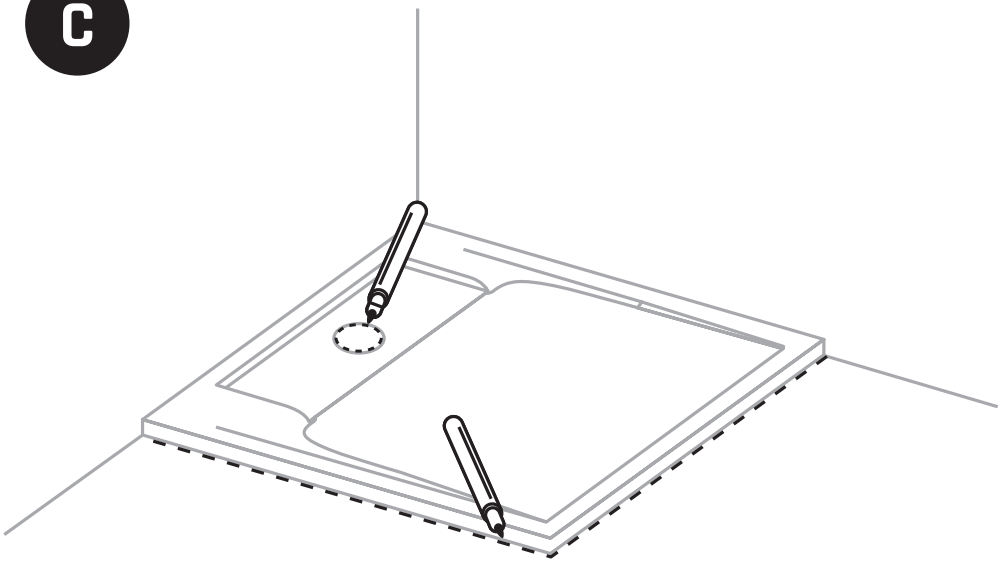

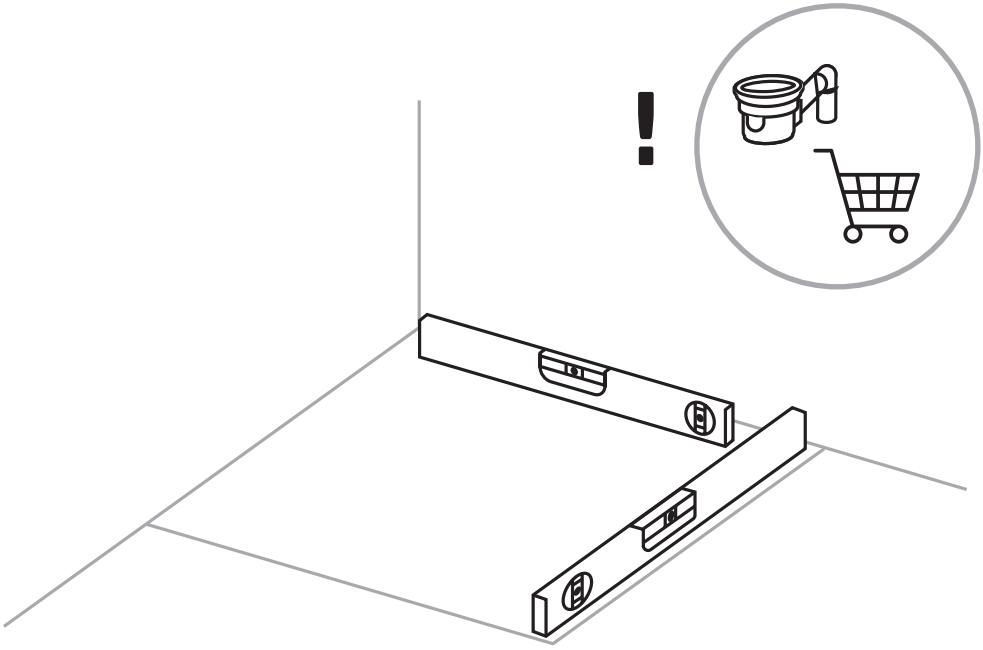

! DIN 18534

C

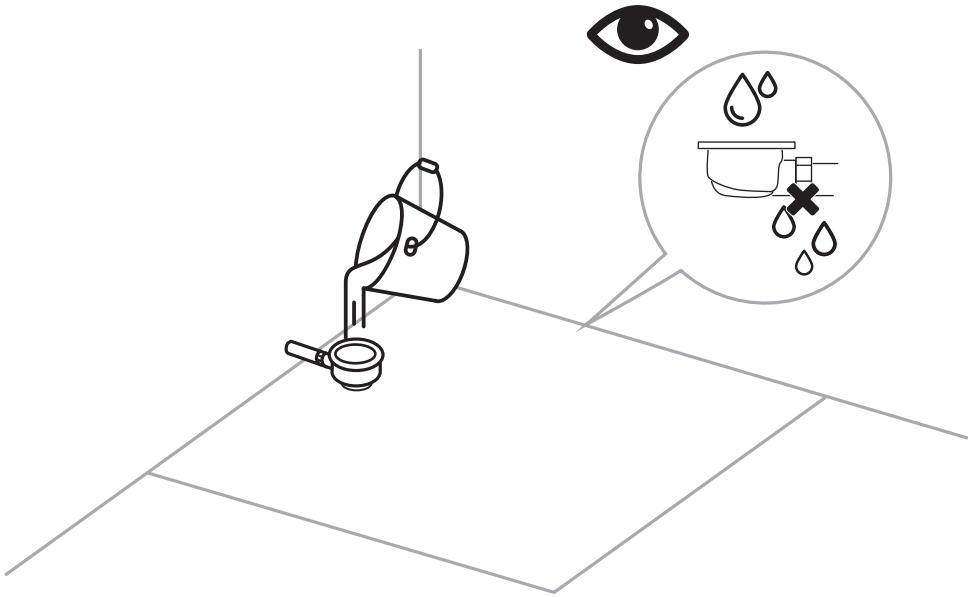

C

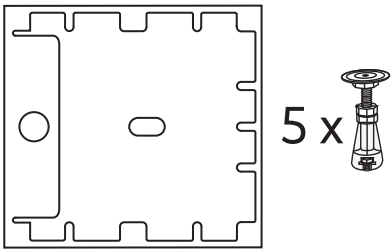

<1000 mm

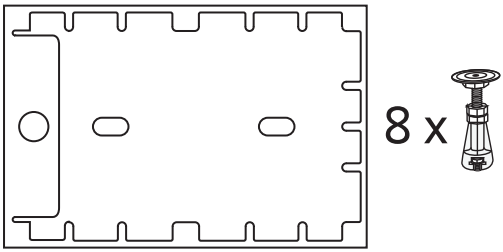

>1000 mm

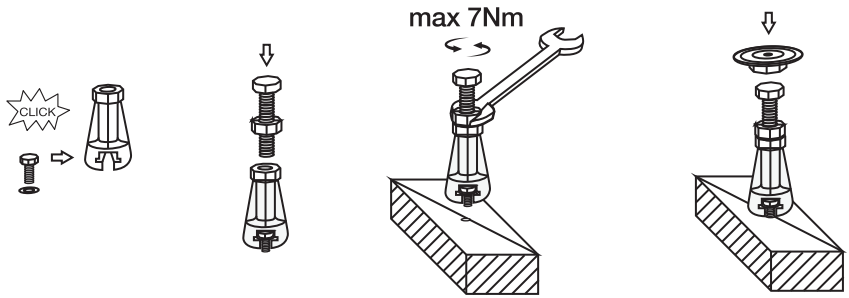

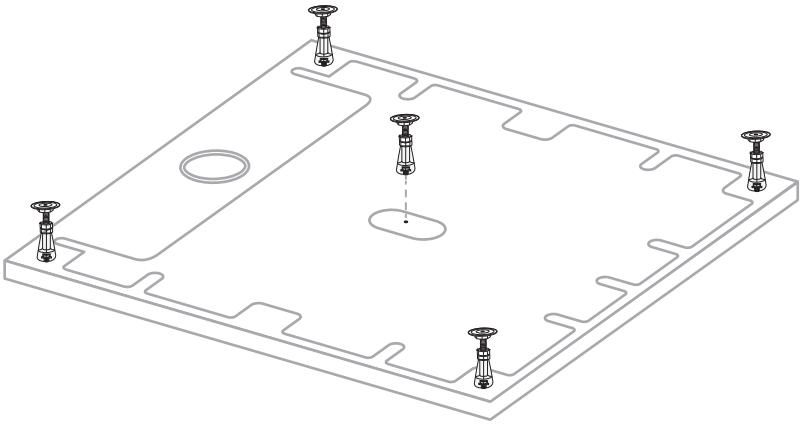

C

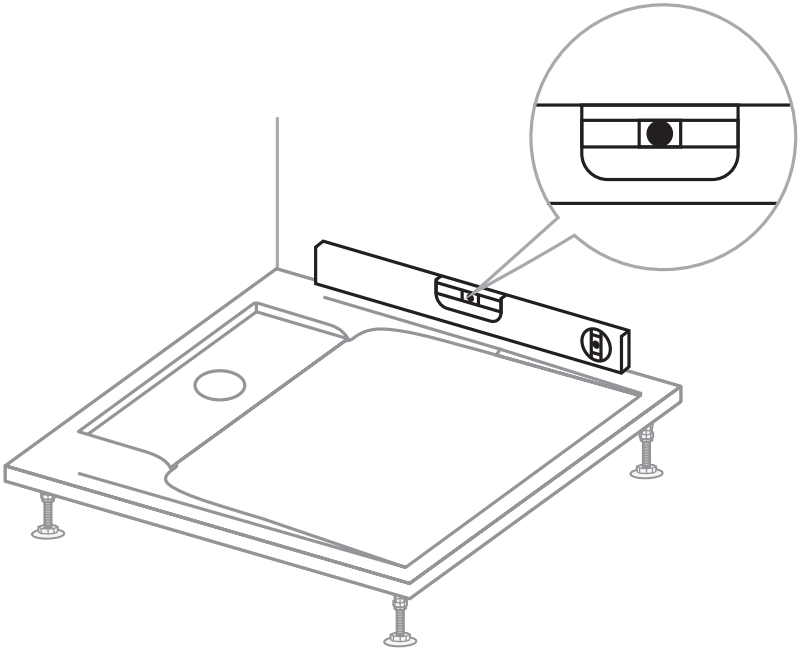

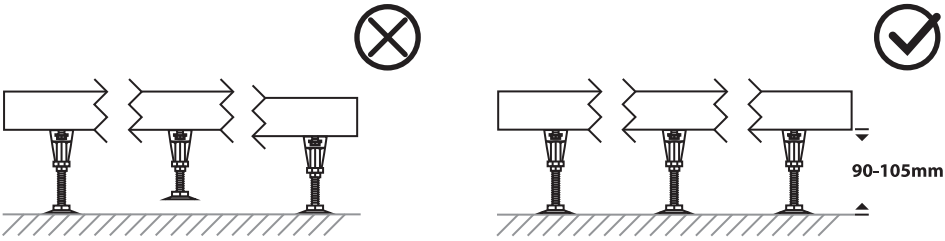

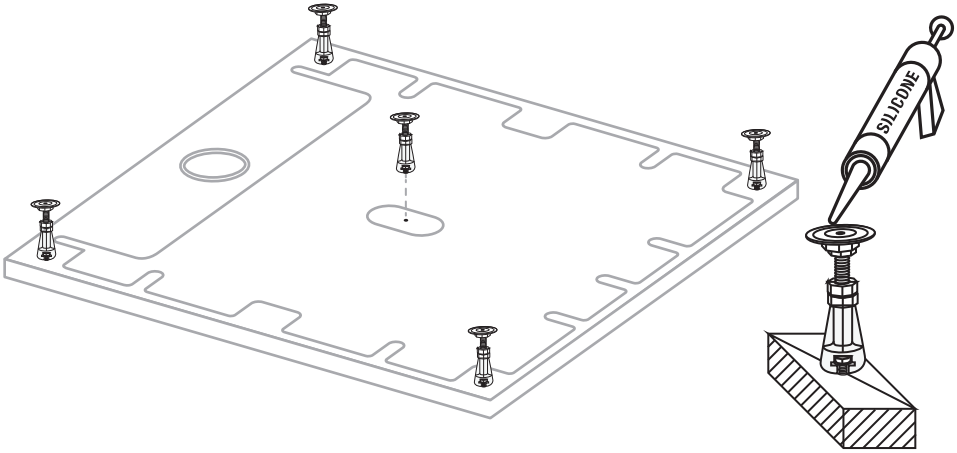

C

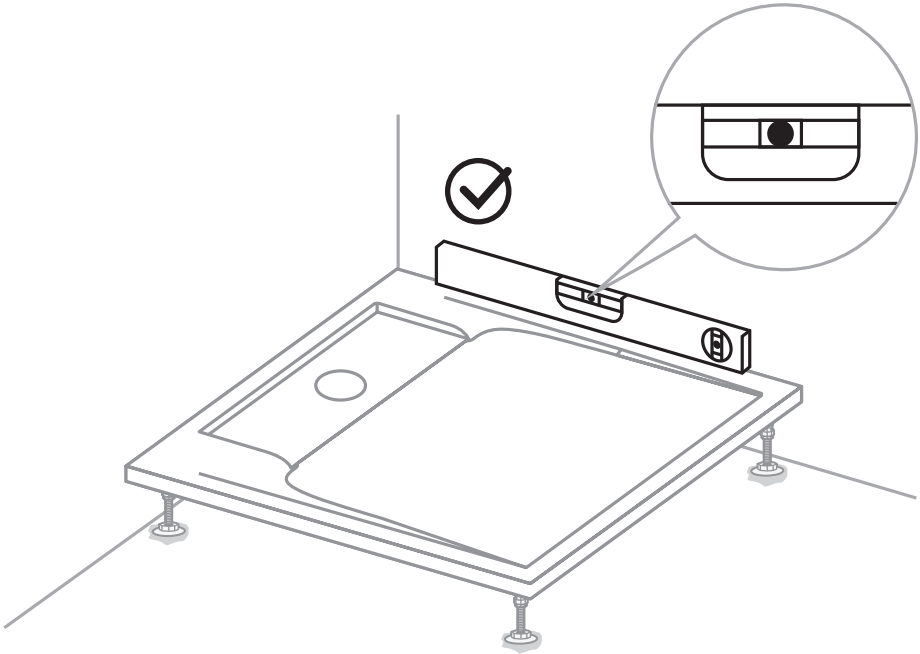

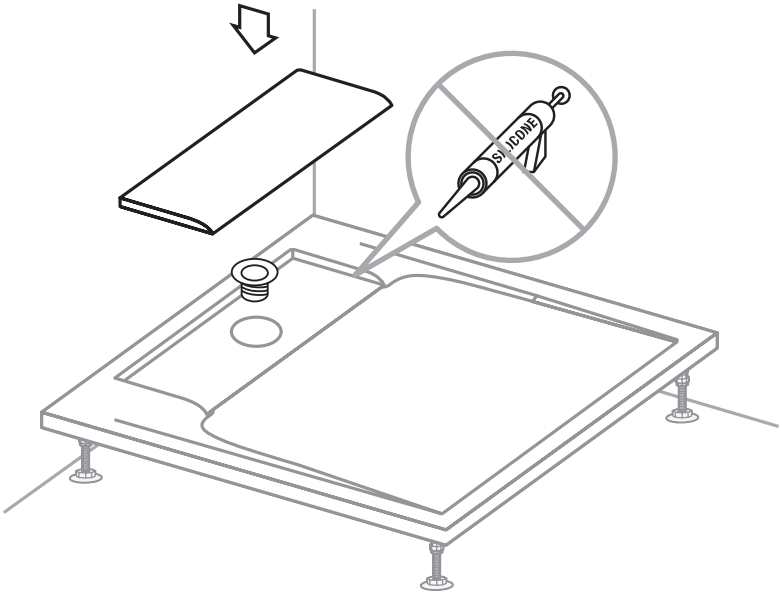

C

24h

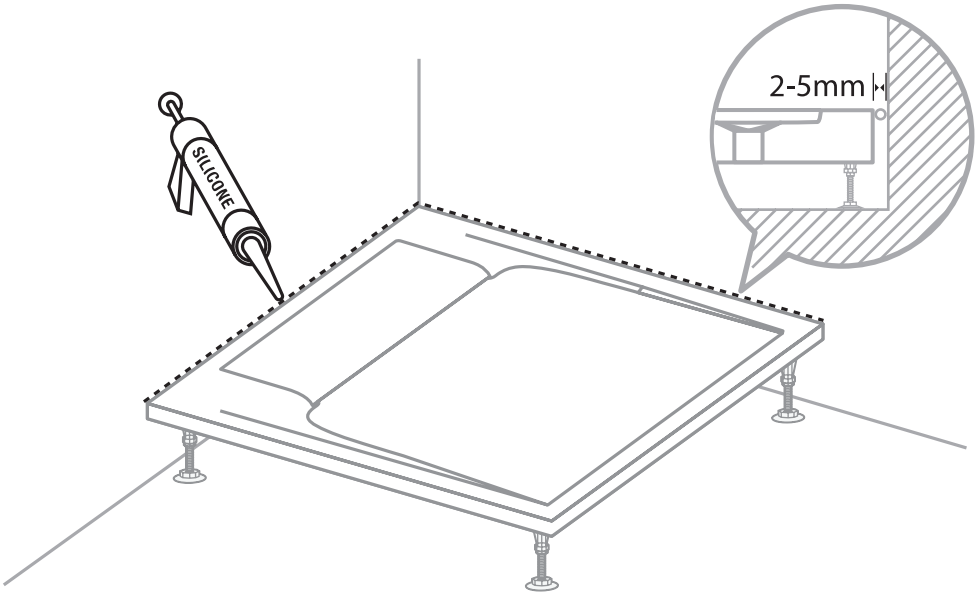

DE: Alternatives Montagezubehör
EN: Alternative mounting accesories
FR: Accessoires de montage alternatifs
PL: Alternatywne akcesoria montażowe

www.mepa.de L<1000: ART.-Nr.: 150 178
L≥1000: ART.-Nr.: 150 179

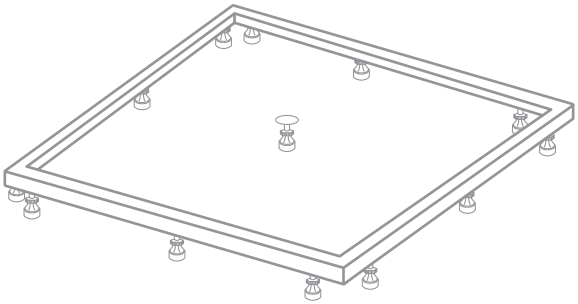

www. vigour.de

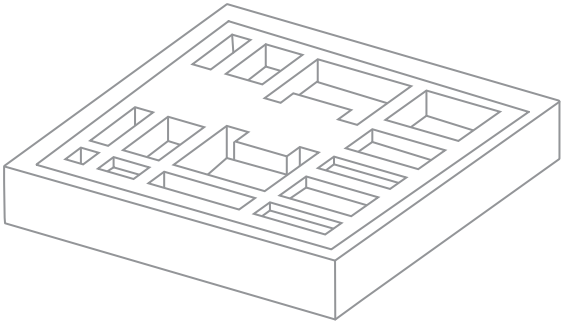

Bitte kontaktieren Sie einen autorisierten Händler für weitere Informationen.
Please contact an authorized dealer for more details.
Veuillez contacter un revendeur agréé pour plus de details.
Więcej informacji u autoryzowanego sprzedawcy.

DB 102020

103600000423