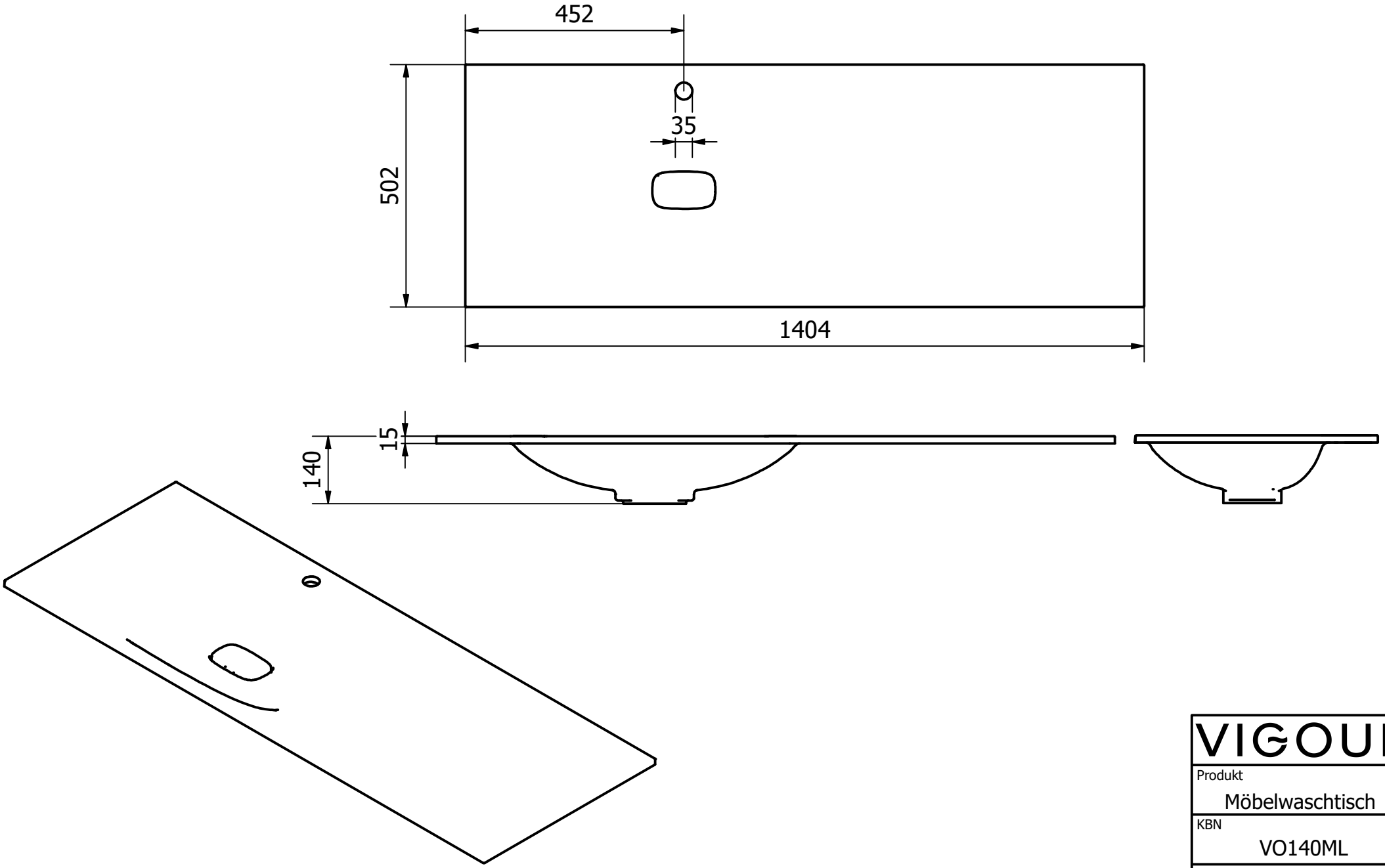

Eine Vervielfältigung der Zeichnungen, sowie die Weitergabe an Dritte bedarf der schriftlichen Genehmigung der Vigour GmbH. Die Verwendung der Daten sowie der technischen Zeichnungen erfolgt auf eigenes Risiko, unter Ausschluss jeglicher Haftung der Vigour GmbH. Alle Maßangaben sind unverbindlich; Maß- und Modelländerungen bleiben vorbehalten.

VIGOUR

Produkt	Möbelwaschtisch
KBN	VO140ML
Beschreibung	Möbelwaschtisch vogue 140x50cm asym.li. m.int.ÜL m.Ablaufabd.Protect Plus