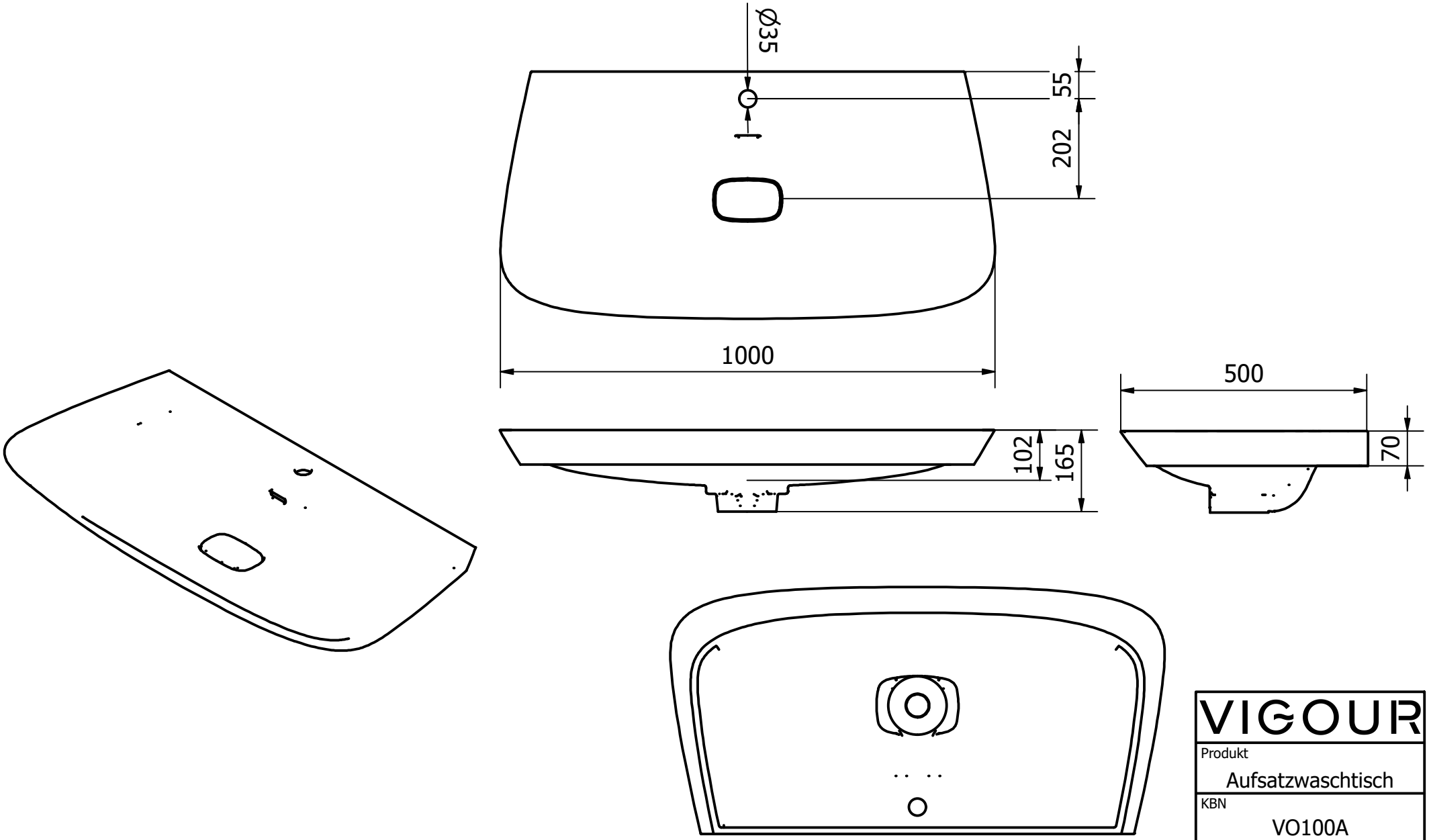

VIGOUR

Produkt	Aufsatzwaschtisch
KBN	VO100A
Beschreibung	Aufsatzwaschtisch vogue 100x50cm Protect Plus

www.vigour.de

Eine Vervielfältigung der Zeichnungen, sowie die Weitergabe an Dritte bedarf der schriftlichen Genehmigung der Vigour GmbH. Die Verwendung der Daten sowie der technischen Zeichnungen erfolgt auf eigenes Risiko, unter Ausschluss jeglicher Haftung der Vigour GmbH. Alle Maßangaben sind unverbindlich; Maß- und Modelländerungen bleiben vorbehalten.