VIGOUR

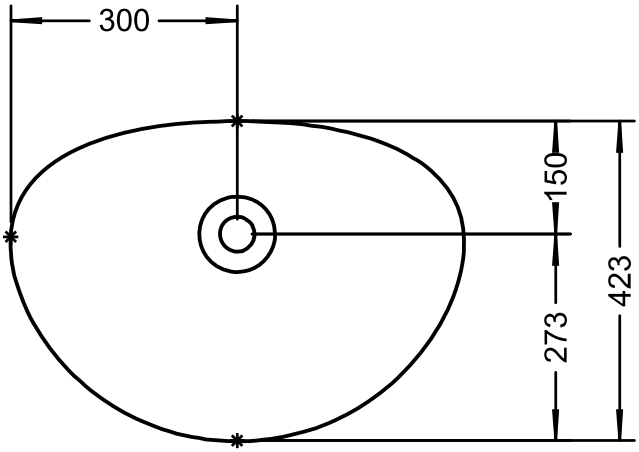

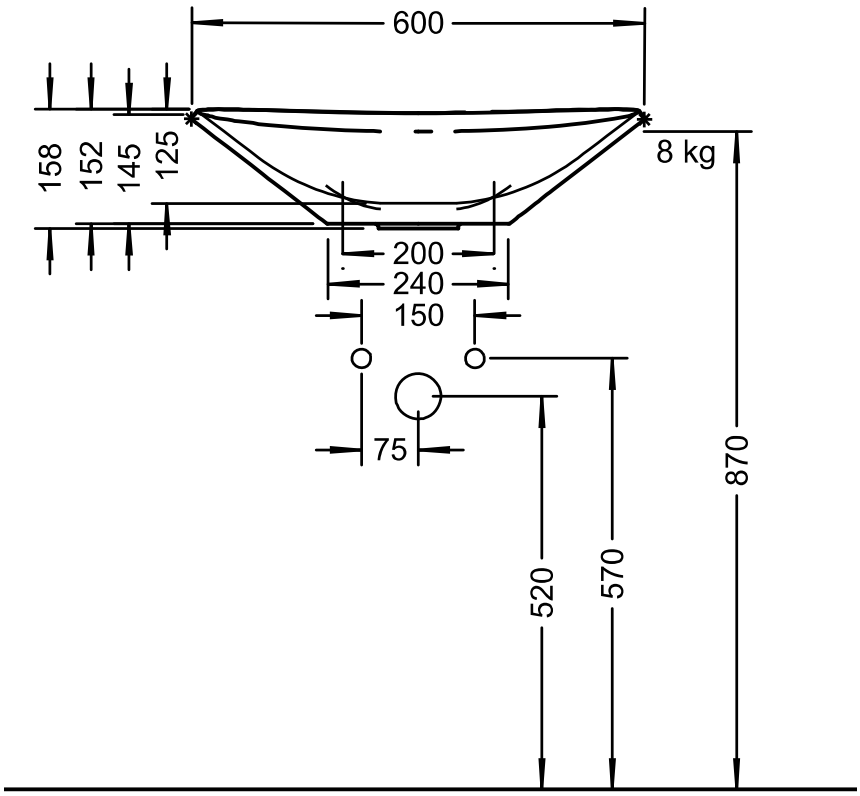

Technische Verbesserungen und optische Veränderungen an den abgebildeten Produkten behalten wir uns vor.
We reserve the right to make technical improvements and enhance the appearance of the products shown.

Maßstab Scale	KBN-Nr. von GC	VIGMAF60P	Zeichnung Drawing
1:10	Name	derby	
	Bezeichnung Description	Aufsatz-Waschtisch, 60x45 cm Washbasin sit on vessel, 60x45 cm	