SCHNITT A-A (1 : 3)

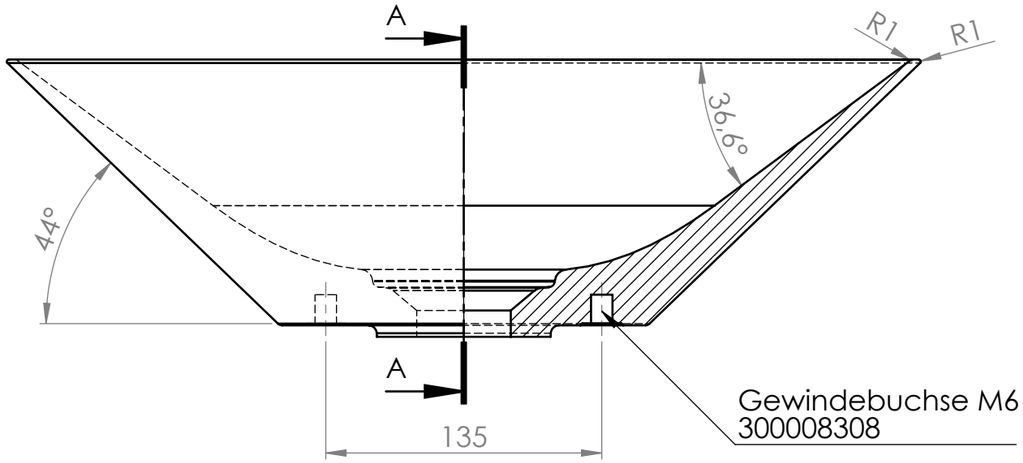

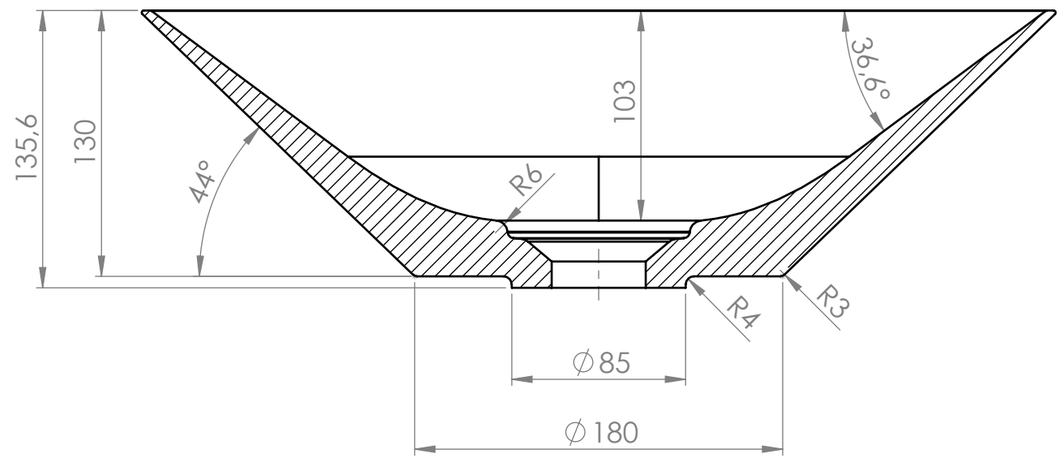

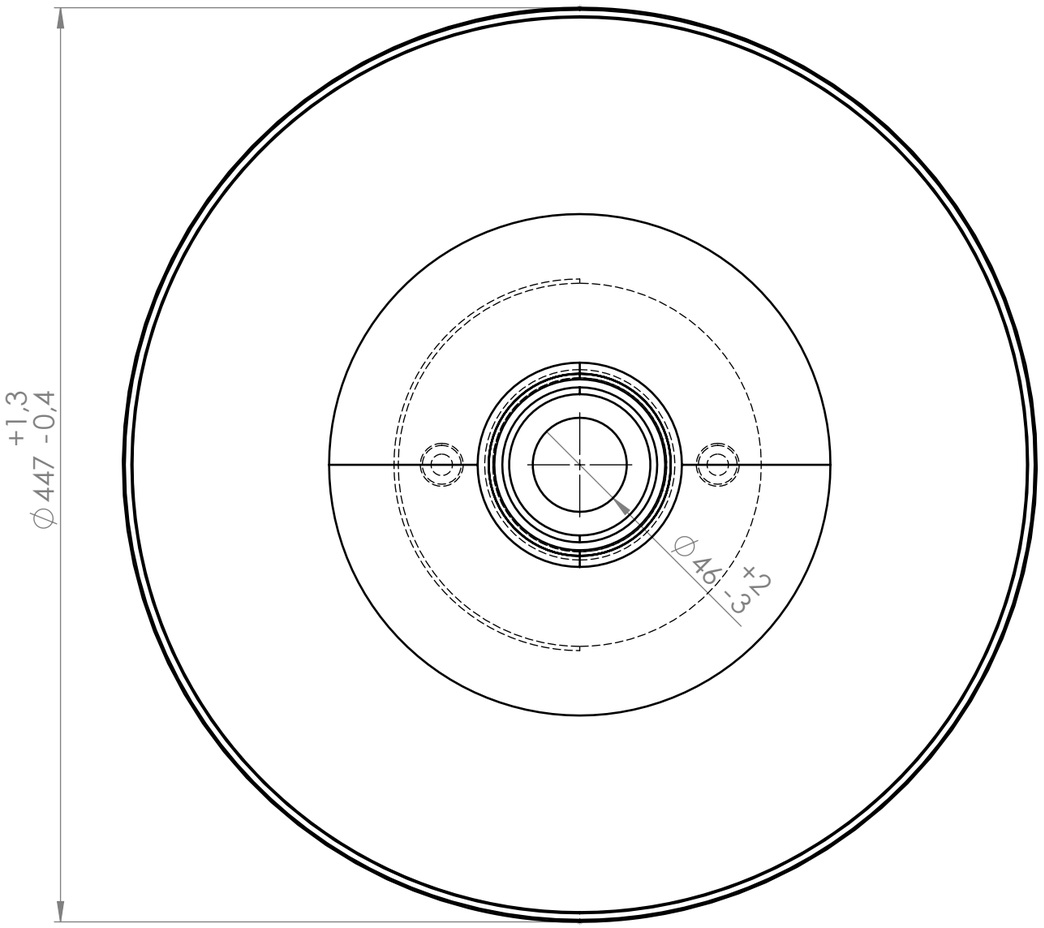

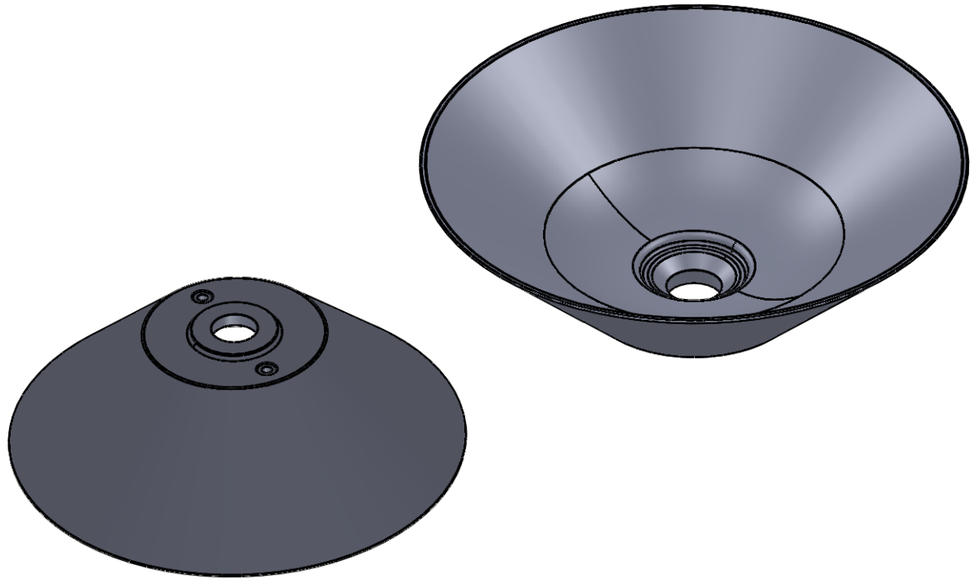

Allgemein-toleranzen	unter 1	1 bis 6	über 6 bis 30	über 30 bis 120	über 120 bis 400	über 400 bis 1000	über 1000 bis 2000	über 2000 bis 4000	über 4000 bis 8000
Maße in mm	am Nennmaß	± 0,50	± 1,00	± 1,50	± 1,75	± 2,00	± 3,00	± 4,00	± 5,00

Position Armaturenbohrung/Überlaufbohrung: position tap hole/overflow hole: +2mm/-2mm

Ebenheit: planarity: 0,2% der Länge pro Seite 0.45 %

Massstab: scale: 1 : 3 5.6 kg

Formgruppe

1637

	Datum date	Name name
Bearb.	07.12.16	Mendler
Geä.	...	...
Gepr.	07.12.16	B.Gerbig

161207_GC_Becken_Modell 502_2_ENTWURF

Aufsatz-WT

V3MA45PM

REVISION 0 A3 Blatt 1/1

Index	Änderung/modification	Datum/date	Name/name
a	...	...	...

Schutzvermerk nach DIN ISO 16016 beachten - Protection notice to DIN ISO 16016 - Copyright reserved

X:\burgkama\GC Derby - Aufsatzschalen\Modell 502_2\