VIGOUR
Pure Lebenskraft im Bad

Technisches Datenblatt

GC31919-00010
Küchenarmatur 1/2 mit schwenkb. Rohrauslauf für druckl. Heiß-wasserbereiter und versenkb. Kette
V1ZSKND
~~**VIGZSKND**~~
~~**DERBYNZSKND**~~

Stand: 01.05.2020

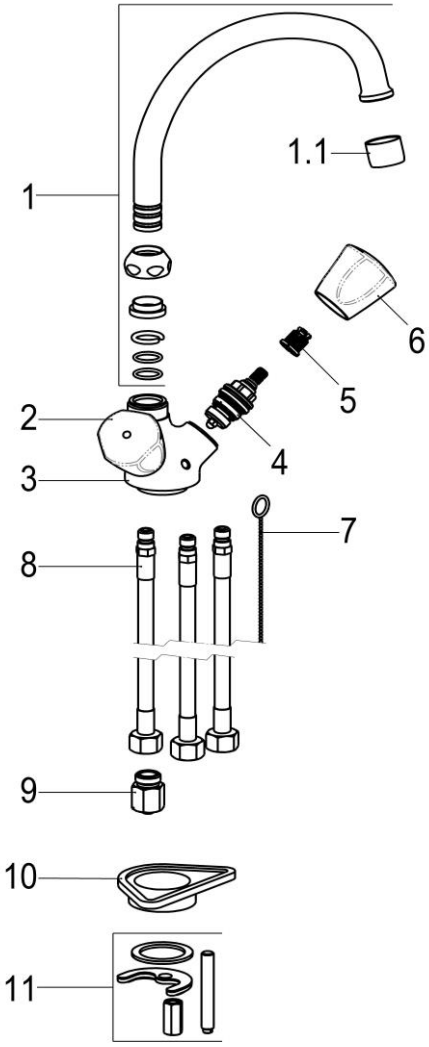

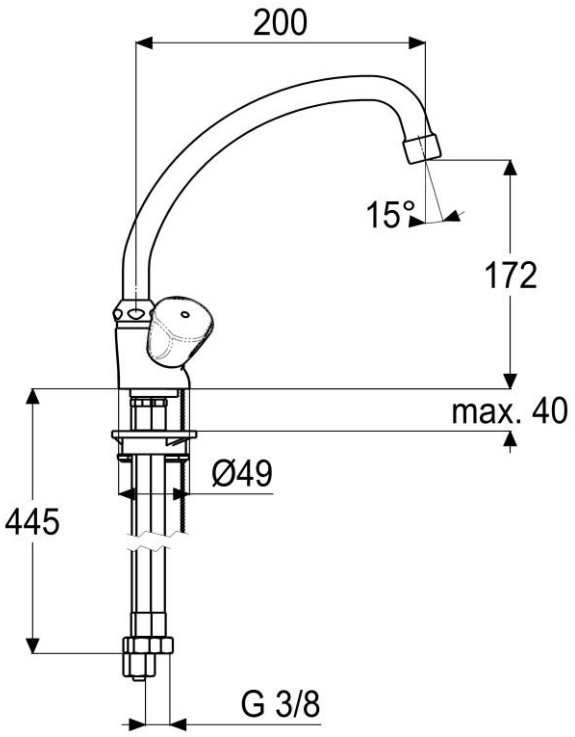

Pos.	Benennung	Stck	Artikelnummer
1	HU-Rohrschwenkauslauf	1	Z014046-00010
1.1	ND-Strahlregler M22x1	1	Z013923-00010
2	Griff rot	1	Z006992-31001
3	Armaturenkörper *	1	ET21919-10010
4	Oberteil 1/2"	2	Z000014-00000
5	Rastbuchse	2	Z000413-00000
6	Griff blau	1	Z006991-31001
7	Schlupfkette	1	Z000219-00010
8	Flexschlauch M8x1x450mm	3	Z009075-00000
9	Durchflussbegrenzer	1	Z019389-00010
10	Verstärkungsdreieck	1	ET00431-00000
11	Befestigungssatz	1	Z000606-00000

Küchenarmatur 1/2"
Zweigriffarmatur für Standmontage,
verchromt, versenkbare Kette, Fettkammer-Oberteile,
für offene Trinkwassererwärmer
mit schwenkbarem Rohrauslauf,Ausladung 200mm
flexible Anschlussschläuche 3/8"
Art.Nr. GC31919-00010

* kein Ersatzteil
technische Änderungen vorbehalten

Karton	**GC21003-00KA1**
VPE	**1**
Gewicht	**1,50Kg**
EAN-Code	**4020929317603**