VIGOUR
Pure Lebenskraft im Bad

Technisches Datenblatt

GC31608-00010

Küchenarmatur 1/2"
mit schwenkbarem Rohrauslauf
und Kettenhalter

V1ZSKH
~~**VIGZSKH**~~
~~**DERBYNZSKH**~~

Stand: 01.05.2020

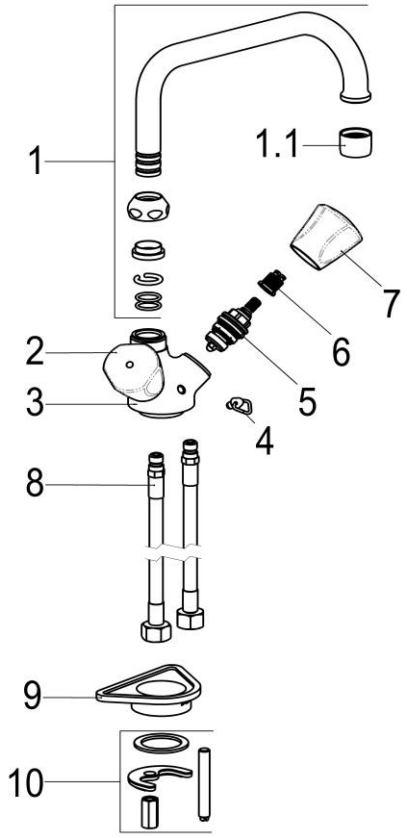

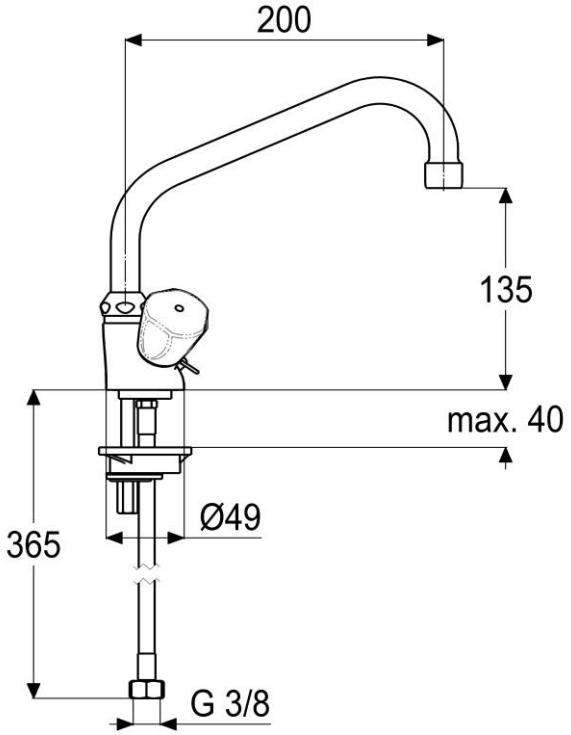

Pos.	Benennung	Stck	Artikelnummer
1	HU-Rohrschwenkauslauf	1	Z014045-00010
1.1	Luftsprudler M22x1	1	Z013903-00010
2	Griff rot	1	Z006992-31001
3	Armaturenkörper *	1	Z021027-00010
4	Kettenhalter *	1	ET21003-00004
5	Oberteil 1/2"	2	Z000014-00000
6	Rastbuchse	2	Z000413-00000
7	Griff blau	1	Z006991-31001
8	Flexschlauch M10x370mm	2	Z009143-00000
9	Verstärkungsdreieck	1	ET00431-00000
10	Befestigungssatz	1	Z000606-00000

Küchenarmatur 1/2"

Zweigriffarmatur für Standmontage, verchromt
Fettkammer-Oberteile,Kettenhalter,
mit schwenkbarem Rohrauslauf, Ausladung 200mm, Luftsprudler M22x1
flexible Anschlussschläuche 3/8"
Art.Nr. GC31608-00010

* kein Ersatzteil
technische Änderungen vorbehalten

Karton	**GC21003-00KA1**
VPE	**1**
Gewicht	**1,485Kg**
EAN-Code	**4020929316453**