VIGOUR
Pure Lebenskraft im Bad

Technisches Datenblatt

GC20009-00010
Standhahn 1/2

V1STV
~~**VIGSTV**~~
~~**DERBYNSTV**~~

Stand: 01.05.2020

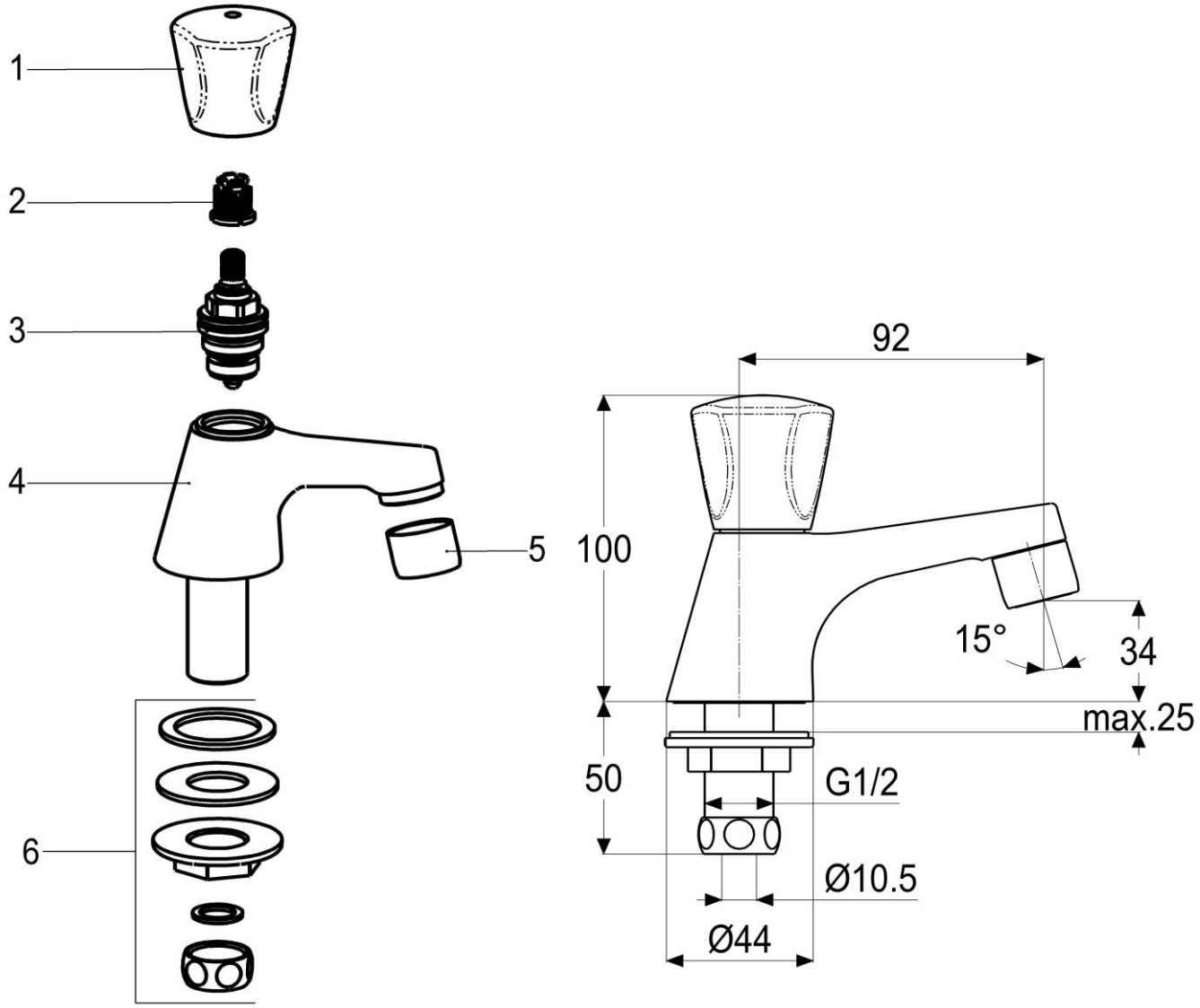

Pos.	Benennung	Stck	Artikelnummer
1	Griff blau	1	Z006991-31010
2	Rastbuchse	1	Z000413-00000
3	Oberteil 1/2"	1	Z000014-00000
4	Armaturenkörper *	1	ET20009-10010
5	Luftsprudler M22x1	1	Z013903-00010
6	Befestigungssatz	1	Z000037-00000

Standhahn 1/2" kalt
verchromt,Fettkammer-Oberteil,
mit festem Auslauf, Ausladung 90mm
Geräuschprüfzeichen P-IX 7204/IA
Luftsprudler M22x1
Art.Nr. GC20009-00010

* kein Ersatzteil
technische Änderungen vorbehalten

Karton	**GC20009-00KA1**
VPE	**1/15**
Gewicht	**0,640 Kg**
EAN-Code	**4020929201100**