VIGOUR

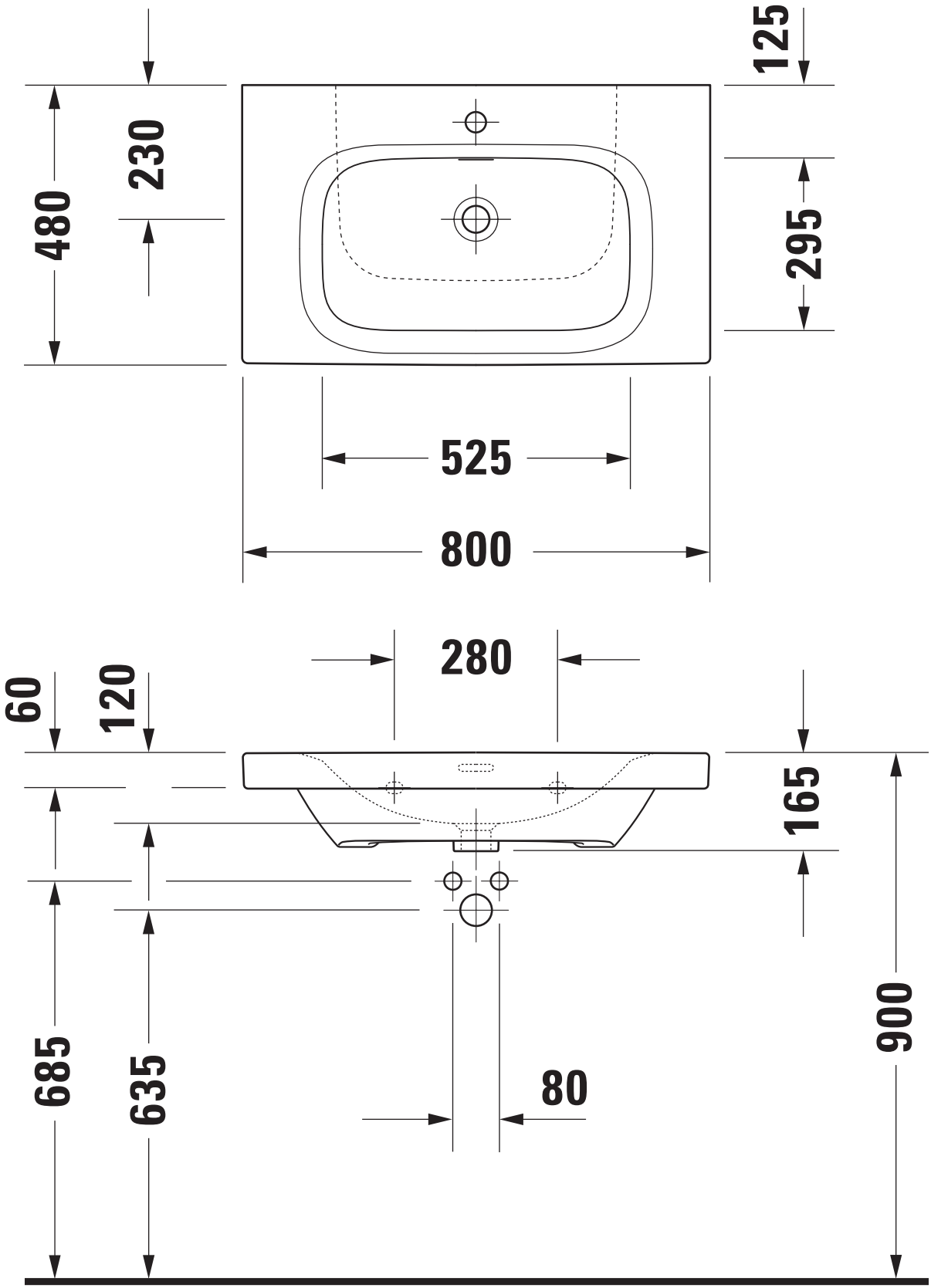

Technische Verbesserungen und optische Veränderungen an den abgebildeten Produkten behalten wir uns vor.
We reserve the right to make technical improvements and enhance the appearance of the products shown.

Maßstab Scale	KBN-Nr. von GC	DES80MGP	Zeichnung Drawing	051080
1:10	Name	derby style		
	Bezeichnung Description	Möbel-Waschtisch 051080, 80x48 cm, mit Hahnloch, mit Überlauf, mit PflegePLUS / geschliffen Furniture-washbasin 051080, 80x48 cm, with tap hole, with overflow, with PflegePLUS / ground		