VIGOUR

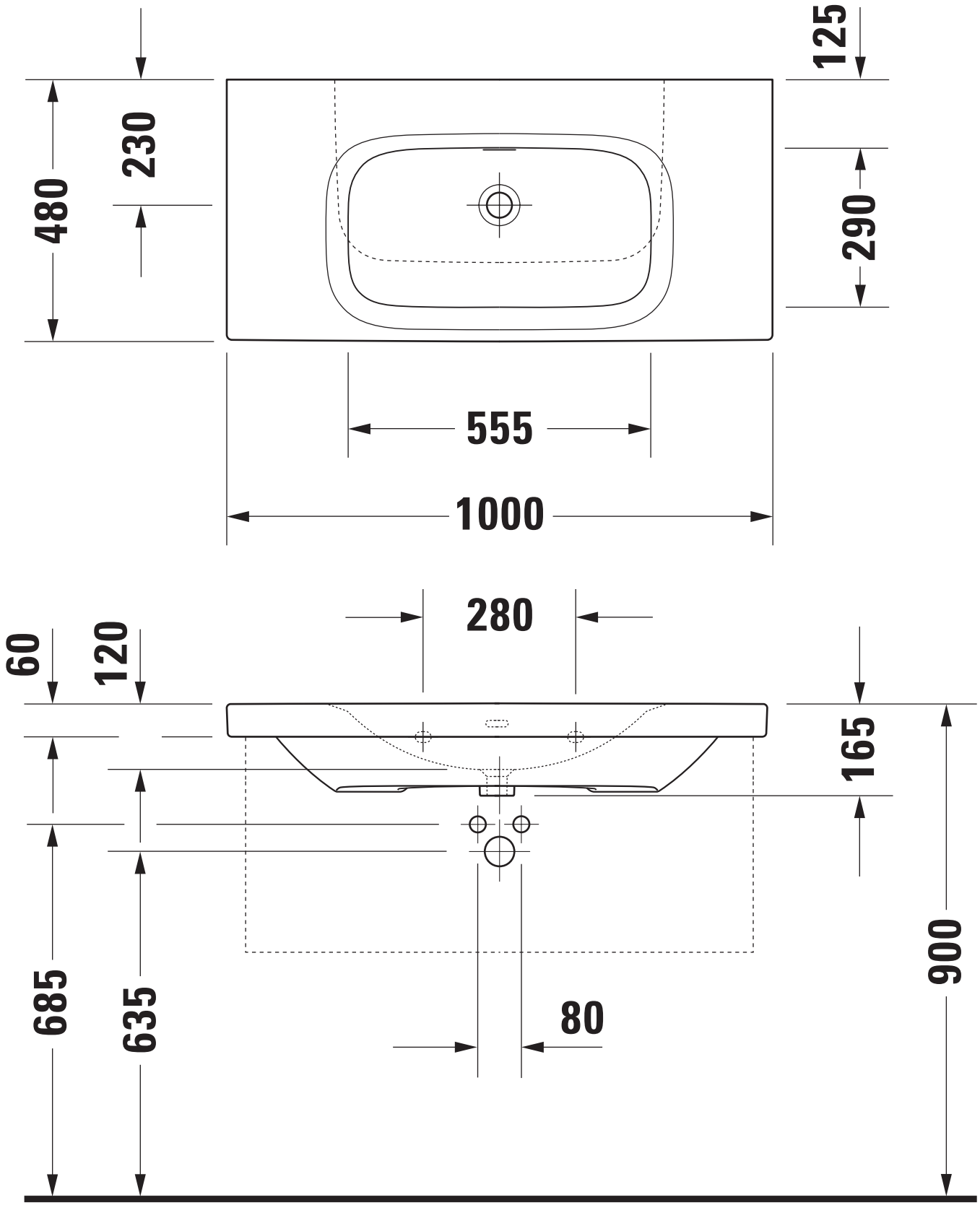

Technische Verbesserungen und optische Veränderungen an den abgebildeten Produkten behalten wir uns vor.
We reserve the right to make technical improvements and enhance the appearance of the products shown.

Maßstab Scale	KBN-Nr. von GC	DES100MOH	Zeichnung Drawing	051010
1:10	Name	derby style		
	Bezeichnung Description	Möbel-Waschtisch 051010, 100x48 cm, ohne Hahnloch, mit Überlauf Furniture-washbasin 051010, 100x48 cm, without tap hole, with overflow		