VIGOUR

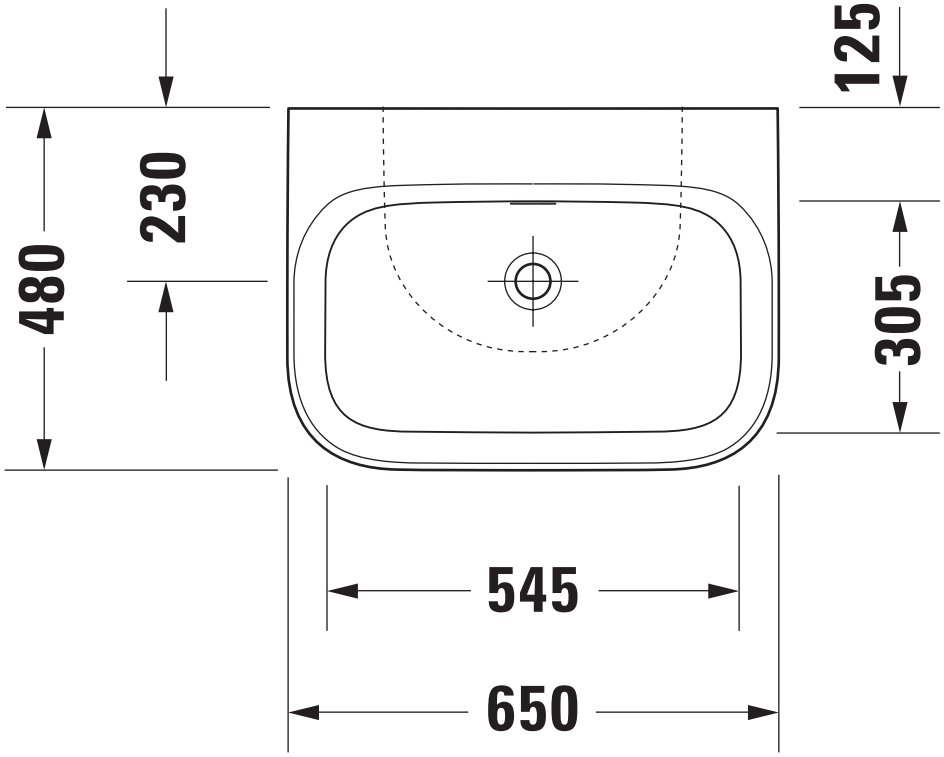


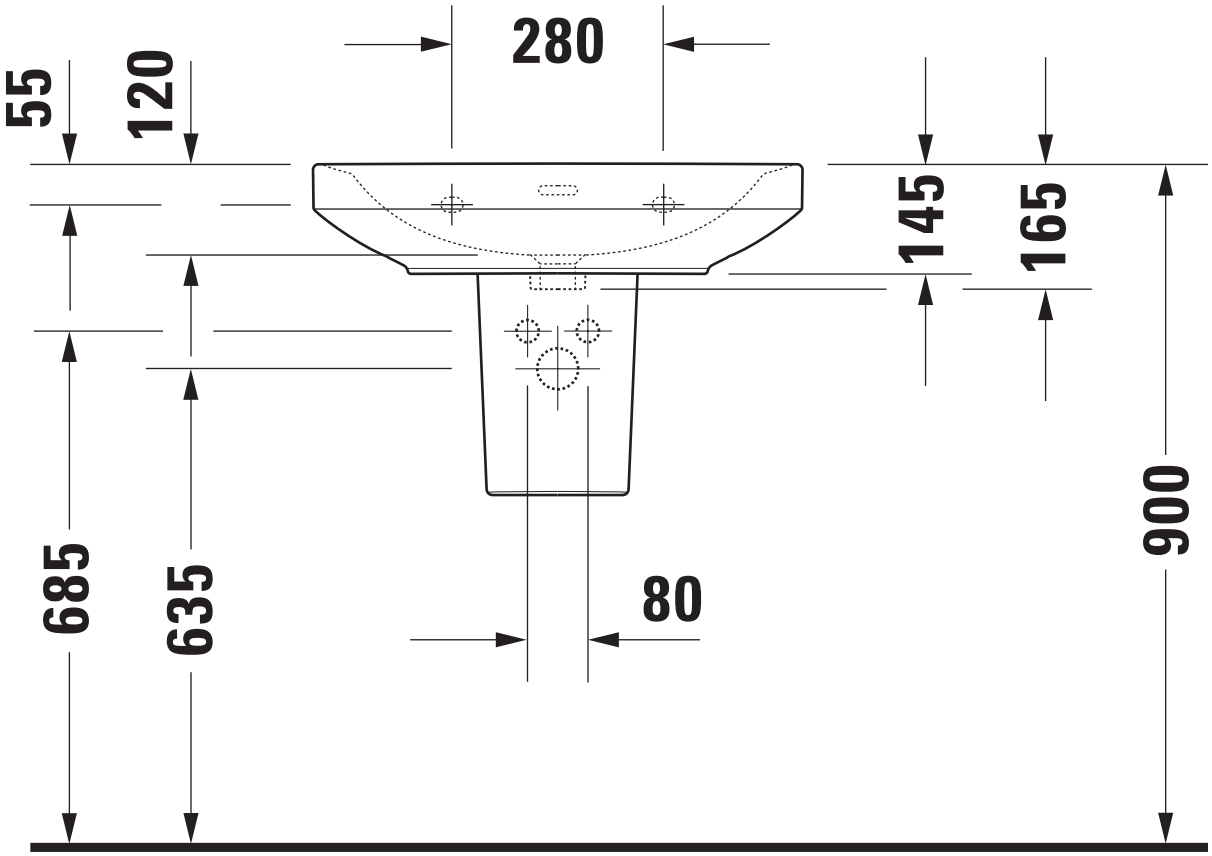


Technische Verbesserungen und optische Veränderungen an den abgebildeten Produkten behalten wir uns vor.
We reserve the right to make technical improvements and enhance the appearance of the products shown.

| Maßstab<br>Scale | KBN-Nr.<br>von GC | DESP650H | Zeichnung<br>Drawing | 050865 |
|---|---|---|---|---|
| 1:10 | Name | derby style | | |
| | Bezeichnung<br>Description | Waschtisch 050865, 65x48 cm, ohne Hahnloch, mit Überlauf, mit Halbsäule 085911<br>Washbasin 050865, 65x48 cm, without tap hole, with overflow, with siphon cover 085911 | | |