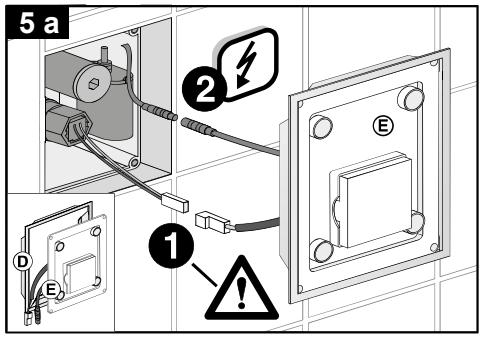

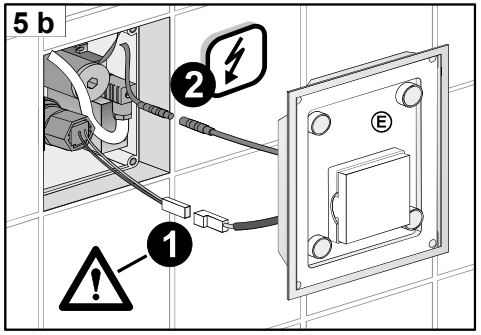

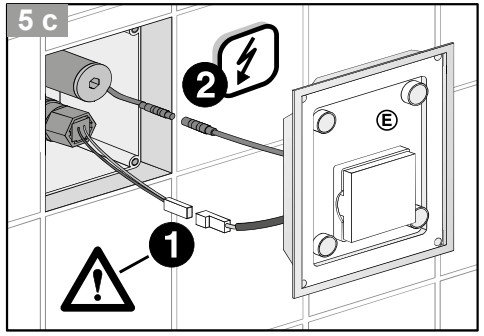

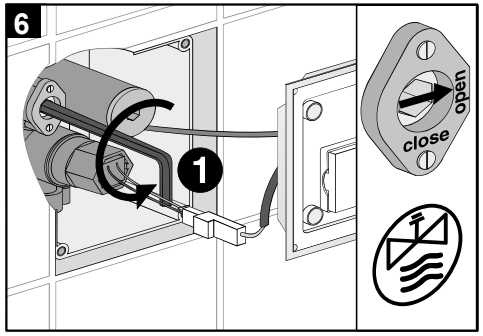

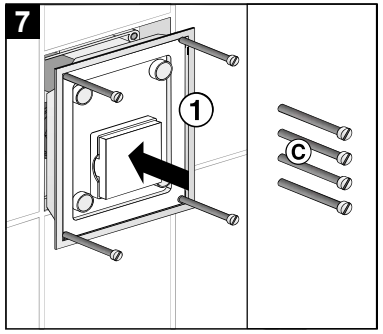

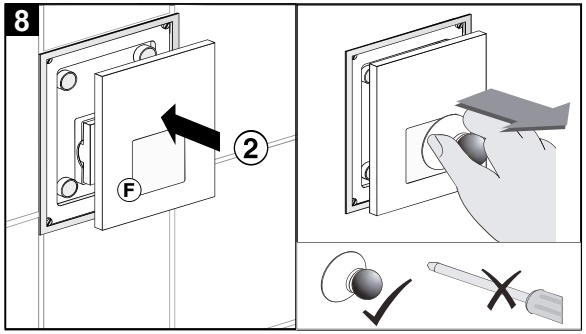

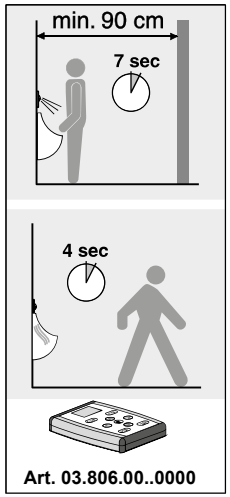

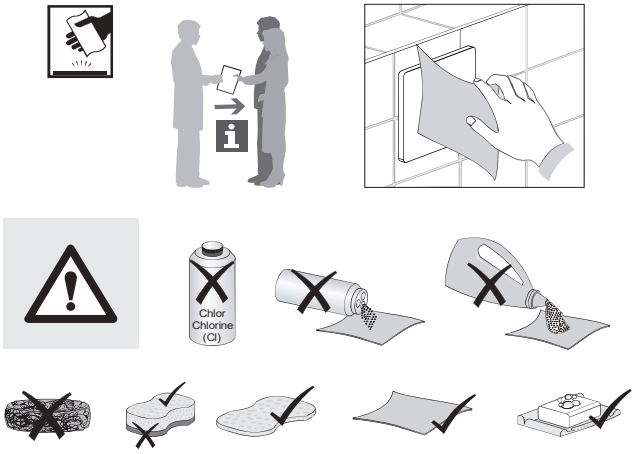

D GB

VIGOUR

Pure Lebenskraft im Bad

Glasbetätigungsplatte für Urinal Infrarot Batterie 6V / 230V Netz

Glass operating plate for urinal infrared 6V battery / 230V mains

PM 144 03 0000 Version: 03122020 03.12.2020

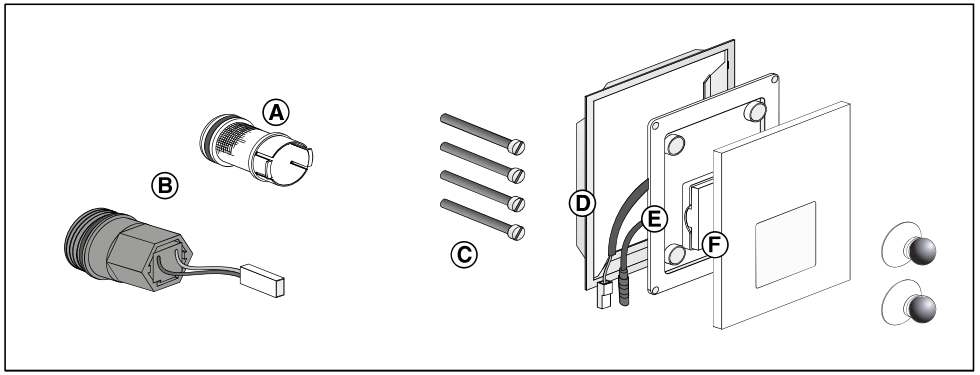

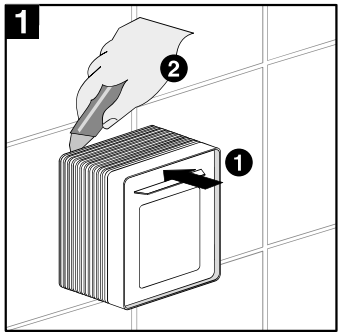

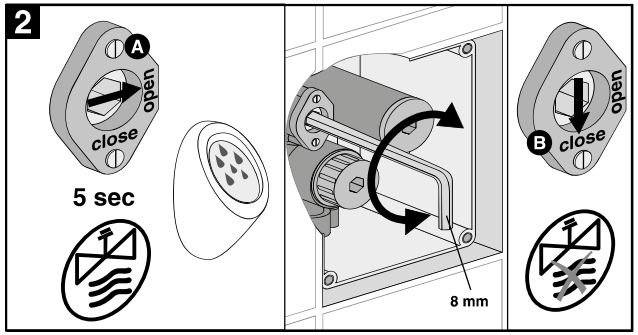

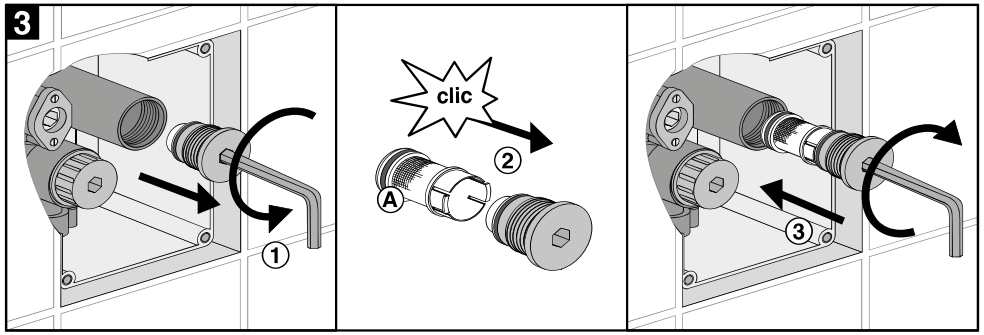

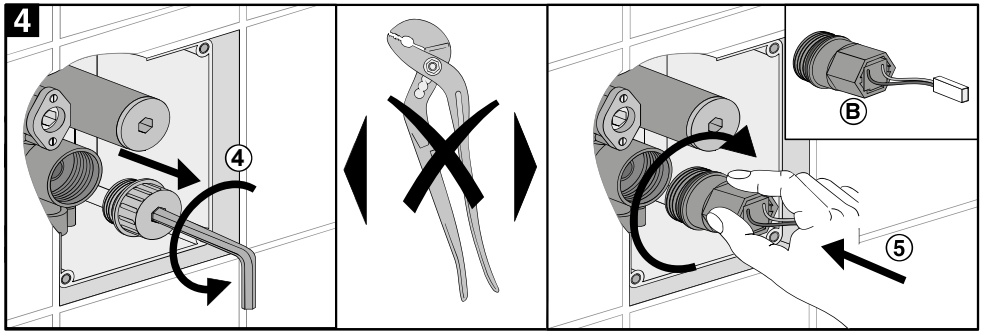

Technische Änderung vorbehalten! Garantieleistung nur bei Beachtung dieser Anweisungen.
Subject to technical changes! Warranty only to follow these instructions.

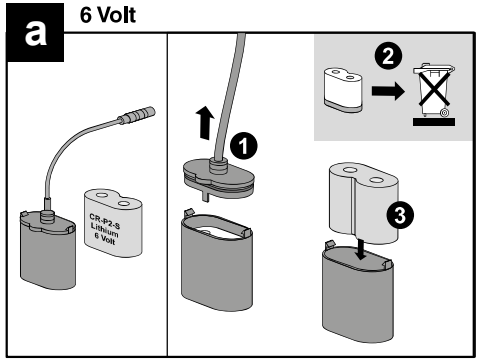

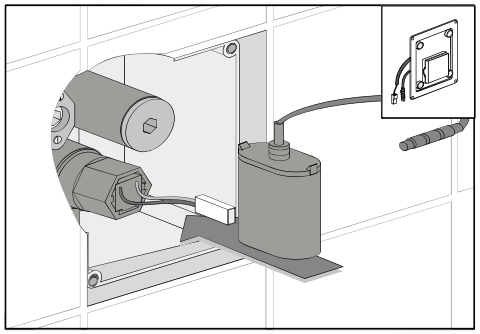

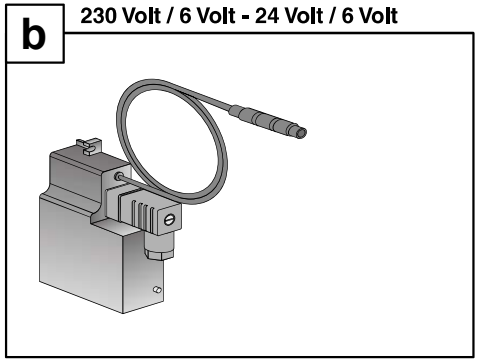

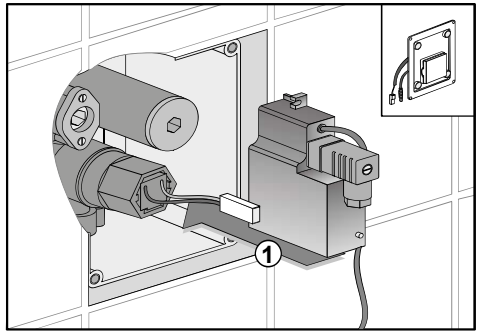

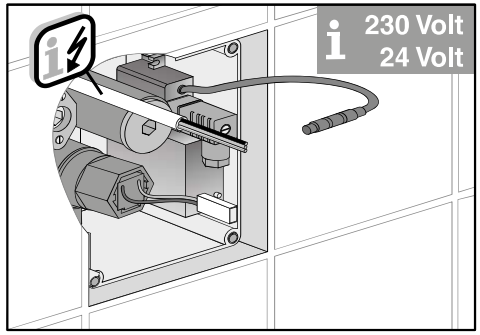

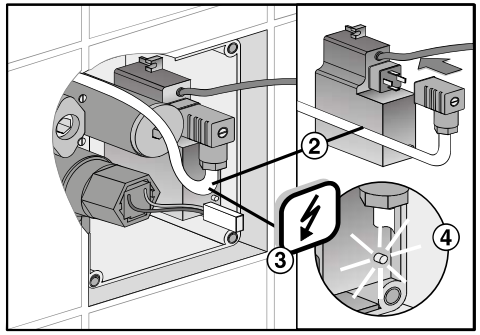

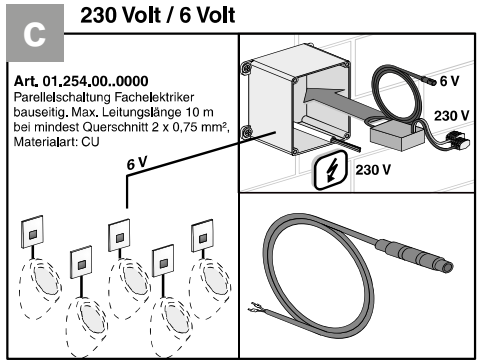

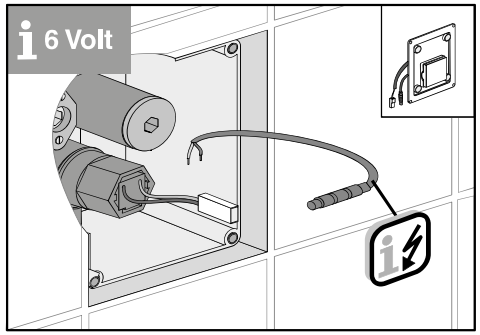

Sämtliche Bild, Produkt-, Maß- und Ausführungsangaben entsprechen dem Tag der Drucklegung. Farbabweichungen sind aus drucktechnischen Gründen nicht auszuschließen. Modell- und Produktansprüche können nicht geltend gemacht werden. All image, product, dimensions and details corresponds to the day of printing. Color variations are possible due to technical reasons. Model and product claims can not be made.