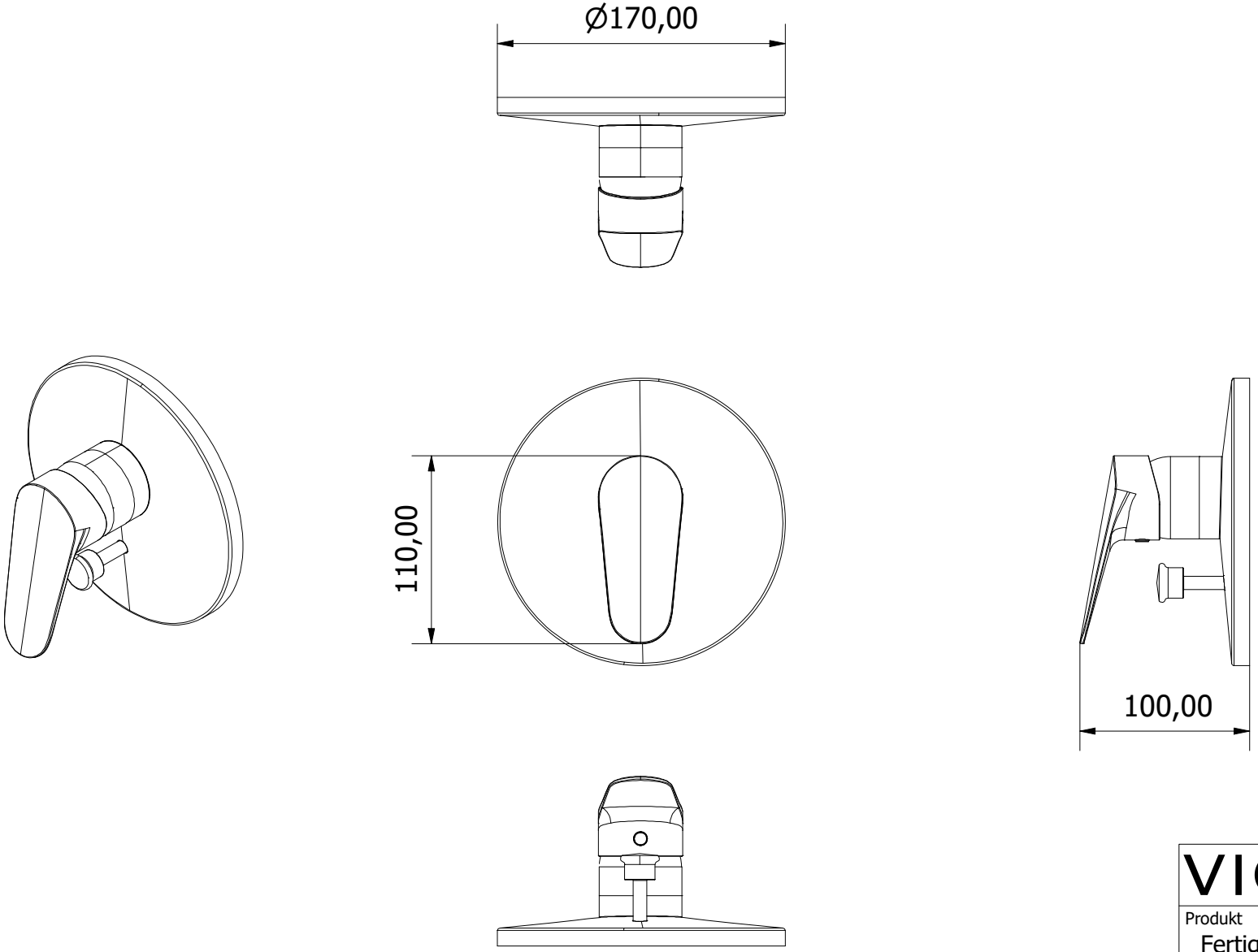

VIGOUR	
Produkt	Fertigungsmontageset
KBN	ONFW
Beschreibung	Farbset Badebatterie one für VIGOUR-Box VUPK verchromt VIGOUR

Eine Vervielfältigung der Zeichnungen, sowie die Weitergabe an Dritte bedarf der schriftlichen Genehmigung der Vigour GmbH. Die Verwendung der Daten sowie der technischen Zeichnungen erfolgt auf eigenes Risiko, unter Ausschluss jeglicher Haftung der Vigour GmbH. Alle Maßangaben sind unverbindlich; Maß- und Modelländerungen bleiben vorbehalten.