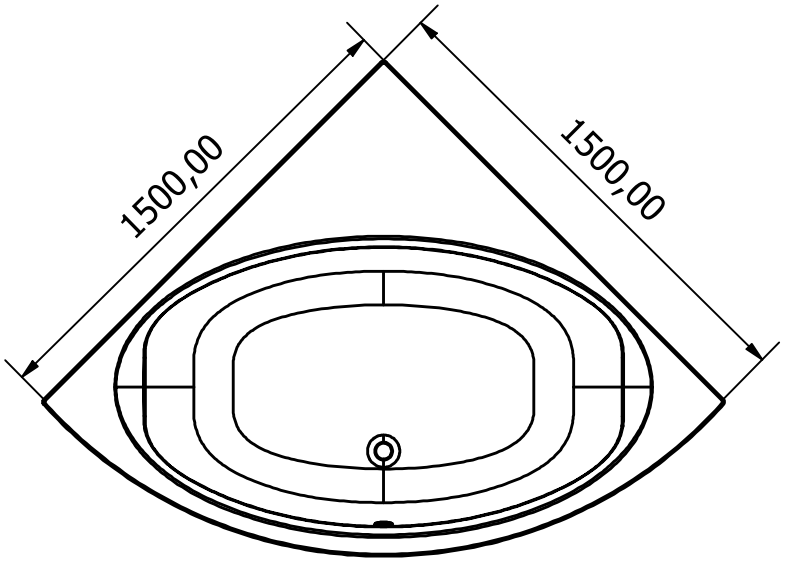

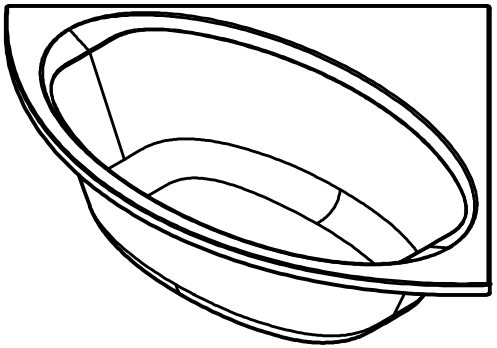

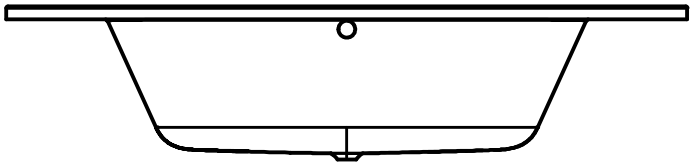

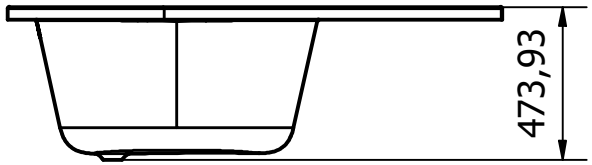

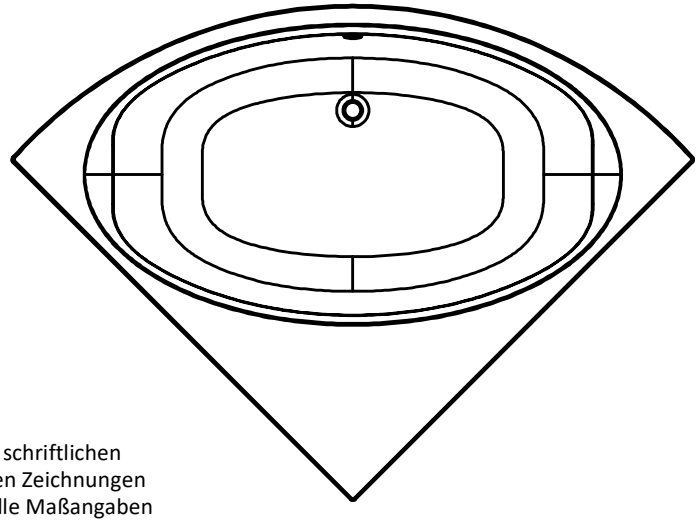

Eine Vervielfältigung der Zeichnungen, sowie die Weitergabe an Dritte bedarf der schriftlichen Genehmigung der Vigour GmbH. Die Verwendung der Daten sowie der technischen Zeichnungen erfolgt auf eigenes Risiko, unter Ausschluss jeglicher Haftung der Vigour GmbH. Alle Maßangaben sind unverbindlich; Maß- und Modelländerungen bleiben vorbehalten.

VIGOUR

Produkt
Badewanne

KBN
ONAE150

Beschreibung
Eck-Badewanne Acryl one 150cm ohne Schürze ohne Untergestell weiss

VIGOUR www.vigour.de