Fußpositionen mit DESFUSSW

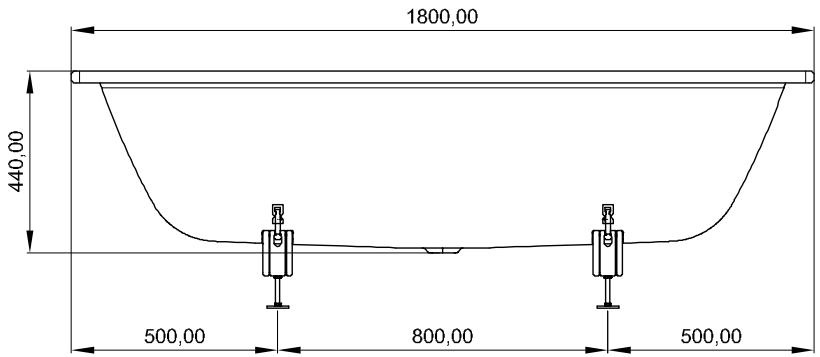

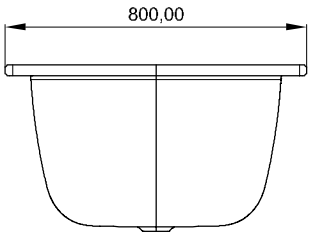

VIGOUR

Produkt
Körperformwanne

KBN
DESM180

Beschreibung
Badewanne Stahl
derby 180x80cm weiss
Ab-/Überlauf mittig
VIGOUR

Eine Vervielfältigung der Zeichnungen, sowie die Weitergabe an Dritte bedarf der schriftlichen Genehmigung der Vigour GmbH. Die Verwendung der Daten sowie der technischen Zeichnungen erfolgt auf eigenes Risiko, unter Ausschluss jeglicher Haftung der Vigour GmbH. Alle Maßangaben sind unverbindlich; Maß- und Modelländerungen bleiben vorbehalten.