VIGOUR

Pure Lebenskraft im Bad

individual 5.0 • Duschabtrennungen

V5WG_L/R

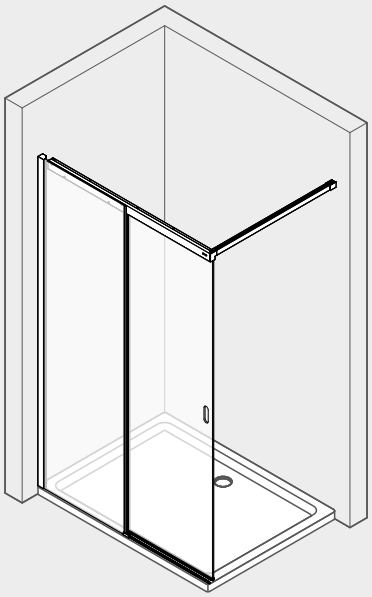

(D) WALK IN Gleittür

(GB) WALK IN sliding door

(PL) WALK IN drzwi przesuwne

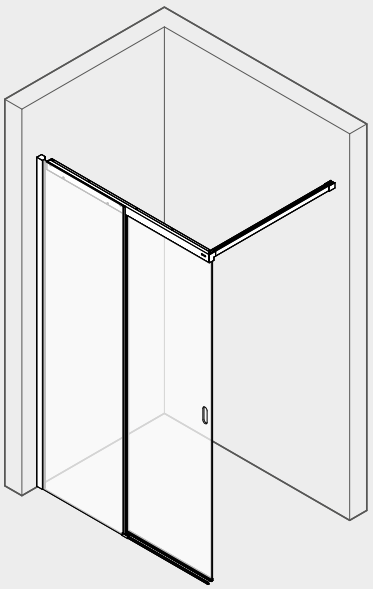

Montageanleitung

Assembling instructions

Instrukcja montażu

VF-ST2F

D

Wichtig!

Bitte überprüfen Sie Ihre Duschkabine vor der Montage auf Transportschäden. Für Schäden an bereits montierten Produkten kann keine Haftung übernommen werden.

Zur Reinigung benutzen Sie ein PH-neutrales Reinigungsmittel oder den von uns empfohlenen Spezialreiniger. Verwenden Sie keine scheuernden, alkalischen, säure- oder chlorhaltigen Reinigungsmittel sowie Oxidations- und Lösungsmittel.

Zeichnungen beziehen sich auf Linksanschlag. Bei Rechtsanschlag beginnen Sie auf der rechten Seite.

Werkzeuge für die Montage:

Wasserwaage, Bleistift, Körner, Hammer, Bohrmaschine, Steinbohrer 6mm, Kreuzschraubenzieher, Schraubenzieher, Stahlbohrer 3mm, Silikon.

Achtung: Kontrollieren Sie die Beschaffenheit der Wand, Licht-, Gas- und Wasserleitungen.

Die mit der Kabine mitgelieferten Dübel und Schrauben sind nur für sämtliche Beton- und Mauerwerkbaustoffe geeignet. Für Wände anderer Bauart müssen Sie dafür geeignetes Befestigungsmaterial verwenden.

Verwenden Sie nur Silikon oder Dichtungsmasse, welche für die Oberflächen und Materialien geeignet sind, an denen die Duschkabine montiert wird. Die Befestigung an der Wand, die Montage und die Silikonierung der Duschkabine müssen sorgfältig und professionell durchgeführt werden. Falls Fragen bezüglich der Montage entstehen sollten, wenden Sie sich bitte an Ihren Wiederverkäufer.

GB

Important!

Before assembling the shower, please control if the product has been damaged by the transport. We don't assume responsibility for damaged products which are already assembled.

For cleaning use a pH-neutral cleaning agent or the special cleaner recommended by us. Not to use are solvents, as well as alkaline, solvent -, acid- and chloric or scrubbing agents.

Drawing indicates left side hinge. For right side hinge
please start installation on right side.

Required assembly tools:

Water level, pencil, prick punch, hammer, drill, drill 6 mm, cross-shaped screwdriver, screwdriver, steeldrill 3mm, silicon.

Attention: please ensure to check the wall condition and the position of electrical wiring, gas and water pipe.

Plugs and screws, provided with the shower enclosure, are only suitable for masonry walls. For different wall constructions and material types, please use the appropriate fastening fixtures.

Use only the suitable silicones and sealants for the surfaces and materials on which the shower enclosure will be installed. Erection, installation, fixing on the wall and sealing of the shower enclosure must be properly done according to good practice. In case of doubt on erection and installation procedures, please contact the reseller.

PL

Ważne!

Przed rozpoczęciem montażu kabinę należy sprawdzić pod kątem ewentualnych uszkodzeƒ transportowych. Nie ponosi się odpowiedzialności za szkody wykryte na właśnie montowanych produktach.

Do mycia i pielęnacji proszę używać środków czyszczących o odczynie PH obojętnym lub polecany przez nas specjalny preparat. Nie należy stosować rozpuszczalników, jak również preparatów alkalicznych, kwaśnych, zawierających chlor lub posiadających właściwości ścierne.

Rysunek dotyczy zawiasu lewego. W przypadku zawiasu prawego należy rozpocząć od strony prawei.

Narzędzia niezbędne do montażu:

poziomica, ołówek, punktak, młotek, wiertarka, wiertło do kamienia 6 mm, śrubokręt krzyżakowy, śrubokręt, wiertło do stali 3 mm.

Uwaga! Proszę sprawdzić jakość i stan ściany oraz przebieg instalacji elektrycznej, gazowej i wodnej.

Dostarczone w komplecie z kabiną kołki rozporowe i wkręty nadają się wyłącznie do śian murowanych. Do śian wykonanych w systemie lekkiej zabudowy lub innych należy zastosować odmienne systemy mocowaƒ.

Proszę zwrócić uwagę na to, aby zastosowany został rodzaj silikonu właściwy dla powierzchni na jakiej zamontowano kabinę. Montaż kabiny i jej uszczelnienie musi zostać wykonane zgodnie z instrukcją! W wypadku wątpliwości prosimy zwrócić się o pomoc do dystrybutora lub naszego przedstawicielstwa.

i V5WG_L/R

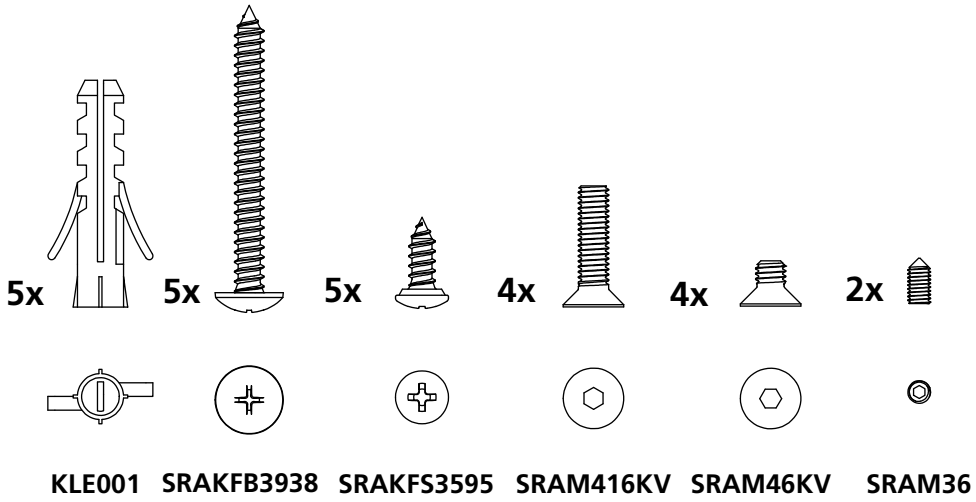

i

D Beachten
GB Note
PL Uwaga:

D Innen / Nassbereich
GB Inside / damp area
PL Wewnątrz / w wilgotnej strefie

D Falsch
GB Wrong
PL Nieprawidłowy

D Richtig
GB Right
PL W prawo

D Achtung
GB Attention
PL Uwaga

D Wartezeit: 24 h
GB Waiting time 24 h
PL Czas oczekiwania 24 h

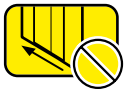

D Türe nicht öffnen
GB Don't open the door
PL Nie otwierać drzwi

D Nicht duschen
GB Don't shower
PL Nie bierz prysznica

(siehe Karton Außenkante)

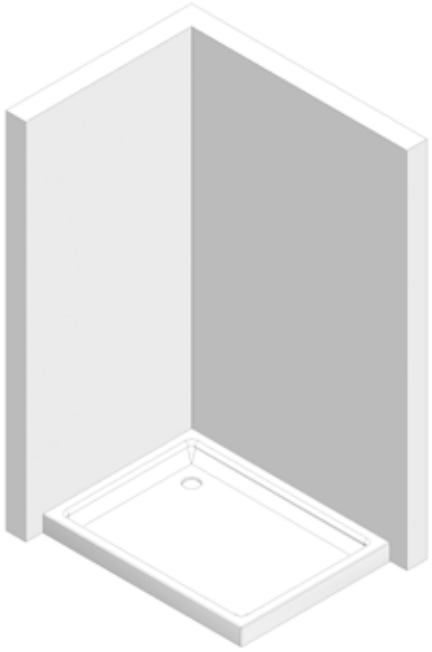

Wanne, Einbaumass Wanne (EBW)

V5WG L/R	1000	1100	1200	1300	1400	1500	1600	1700	1800
EBW	980-1005	1080-1105	1180-1205	1280-1305	1380-1405	1480-1505	1580-1605	1680-1705	1780-1805
ER	7	7	7	7	7	7	7	7	7

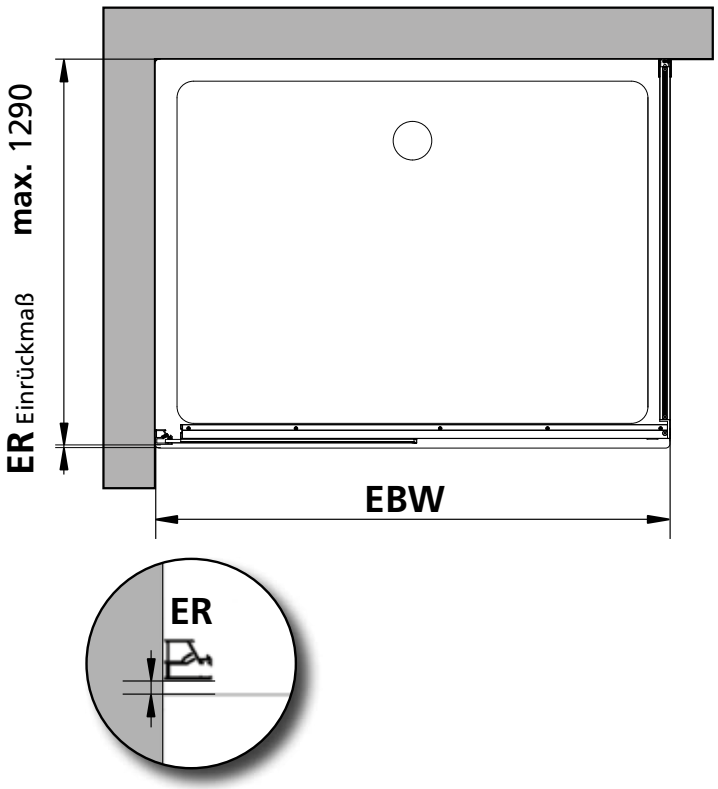

i

(siehe Karton Außenkante)

Der Artikel V5WG_L/R ist zwar speziell für die Montage auf Duschwannen ausgelegt. Sollten Sie ihn dennoch für eine Bodenmontage "
Glasmitte " einsetzen wollen, so finden Sie hierzu mit der Bezeichnung EBG die Maßangaben für diesen Fall.

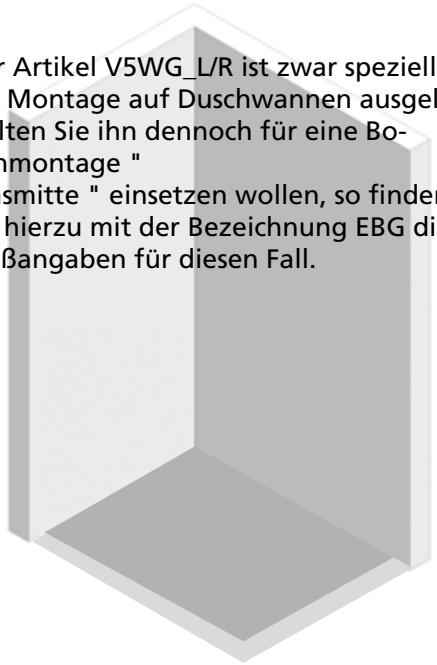

Bodenmontage "Glasmitte" (EBG)

V5WG L/R	1000	1100	1200	1300	1400	1500	1600	1700	1800
EBG	980-1005	1080-1105	1180-1205	1280-1305	1380-1405	1480-1505	1580-1605	1680-1705	1780-1805
AP	7,5	7,5	7,5	7,5	7,5	7,5	7,5	7,5	7,5

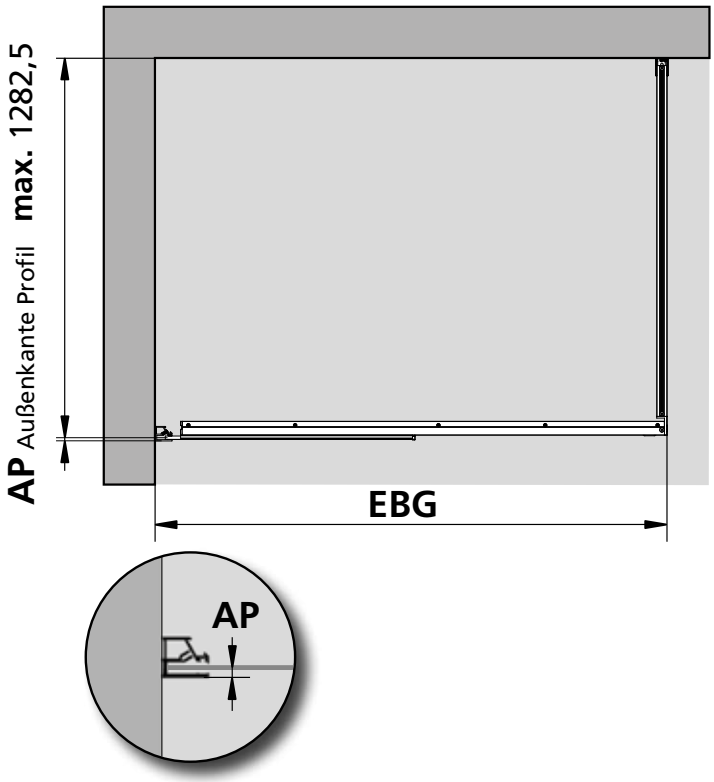

Technische Änderungen vorbehalten! Garantieleistung nur bei Beachtung dieser Anweisungen.

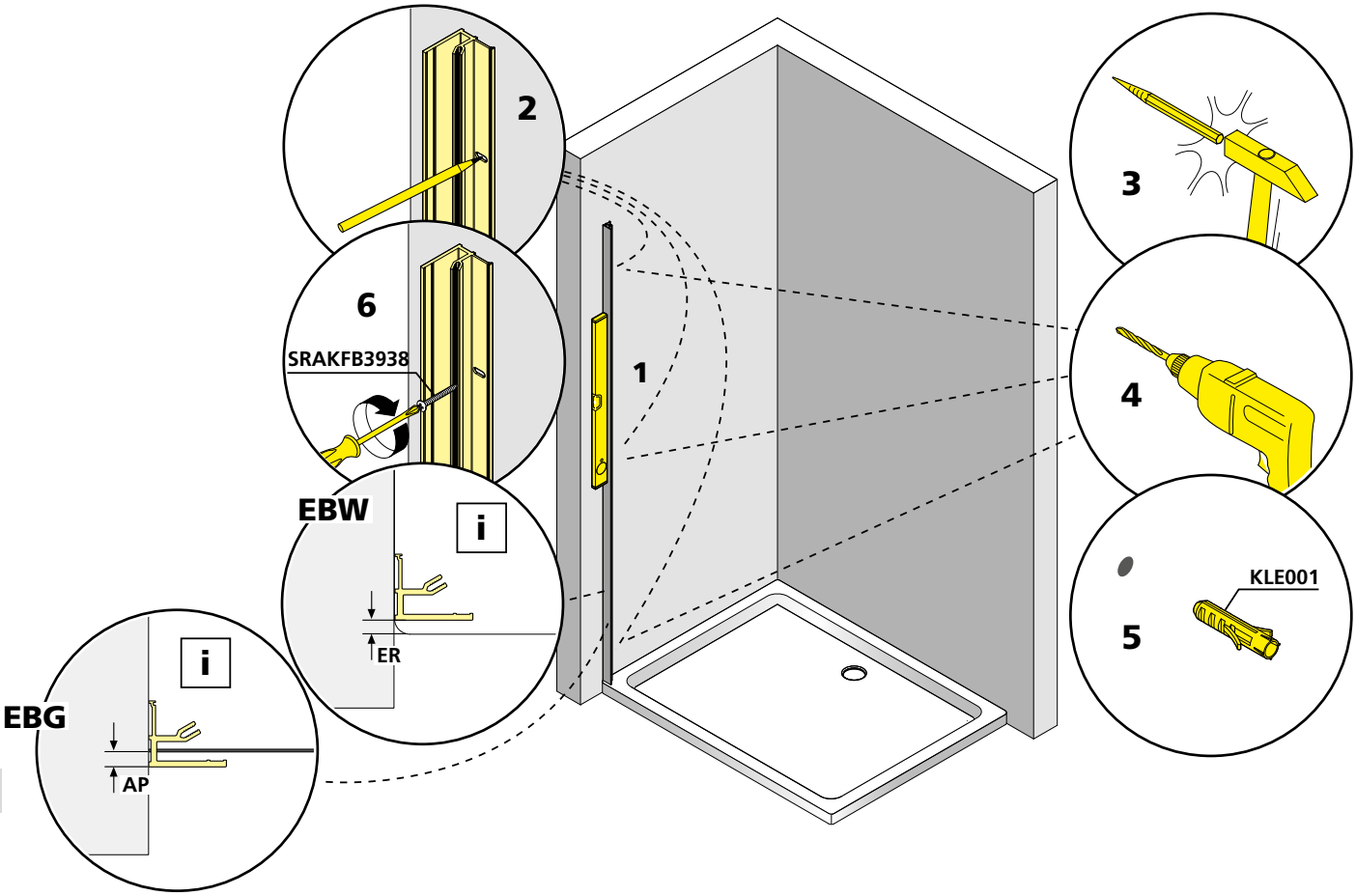

1

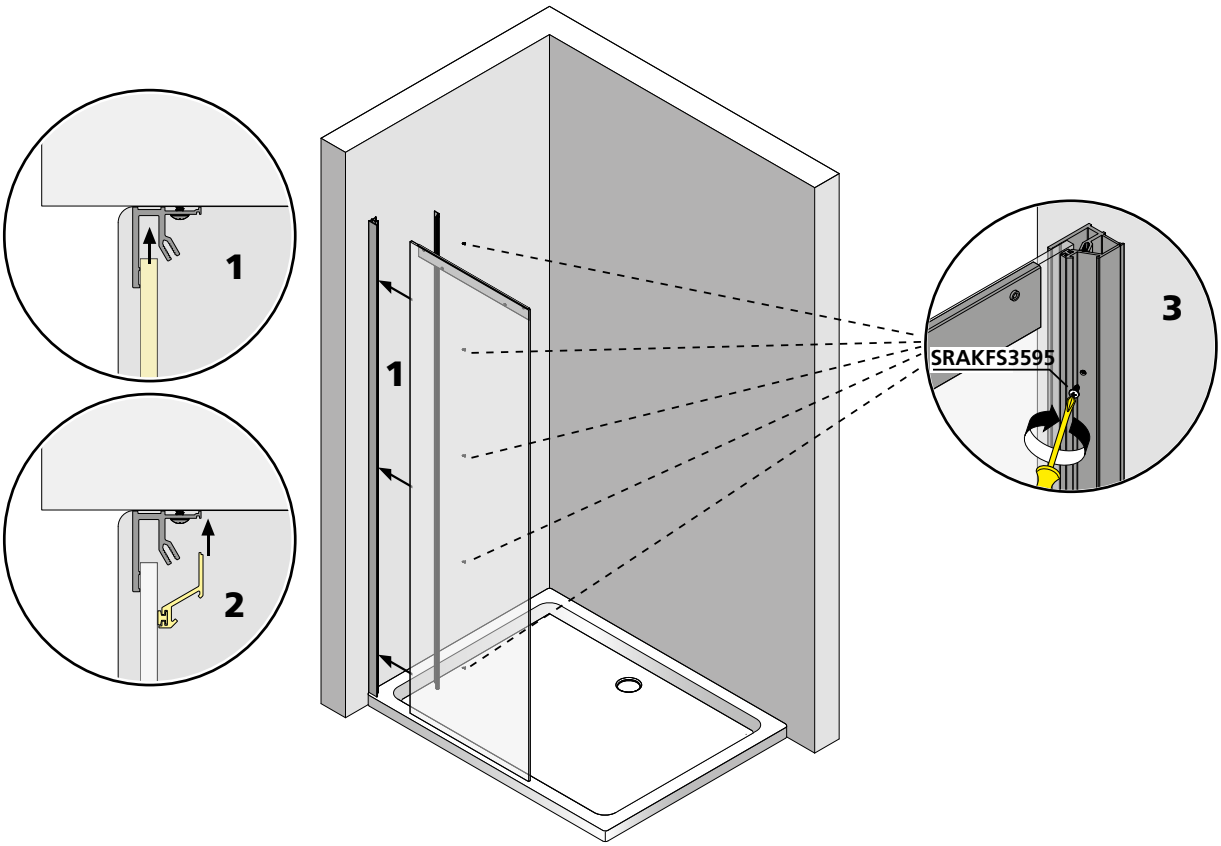

2

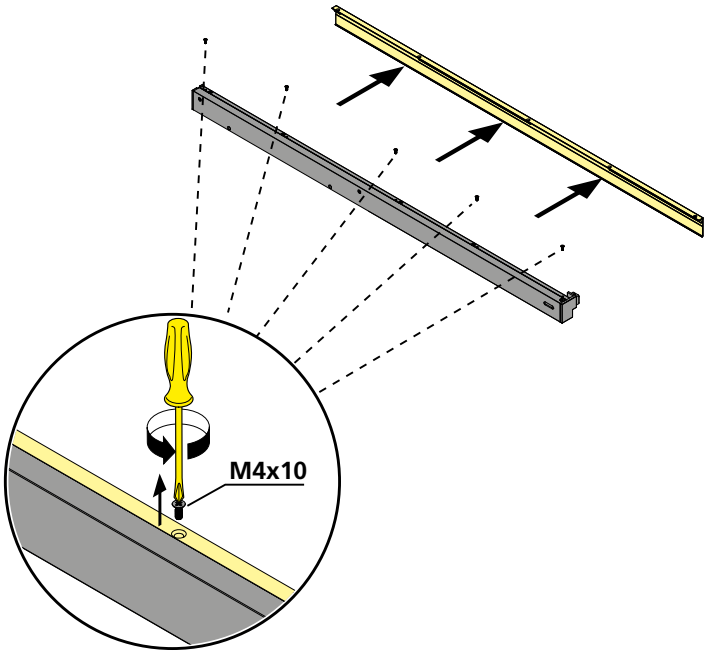

3

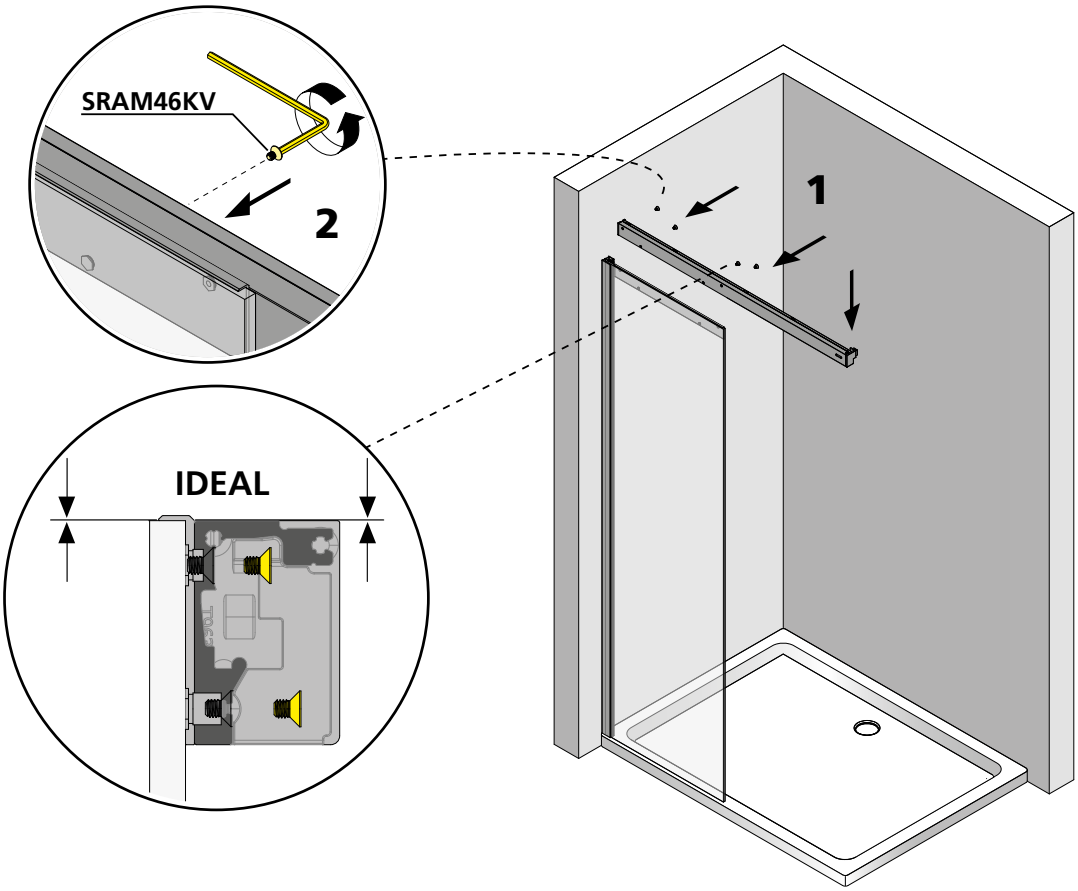

4

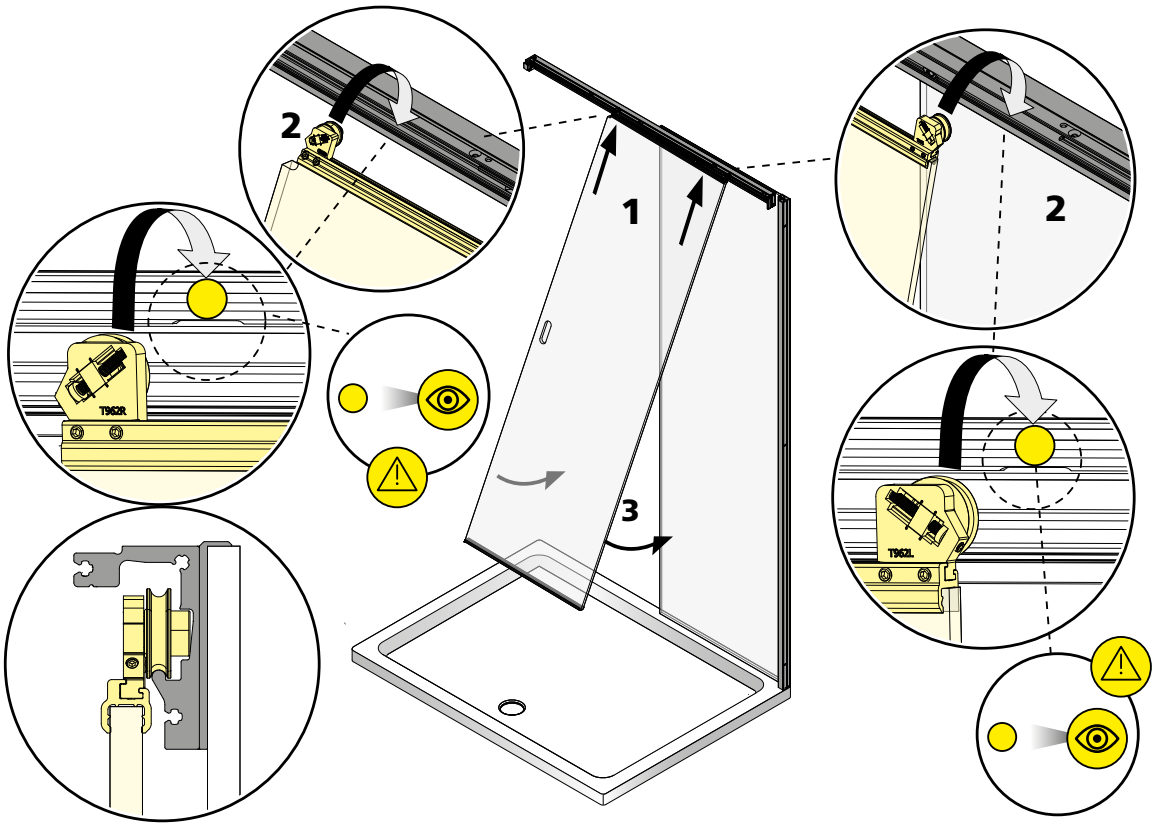

5

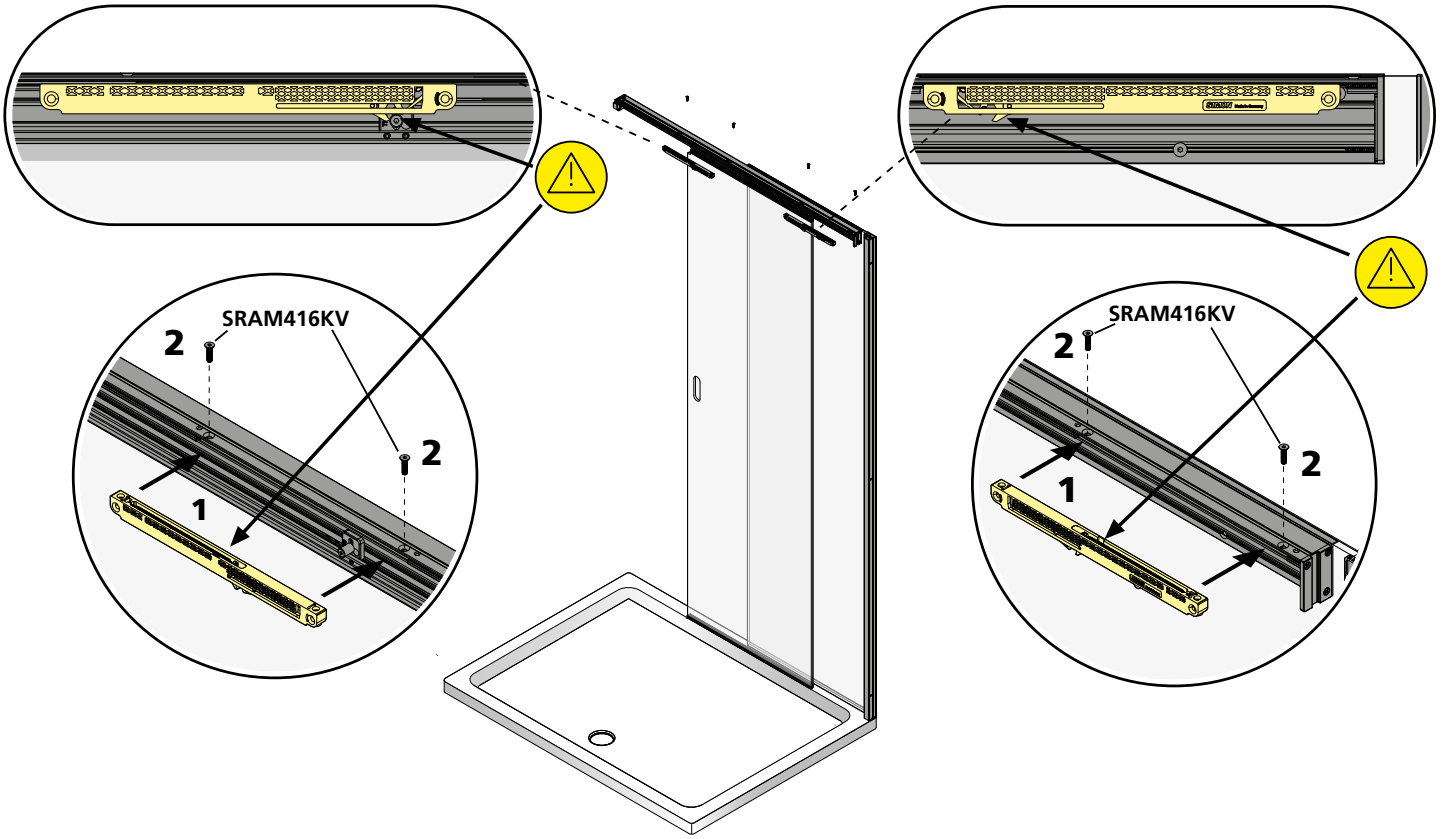

6

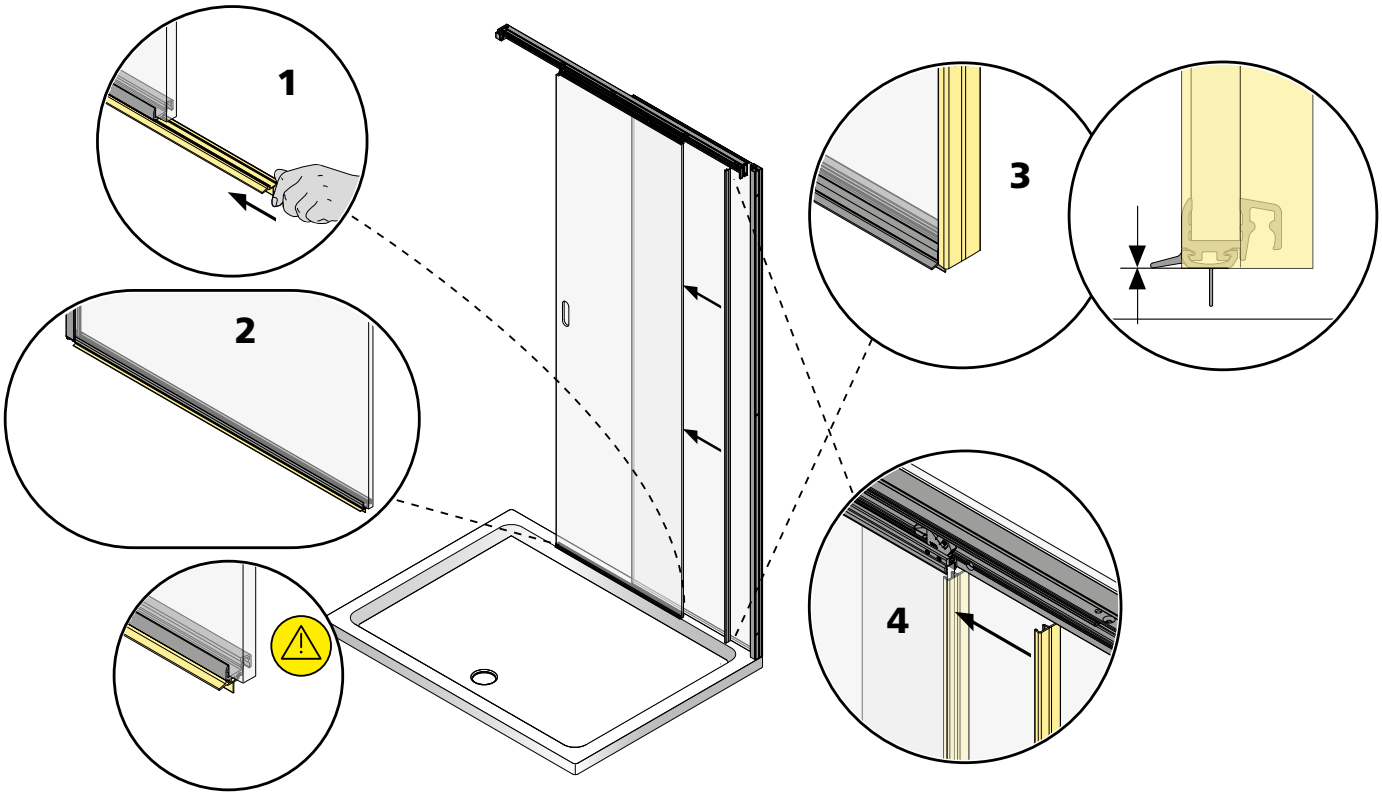

7

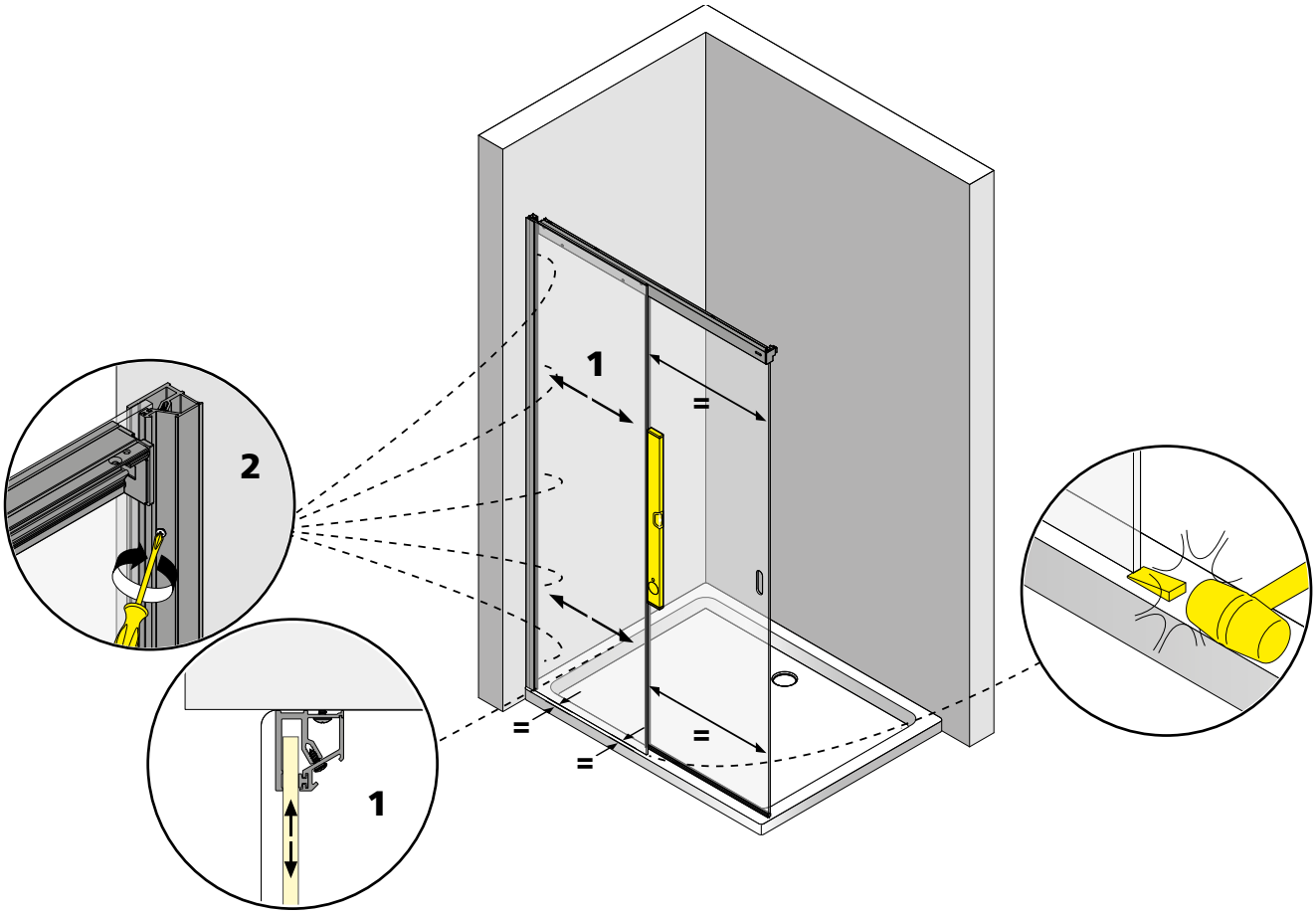

8

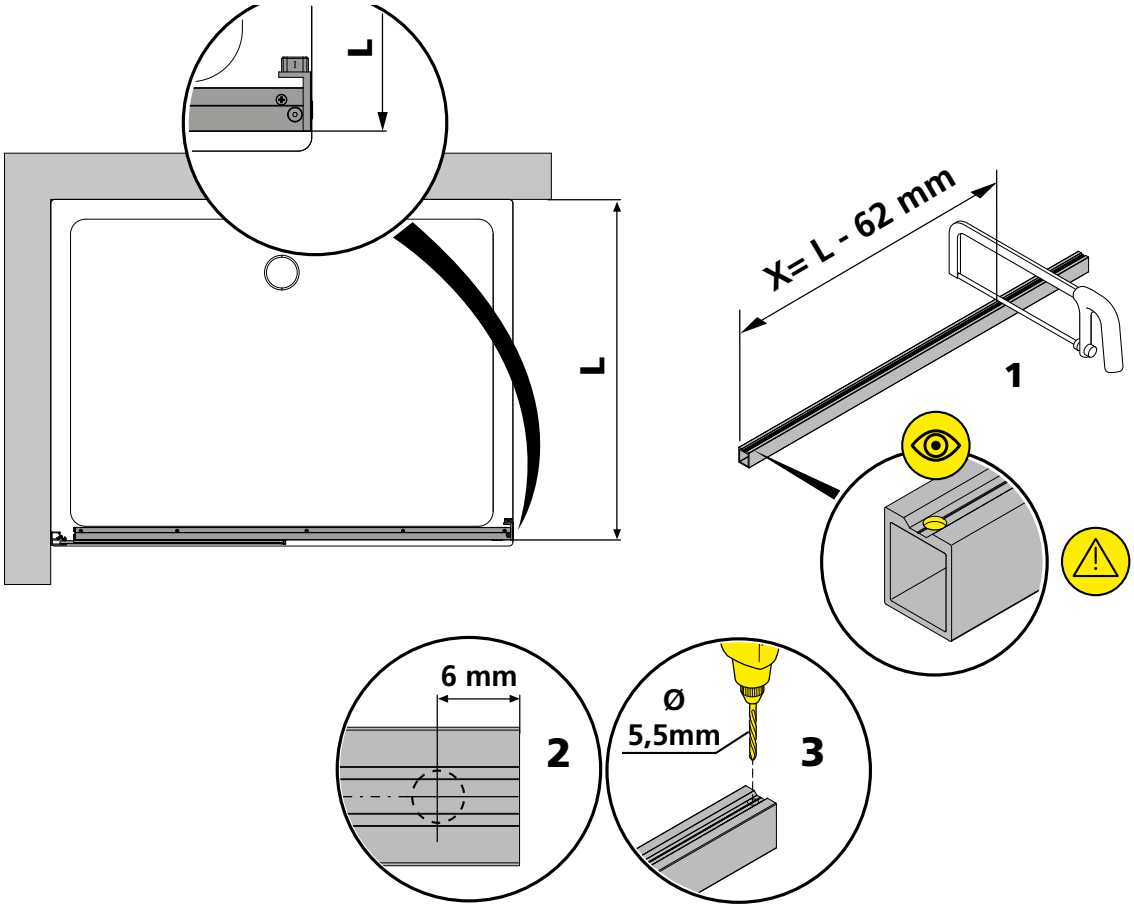

9

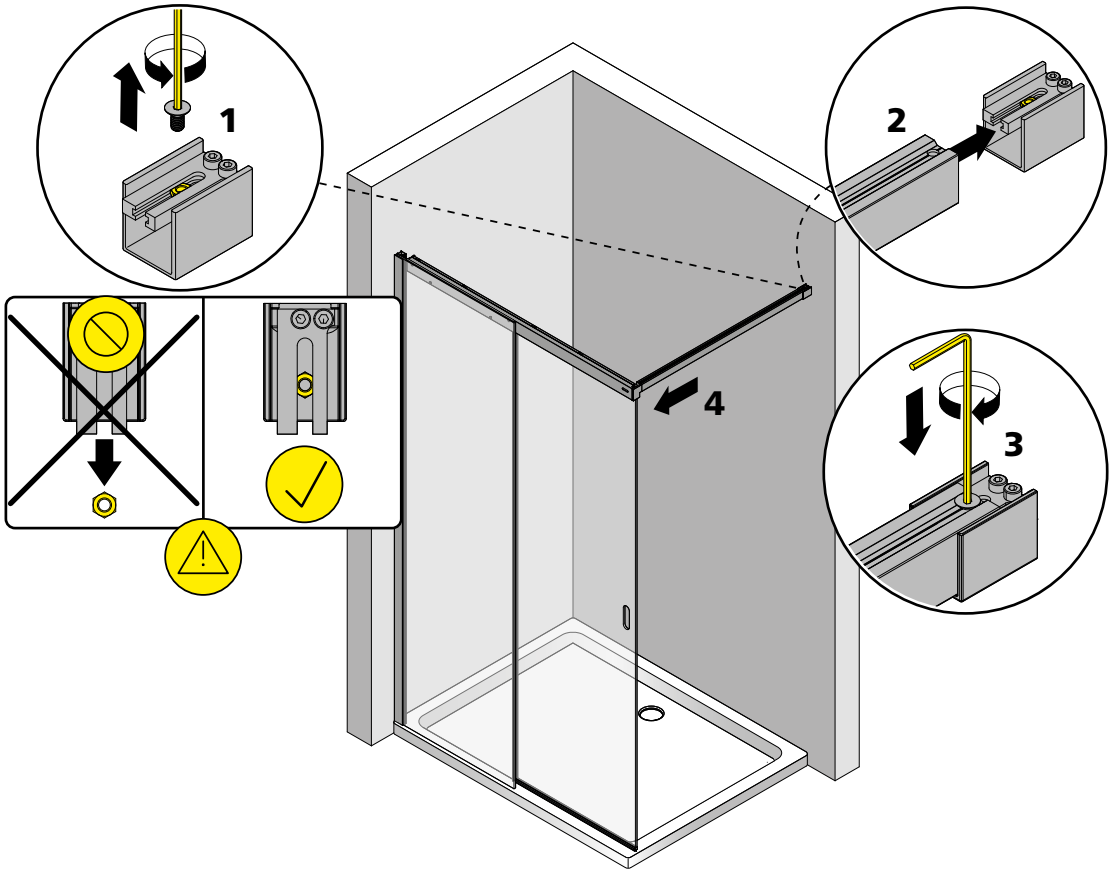

10

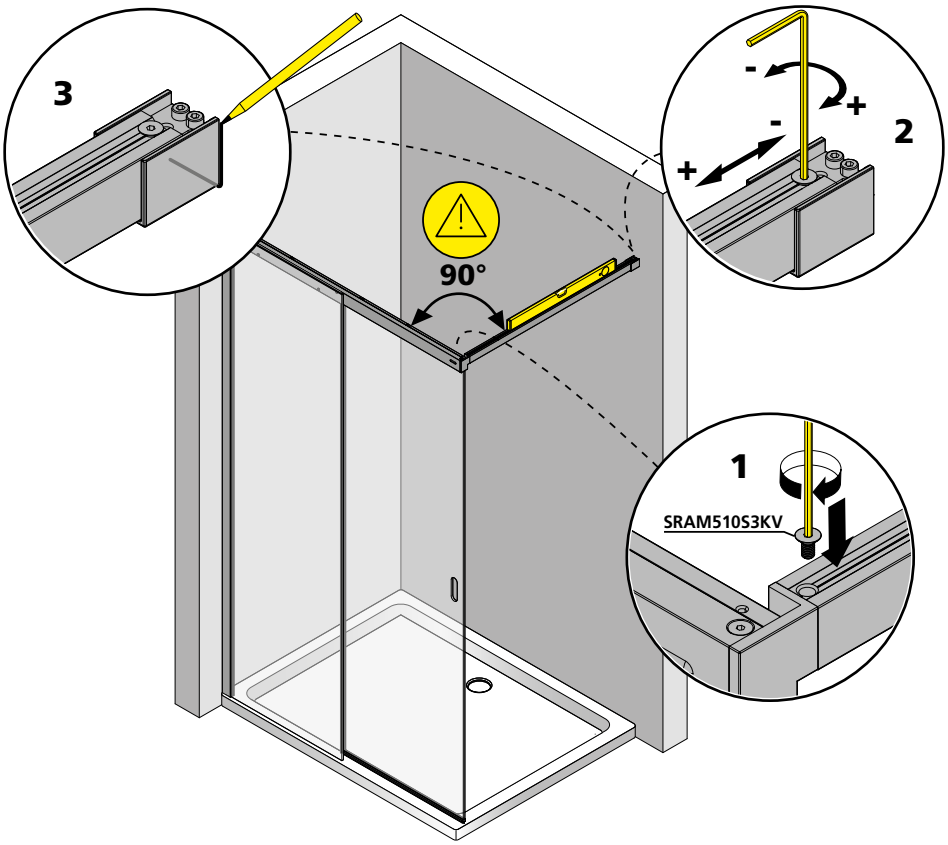

11

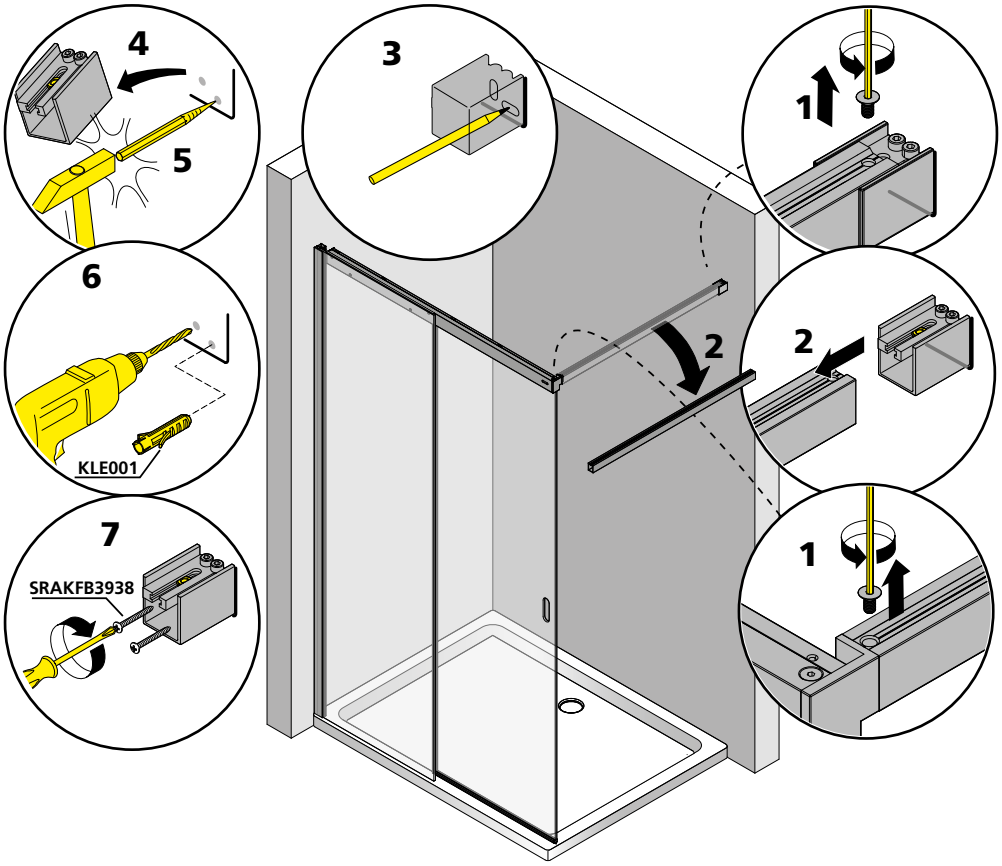

12

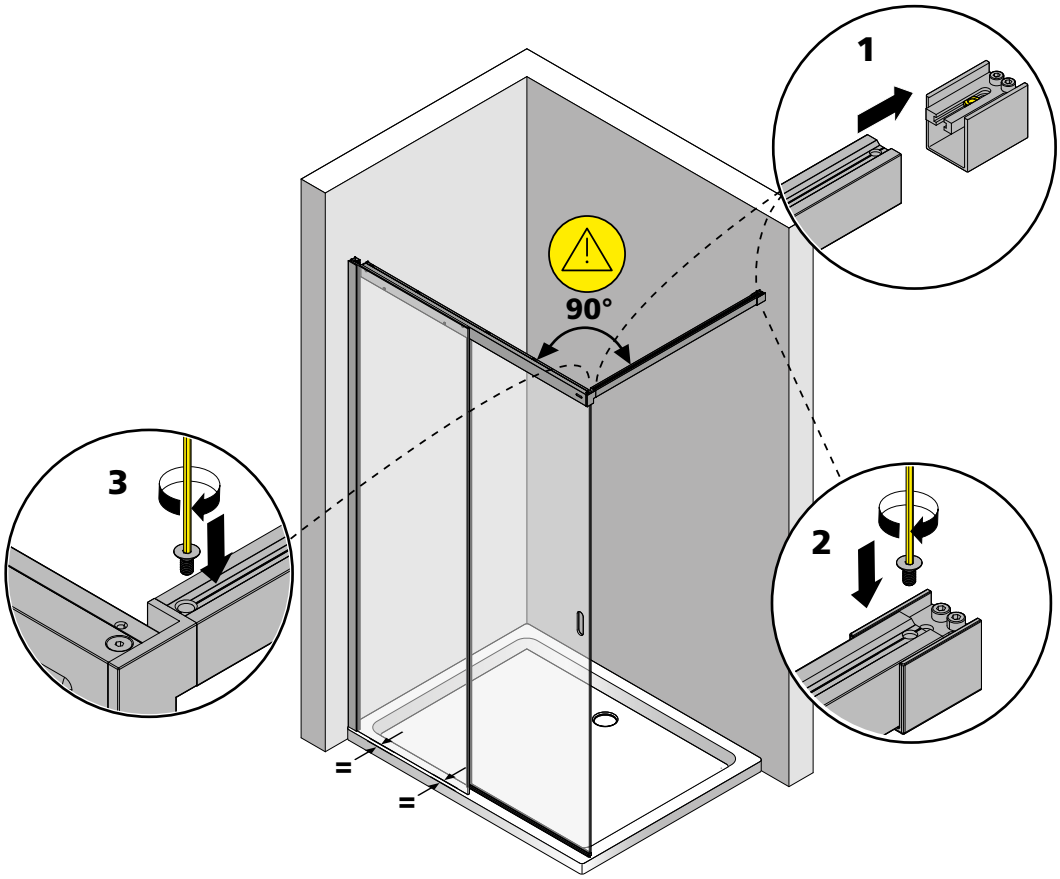

13

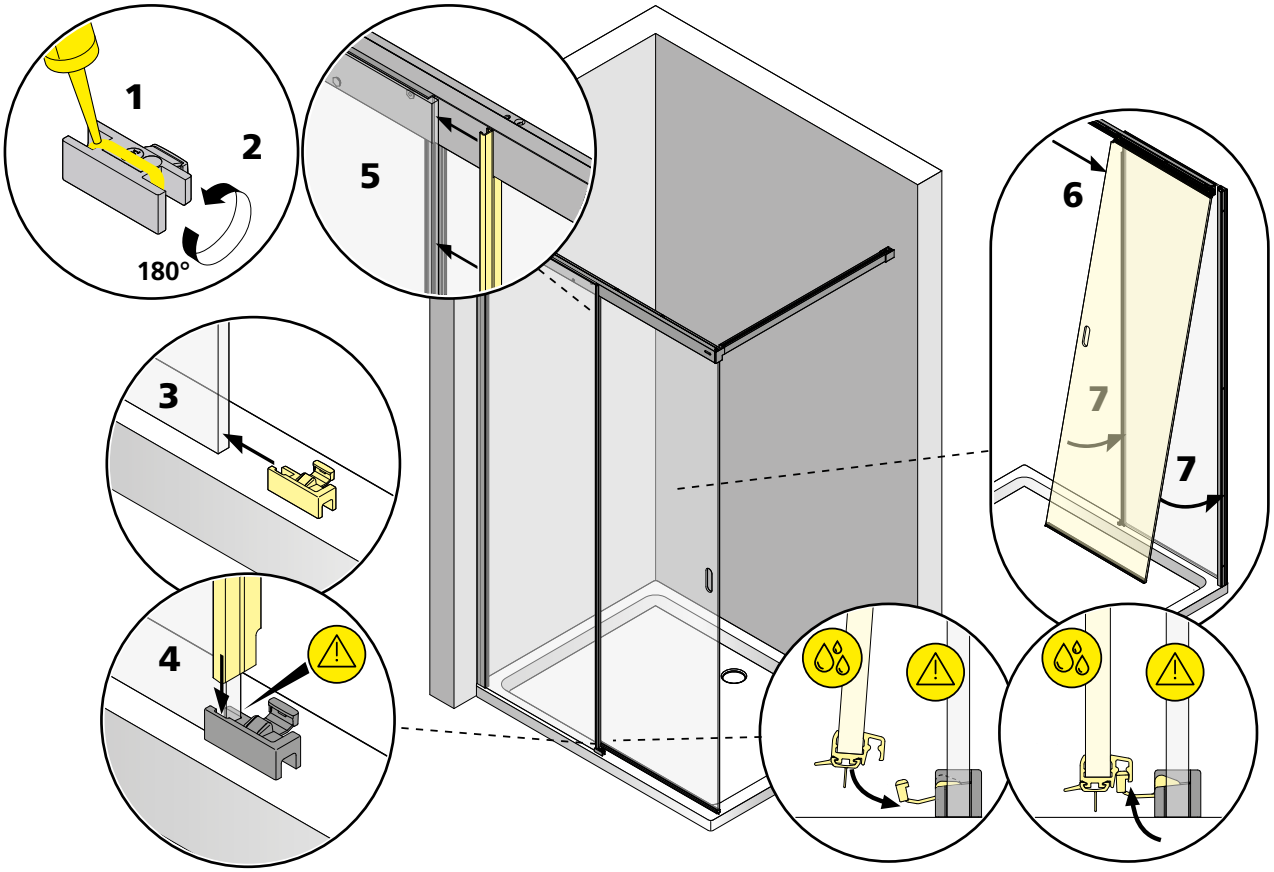

14

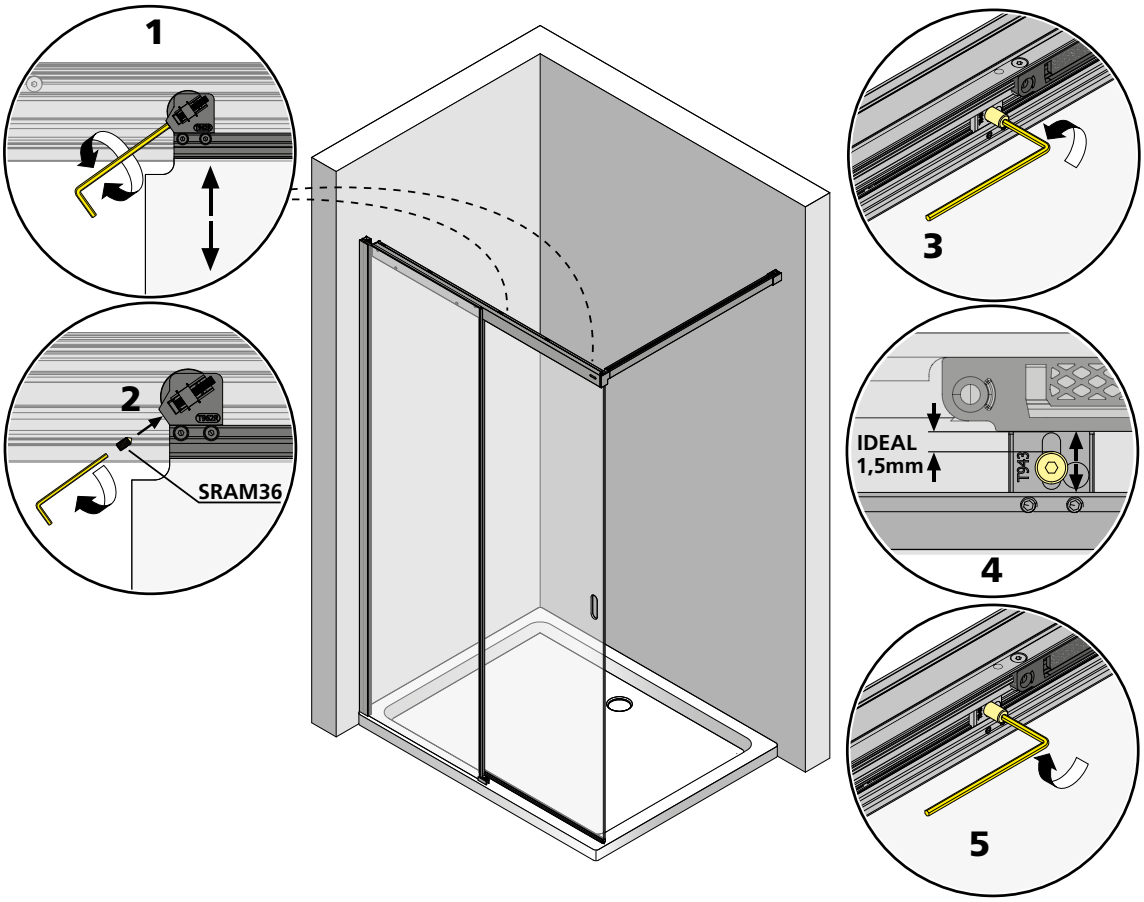

15

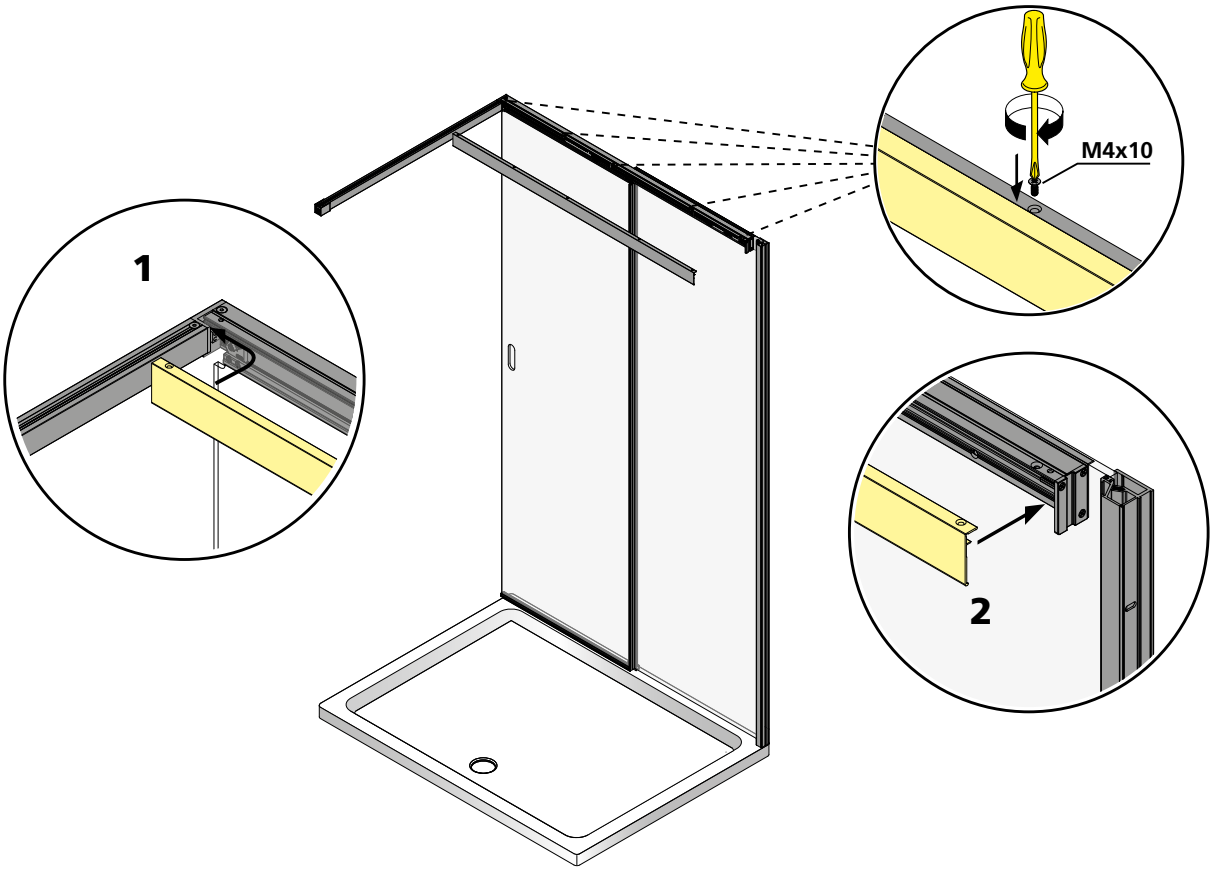

16

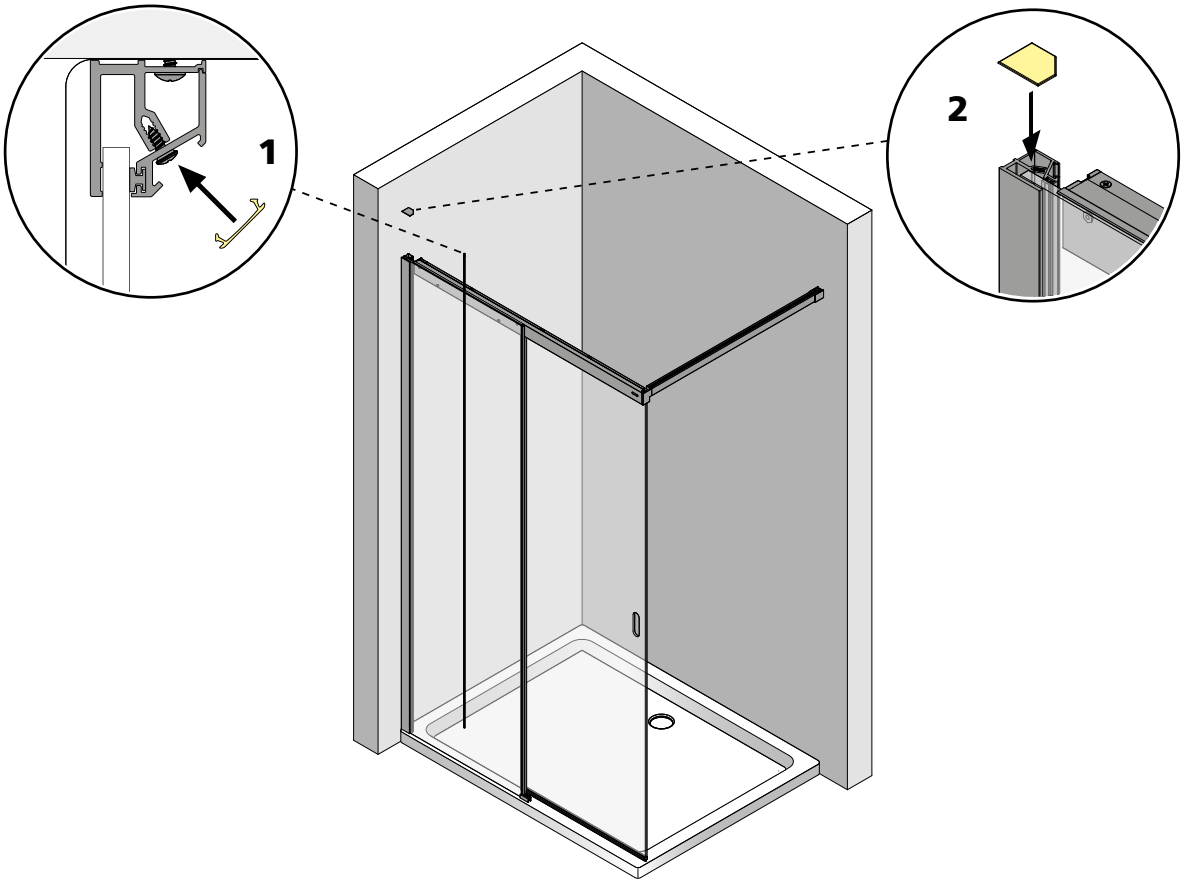

17

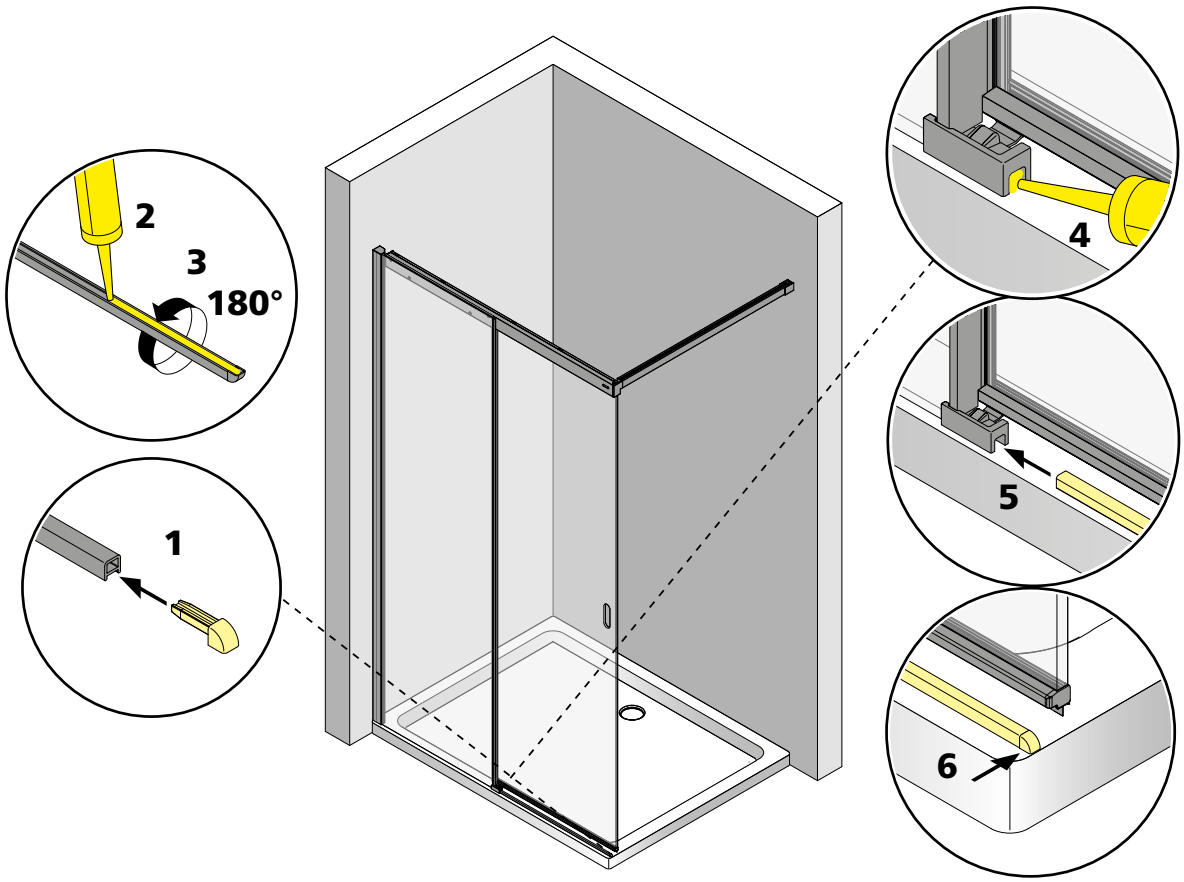

18

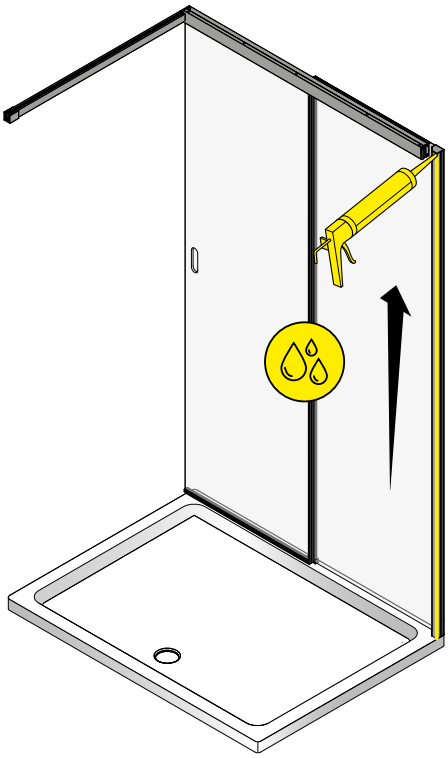

19

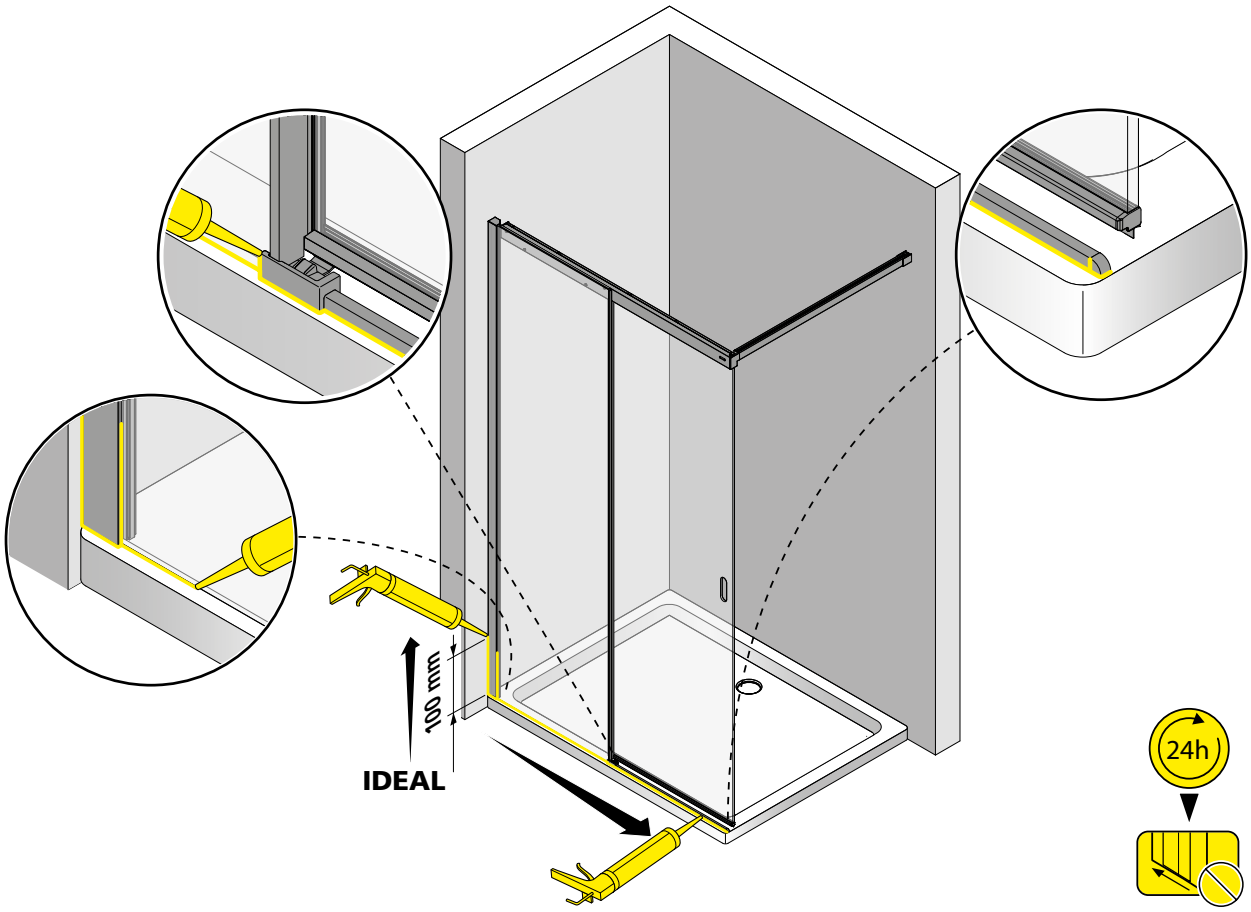

20

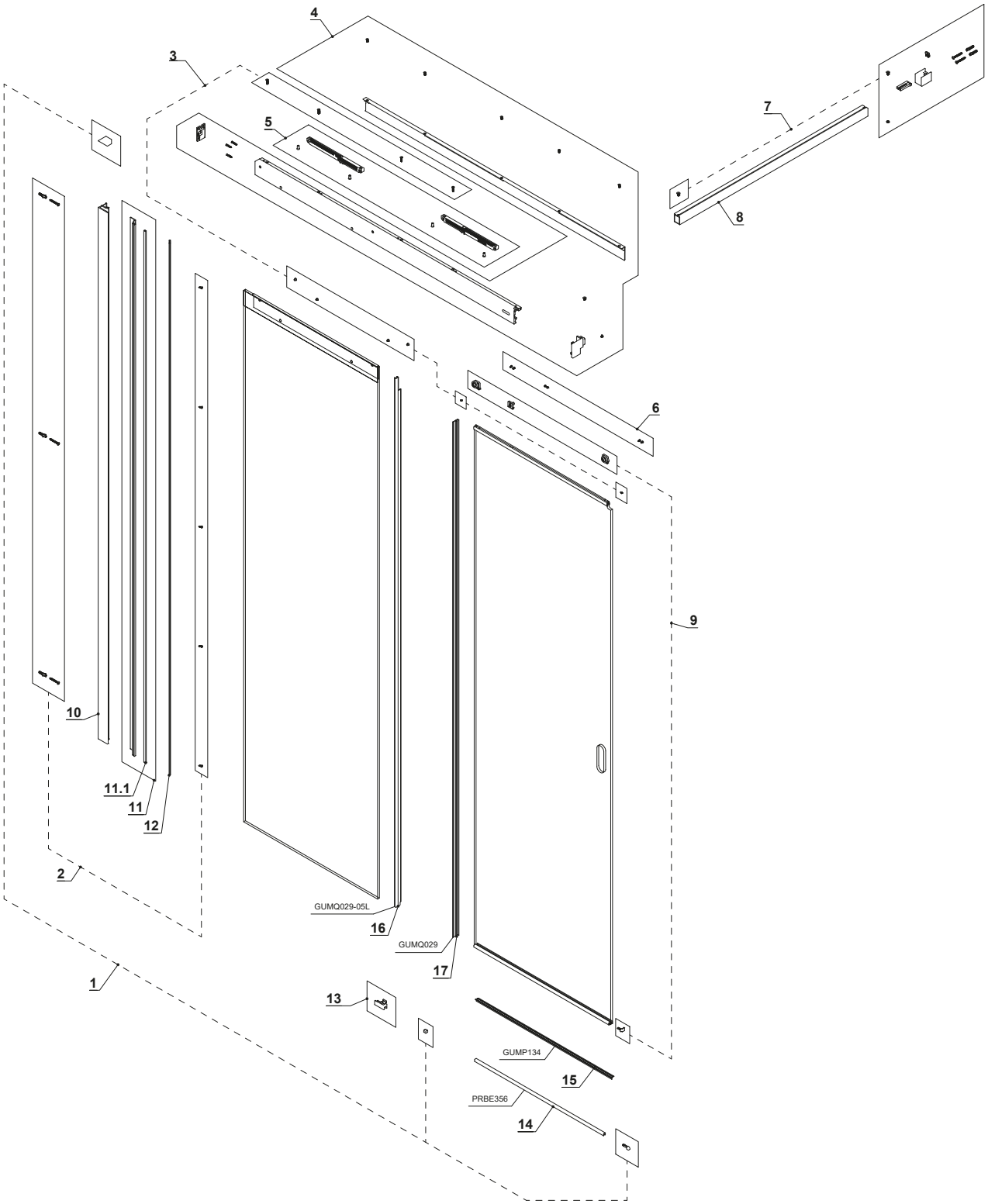
4
3
5
7
8
6
9
10
11.1
11
12
2
GUMQ029-05L
16
GUMQ029
17
1
13
GUMP134
15
PRBE356
14

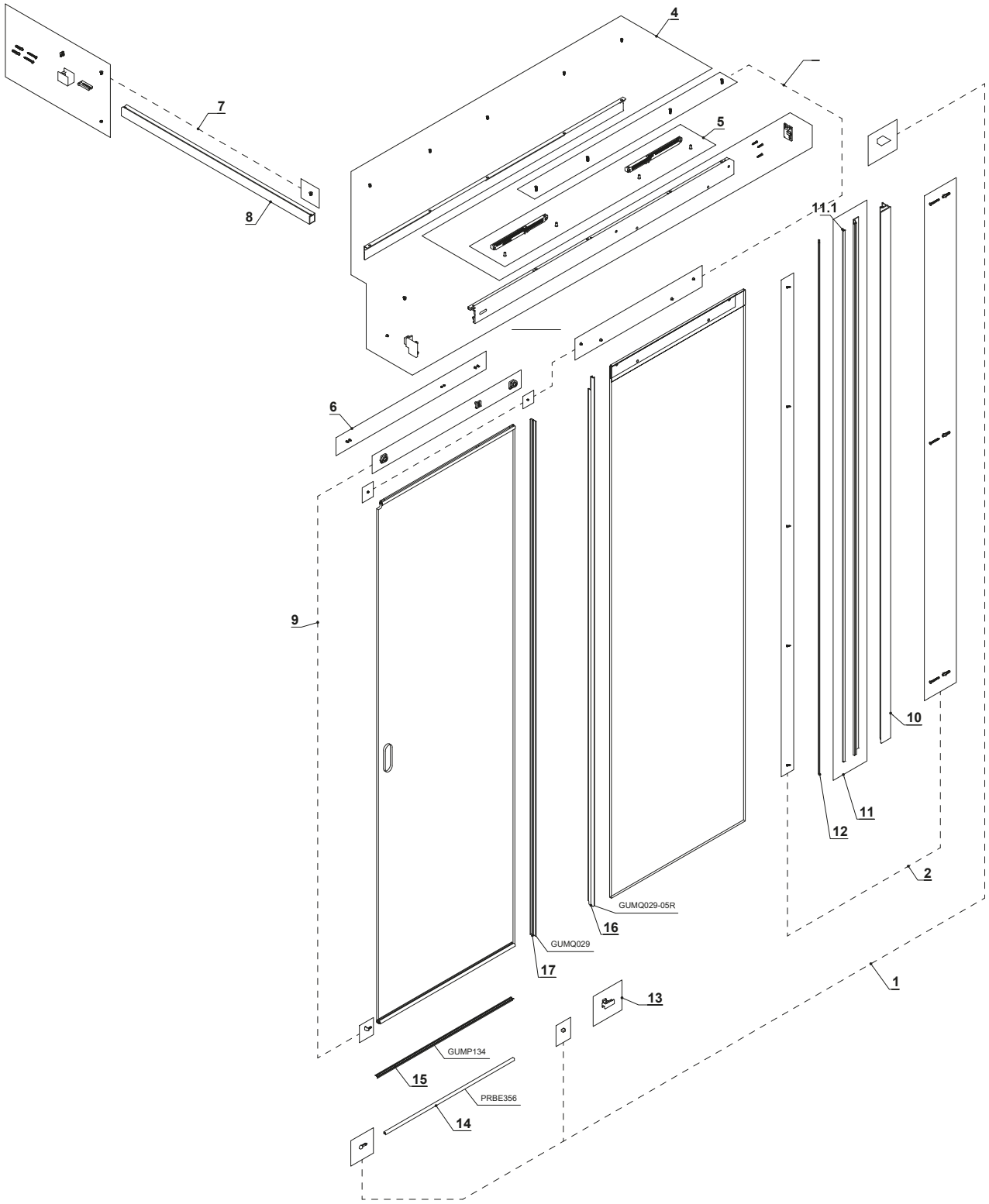
4
7
5
8
11.1
6
9
10
11
12
2
GUMQ029-05R
16
GUMQ029
17
1
13
GUMP134
15
PRBE356
14

D Das Ausschwenken der Türelemente erleichtert das Reinigen der Glasoberflächen

Diese Duschabtrennung ist mit einer innovativen Einzugsautomatik "Soft-Stop" ausgestattet. Ein einfaches Antippen genügt und die Tür wird auf den letzten Zentimetern sanft und vollständig in die „Stop-“ Position gezogen – ähnlich einem hochwertigen Möbeleinzug. Damit sie lange Zeit Freude an dem wartungsfreien Mechanismus haben, ziehen oder drücken Sie die Türe nie mit Schwung in die Anschläge links oder rechts. Infolge könnte die hochwertige Automatik beschädigt werden.

GB The releasable door elements facilitate the cleaning of the glass panels.

This shower enclosure is equipped with an innovative automatic retraction device "Soft-Stop". A simple touch with one finger is enough and the door gently, on the last few centimeters, moves completely to the "open" position – like a high-quality furniture retraction device. To enjoy this mechanism maintenance-free for a long time, do not pull or push the door with force into the open or close position. Thus, this high-quality automatic mechanism could be damaged.

PL Możliwość odchylenia elementów drzwi ulatwia czyszczenie powierzchni szkla.

Ta kabina wyposażona jest w nowoczesny mechanizm automatycznego zamykania się "Soft-Stop". Delikatne popchnięcie wystarczy aby drzwi w ostatniej fazie ruchu płynnie i precyzyjnie doszły do pozycji „zamknięte” – podobnie , jak w wypadku szuflad najwyższej jakości. Aby zachować sprawność mechanizmu, zamykajcie Państwo i otwierajcie drzwi zawsze płynnie i łagodnie. Gwałtowne szarpnięcia i uderzenia mogą spowodować uszkodzenia tego wysokiej klasy mechanizmu.

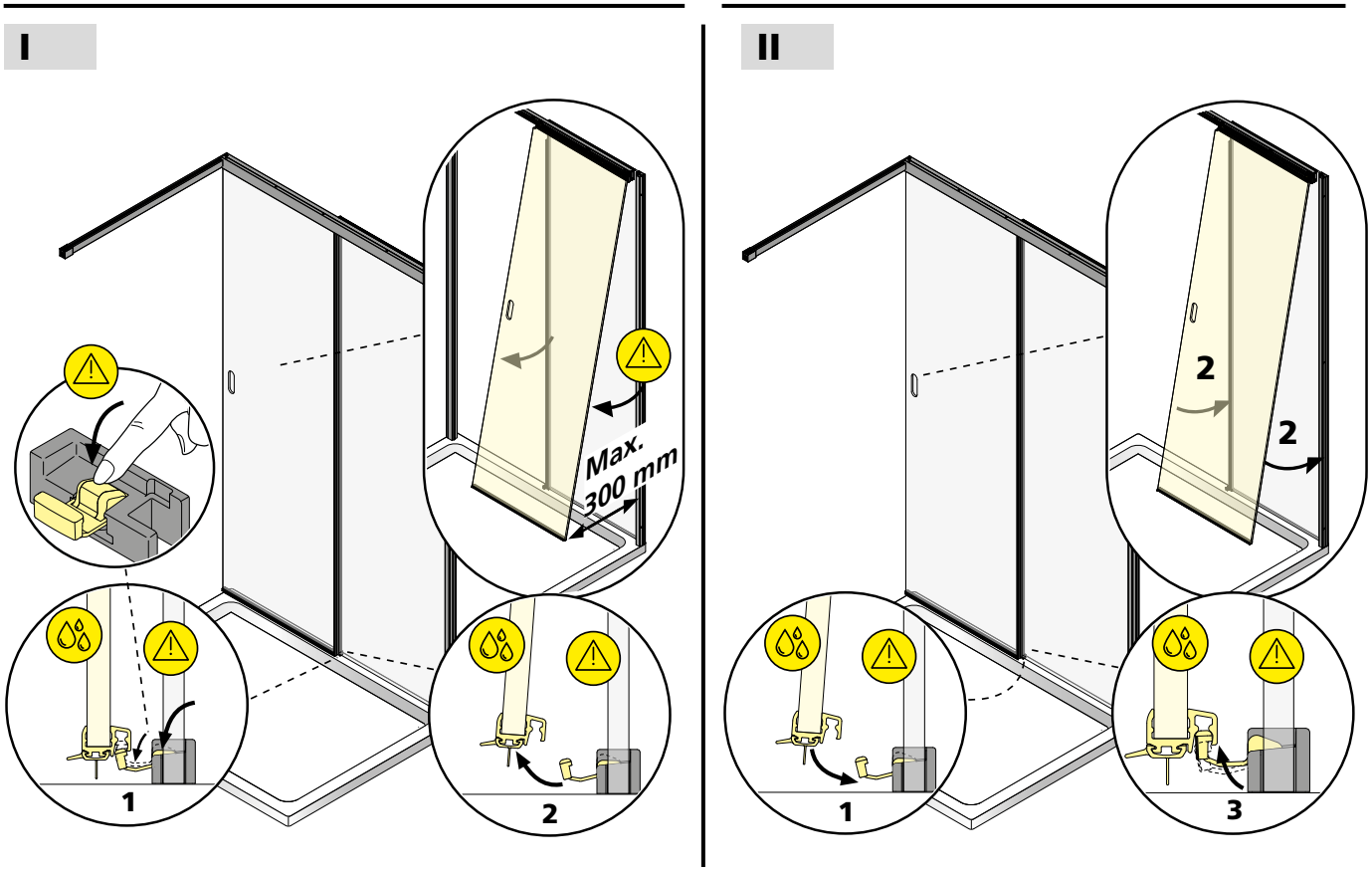

D Der Produzent behält sich jederzeit das Recht, ohne Vorbescheid Abänderungen vorzunehmen.
GB The producer reserves the right to modify the product at any time without prior notice.
PL Producent zastrzega sobie prawo do wprowadzania zmian bez uprzedniego powiadamiania.

CE

VERMON VF-ST2F L/R - 15/03/23
VFST2F