VIGOUR

DUSCHWANNE

DES12090BE

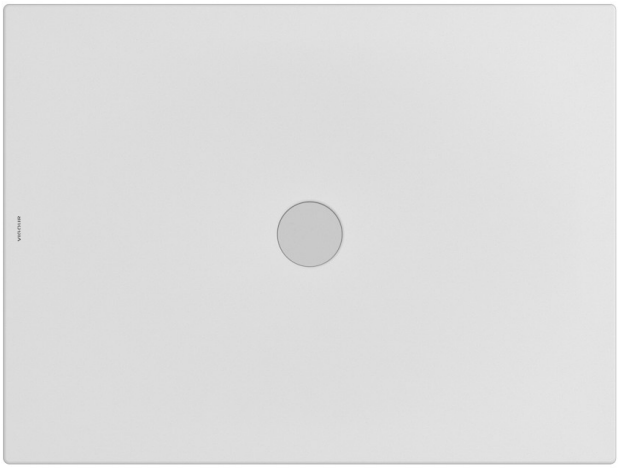

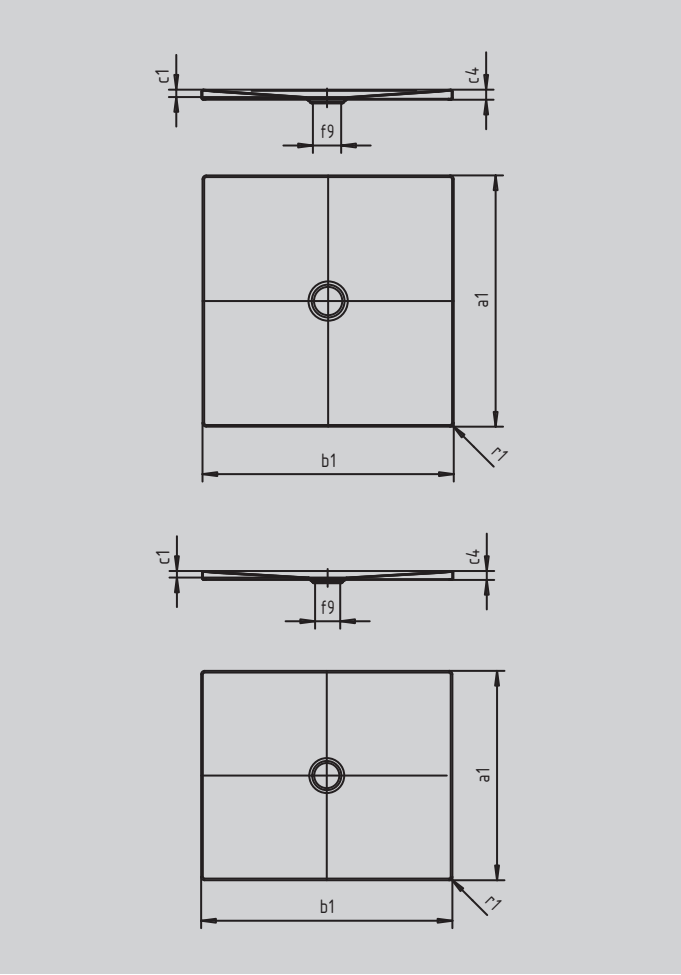

Artikelnummer		DES12090BE
Äußere Länge	a_1	900 mm
Äußere Breite	b_1	1200 mm
Tiefe Innen	c_1	23 mm
Randhöhe	c_4	32 mm
Durchmesser Ablaufloch	f_9	Ø 90 mm
Äußerer Radius	r_1	12 mm
Gewicht der emaillierten Wanne		29 kg