VIGOUR

DUSCHWANNE

CLS9075EFAP

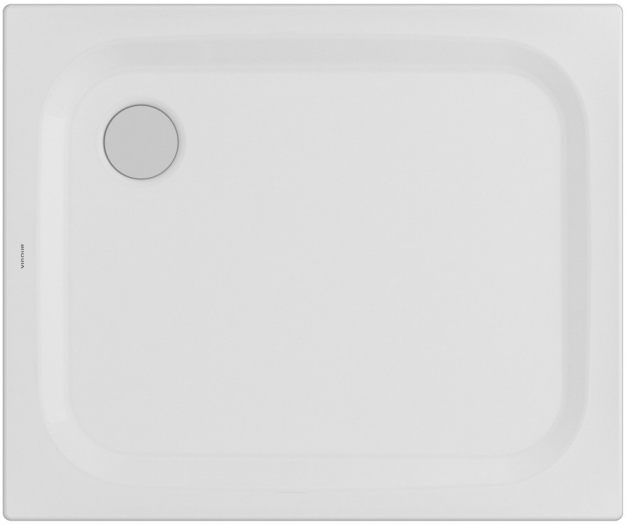

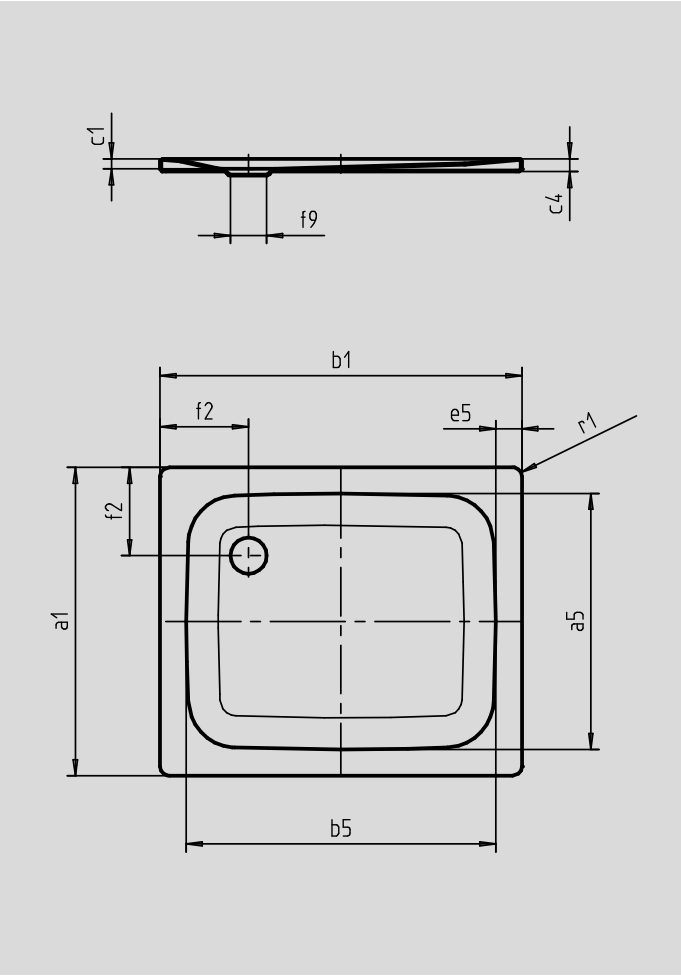

Artikelnummer		CLS9075EFAP
Äußere Länge	a_1	750 mm
Innere Länge	a_5	650 mm
Äußere Breite	b_1	900 mm
Innere Breite	b_5	800 mm
Tiefe Innen	c_1	35 mm
Randhöhe	c_4	32 mm
Randbreite	e_5	50 mm
Abstand Wannenrand bis Mitte Ablaufloch	f_2	200 mm
Durchmesser Ablaufloch	f_9	Ø 90 mm
Äußerer Radius	r_1	12 mm
Gewicht der emaillierten Wanne		20,2 kg