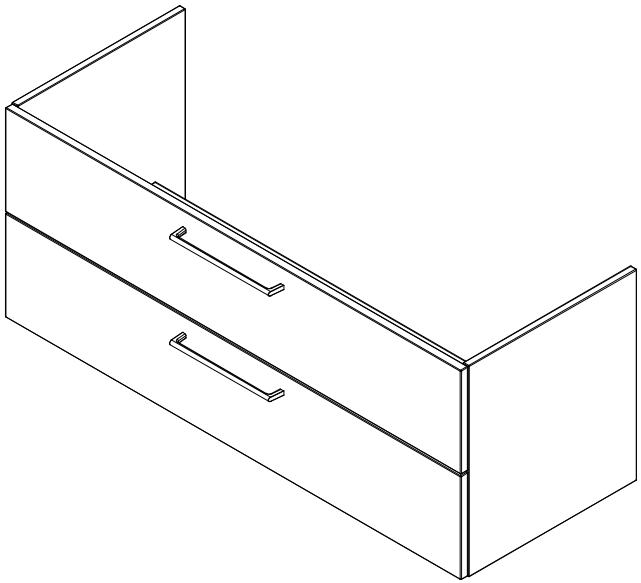

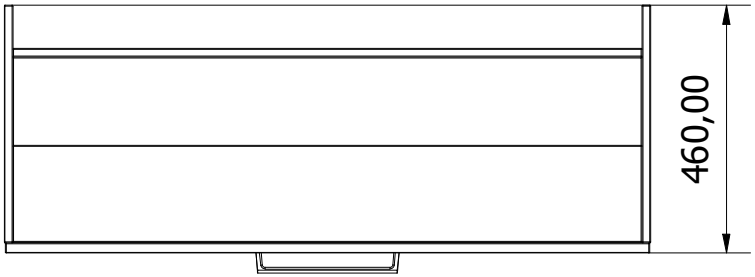

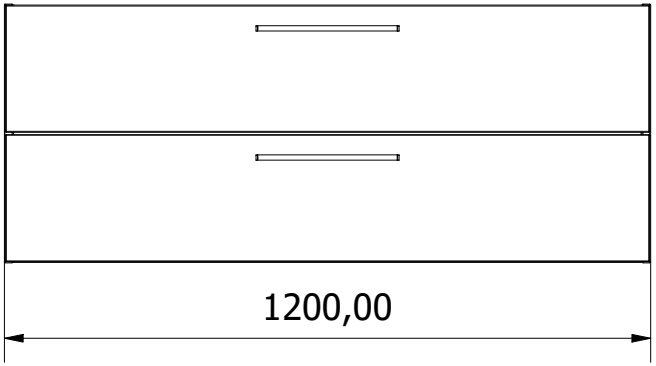

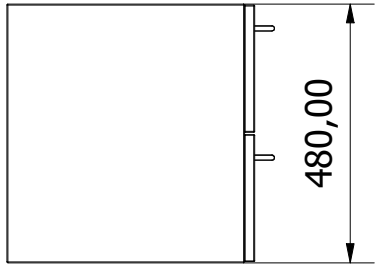

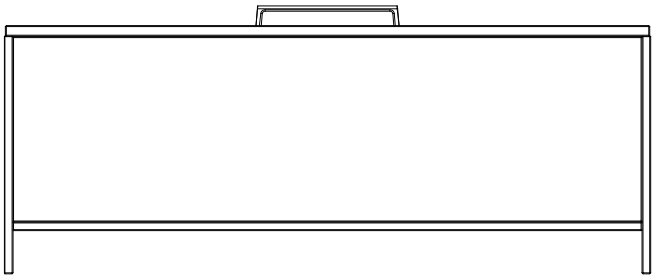

VIGOUR

Produkt
Waschtischunterschrank

KBN
DEWVCJ1206AA

Beschreibung
WTU derby f. clivia
CLIVMWT121/2H H/T/B
480x460x1200 Gr.6

Eine Vervielfältigung der Zeichnungen, sowie die Weitergabe an Dritte bedarf der schriftlichen Genehmigung der Vigour GmbH. Die Verwendung der Daten sowie der technischen Zeichnungen erfolgt auf eigenes Risiko, unter Ausschluss jeglicher Haftung der Vigour GmbH. Alle Maßangaben sind unverbindlich; Maß- und Modelländerungen bleiben vorbehalten.