Technische Daten

Produkt: **Einhand-Spültischbatterie derby style m.herausz. U-Ausl. schwenkb. verchr. VIG**

Artikel-Nr.: **DESSPUAA**

Artikeltext

Einhand-Spültischbatterie
Einlochmontage
geschlossener Hebel
Strahlregler M24xIA
Keramik Kartusche Ø36mm
Durchflussmenge bei 3 bar = 9,5 l/min.
herausziehbarer Auslauf
schwenkbarer Auslauf 230°
flexible Anschlüsse G 3/8
Schaftbefestigung
Ausladung = 230mm
Auslaufhöhe = 225mm
Gesamthöhe = 400mm
Höhe der Arbeitsplatte bis 40mm

Fabrikat: VIGOUR
Modell: derby style
Art. Nr. DESSPUAA
DVGW beantragt

Produktabbildung

Maßzeichnung

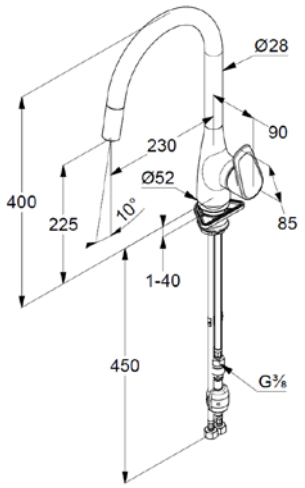
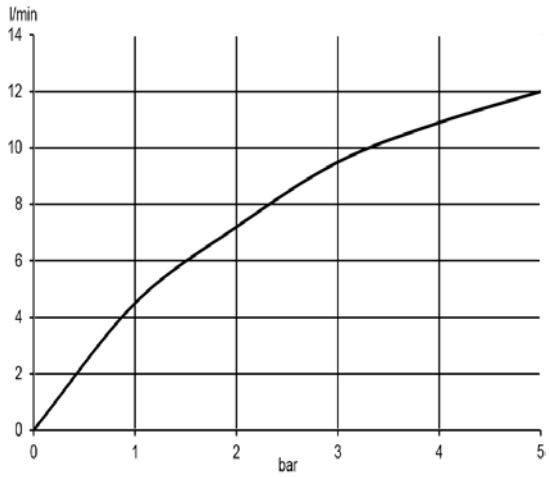
Durchflussdiagramm