Technische Daten

Produkt: **Einhand-Wandbatterie derby plus m. Hebel offen Ausl. 145mm m.absp.S-Anschl.vc.VIG**

Artikel-Nr.: **DEPOHWB145**

Artikeltext

Einhand-Wandbatterie
Wandmontage, DN 15
Armaturenkörper Messing verchromt
offener Hebel
schwenkbarer Auslauf 90°
verstellbarer Strahlregler M24x1
Farbe: chrom
Keramik-Kartusche Ø 36 mm
mit Heißwasserbegrenzung
absperrbare S-Anschlüsse G ½ x G ¾
Durchflussmenge 7,6 l/min bei 3 bar
Ausladung 145 mm
Breite 200 mm

Fabrikat: VIGOUR
Modell: derby plus
Art. Nr. DEPOHWB145

Produktabbildung

Maßzeichnung

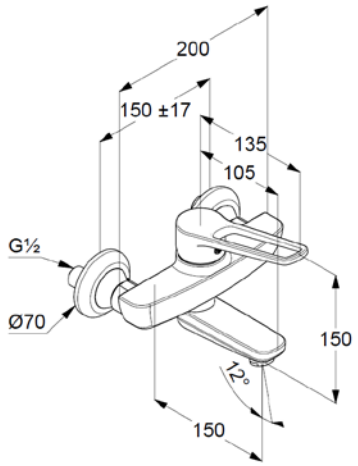
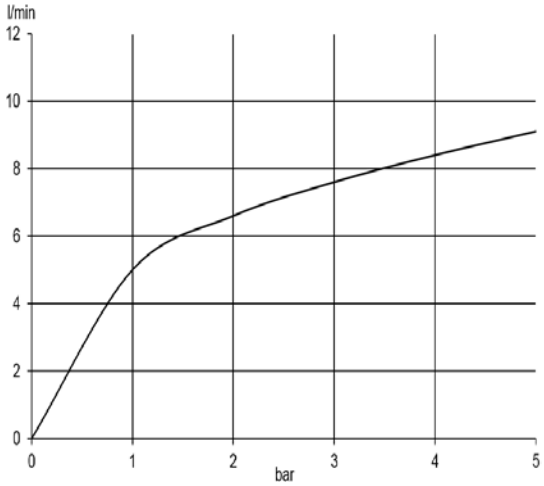
Durchflussdiagramm