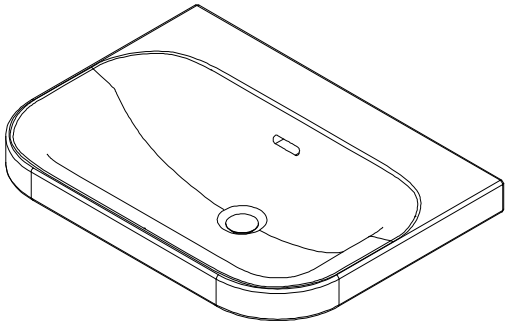

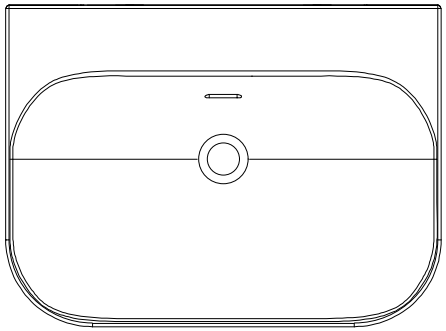

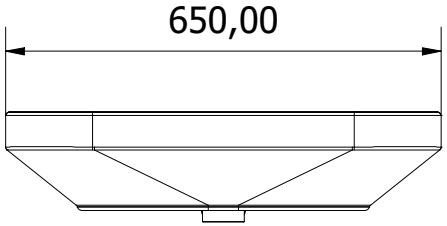

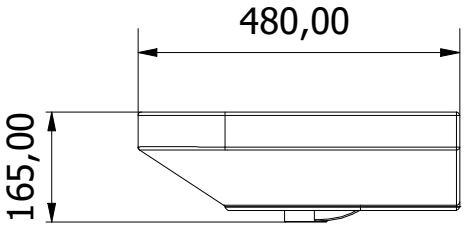

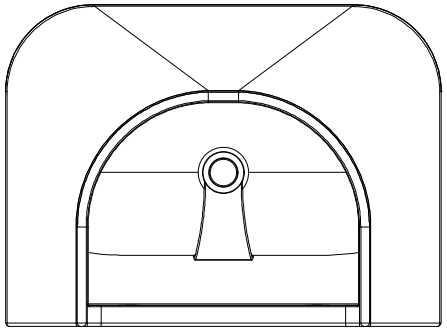

VIGOUR

Produkt	Waschtisch
KBN	DESP65OH
Beschreibung	Waschtisch derby style plus 65x48cm ohne HL mit ÜL weiss PflegePLUS VIGOUR

www.vigour.de

Eine Vervielfältigung der Zeichnungen, sowie die Weitergabe an Dritte bedarf der schriftlichen Genehmigung der Vigour GmbH. Die Verwendung der Daten sowie der technischen Zeichnungen erfolgt auf eigenes Risiko, unter Ausschluss jeglicher Haftung der Vigour GmbH. Alle Maßangaben sind unverbindlich; Maß- und Modelländerungen bleiben vorbehalten.