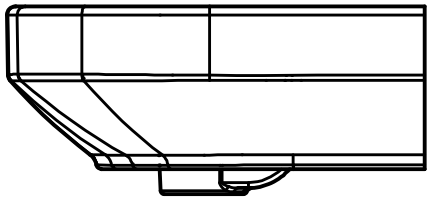

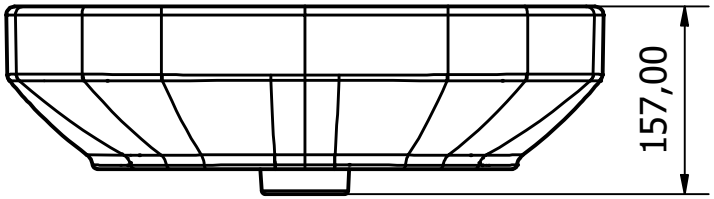


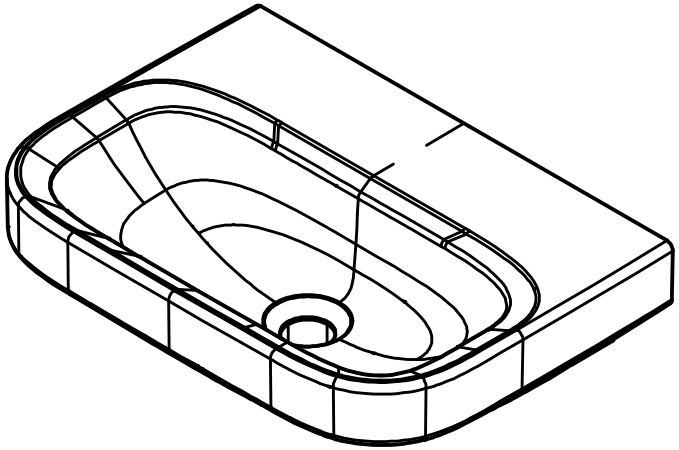

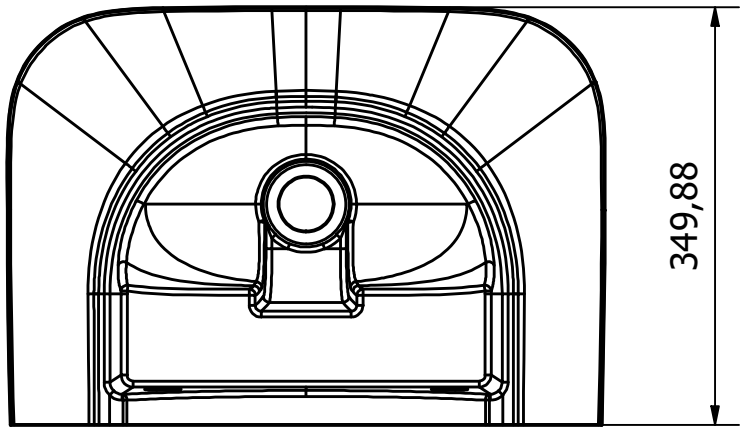


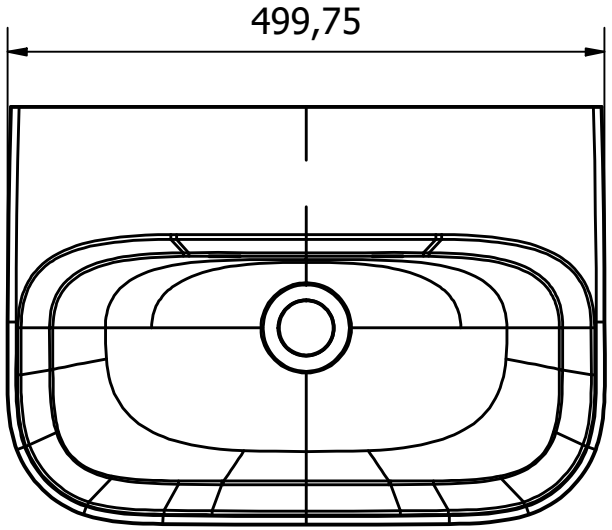


Eine Vervielfältigung der Zeichnungen, sowie die Weitergabe an Dritte bedarf der schriftlichen Genehmigung der Vigour GmbH. Die Verwendung der Daten sowie der technischen Zeichnungen erfolgt auf eigenes Risiko, unter Ausschluss jeglicher Haftung der Vigour GmbH. Alle Maßangaben sind unverbindlich; Maß- und Modelländerungen bleiben vorbehalten.

VIGOUR

Produkt
Handwaschbecken

KBN
DESP50OHOU

Beschreibung
Handwaschbeck.derby style plus 50x35cm ohne Hahnloch ohne Überlauf weiss

VIGOUR www.vigour.de