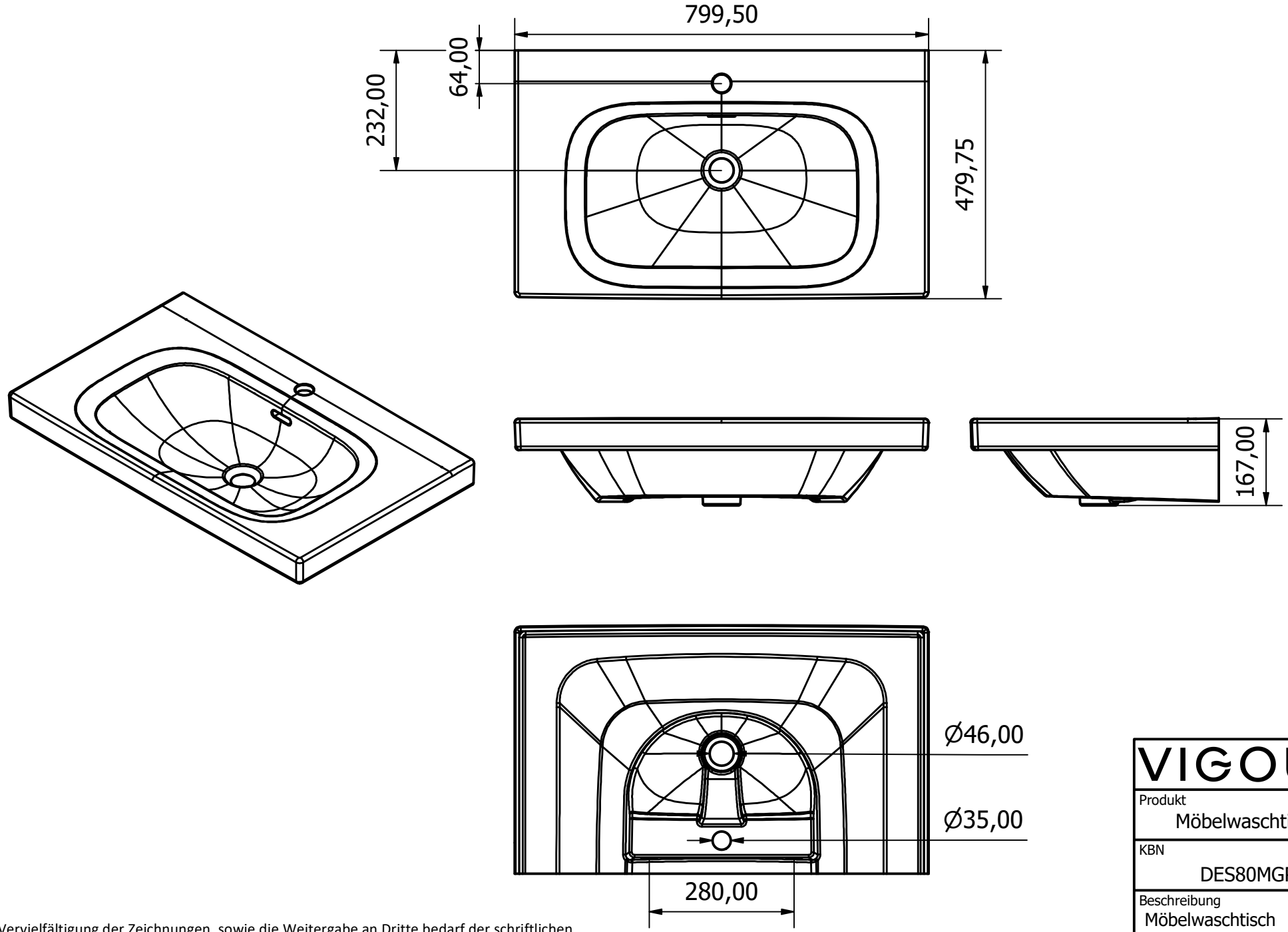


VIGOUR

| | |
|---|---|
| Produkt | Möbelwaschtisch |
| KBN | DES80MGP |
| Beschreibung | Möbelwaschtisch<br>derby style 80x48cm<br>geschliffen weiss<br>PflegePLUS VIGOUR |

www.vigour.de

Eine Vervielfältigung der Zeichnungen, sowie die Weitergabe an Dritte bedarf der schriftlichen Genehmigung der Vigour GmbH. Die Verwendung der Daten sowie der technischen Zeichnungen erfolgt auf eigenes Risiko, unter Ausschluss jeglicher Haftung der Vigour GmbH. Alle Maßangaben sind unverbindlich; Maß- und Modelländerungen bleiben vorbehalten.