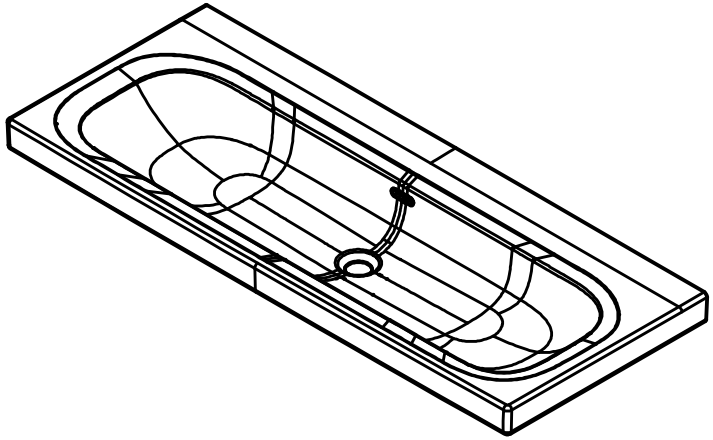

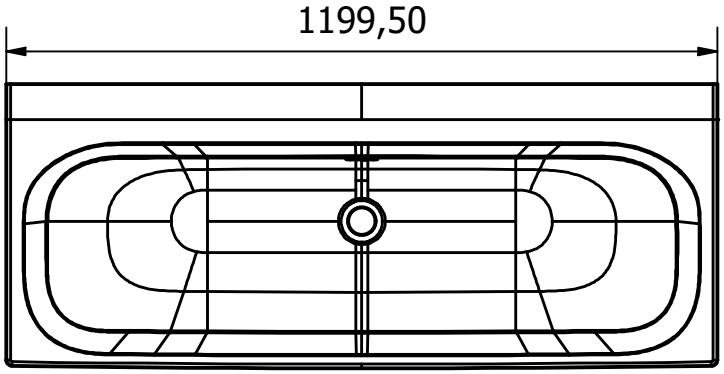

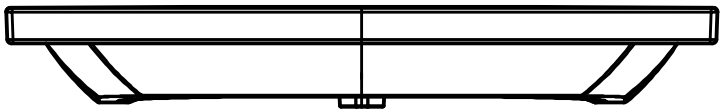

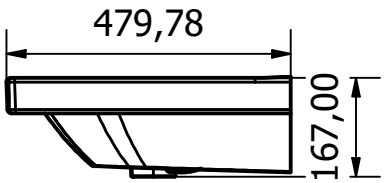

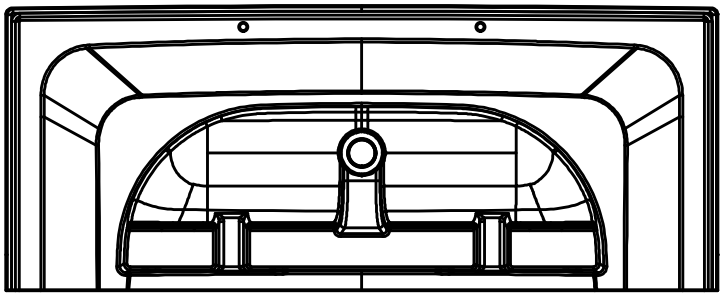

VIGOUR

Produkt
Möbelwaschtisch

KBN
DES120MOH

Beschreibung
Möbelwaschtisch
derby style 120x48cm
ohne Hahnloch weiss
VIGOUR

Eine Vervielfältigung der Zeichnungen, sowie die Weitergabe an Dritte bedarf der schriftlichen Genehmigung der Vigour GmbH. Die Verwendung der Daten sowie der technischen Zeichnungen erfolgt auf eigenes Risiko, unter Ausschluss jeglicher Haftung der Vigour GmbH. Alle Maßangaben sind unverbindlich; Maß- und Modelländerungen bleiben vorbehalten.