VIGOUR

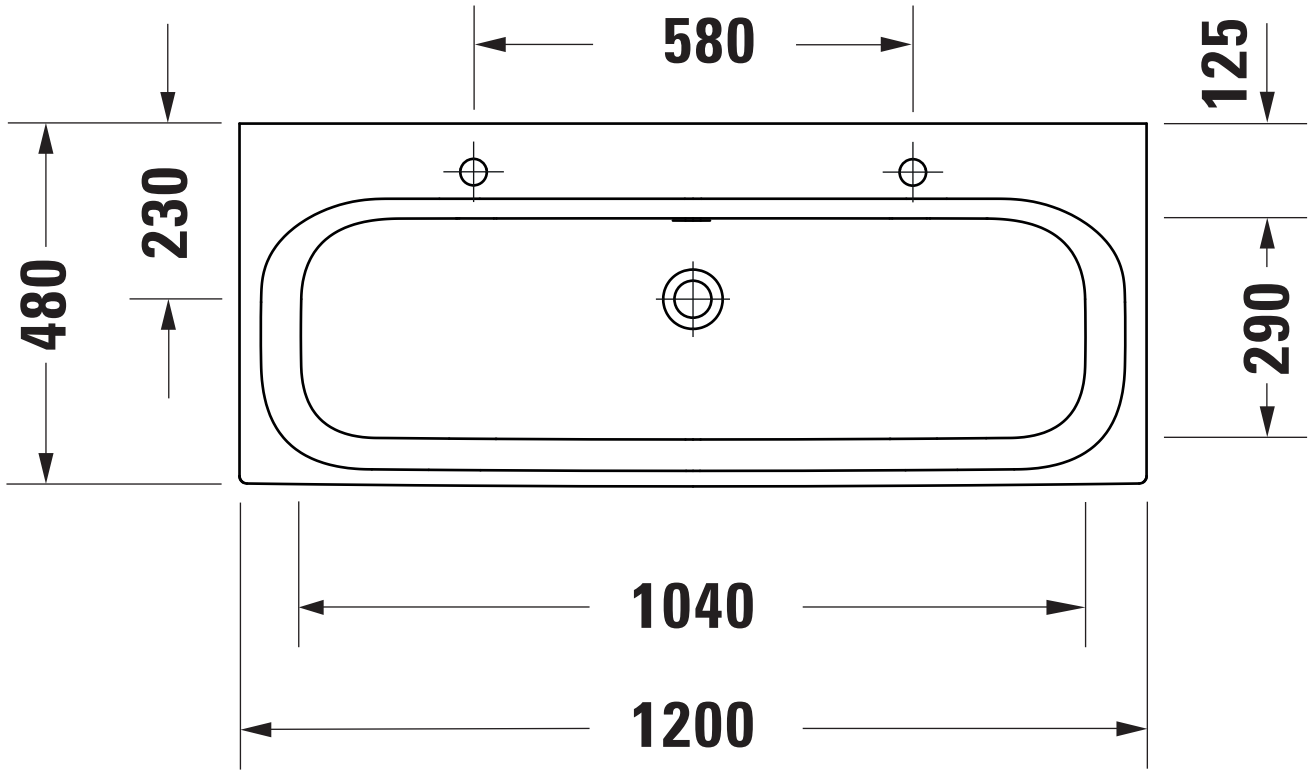

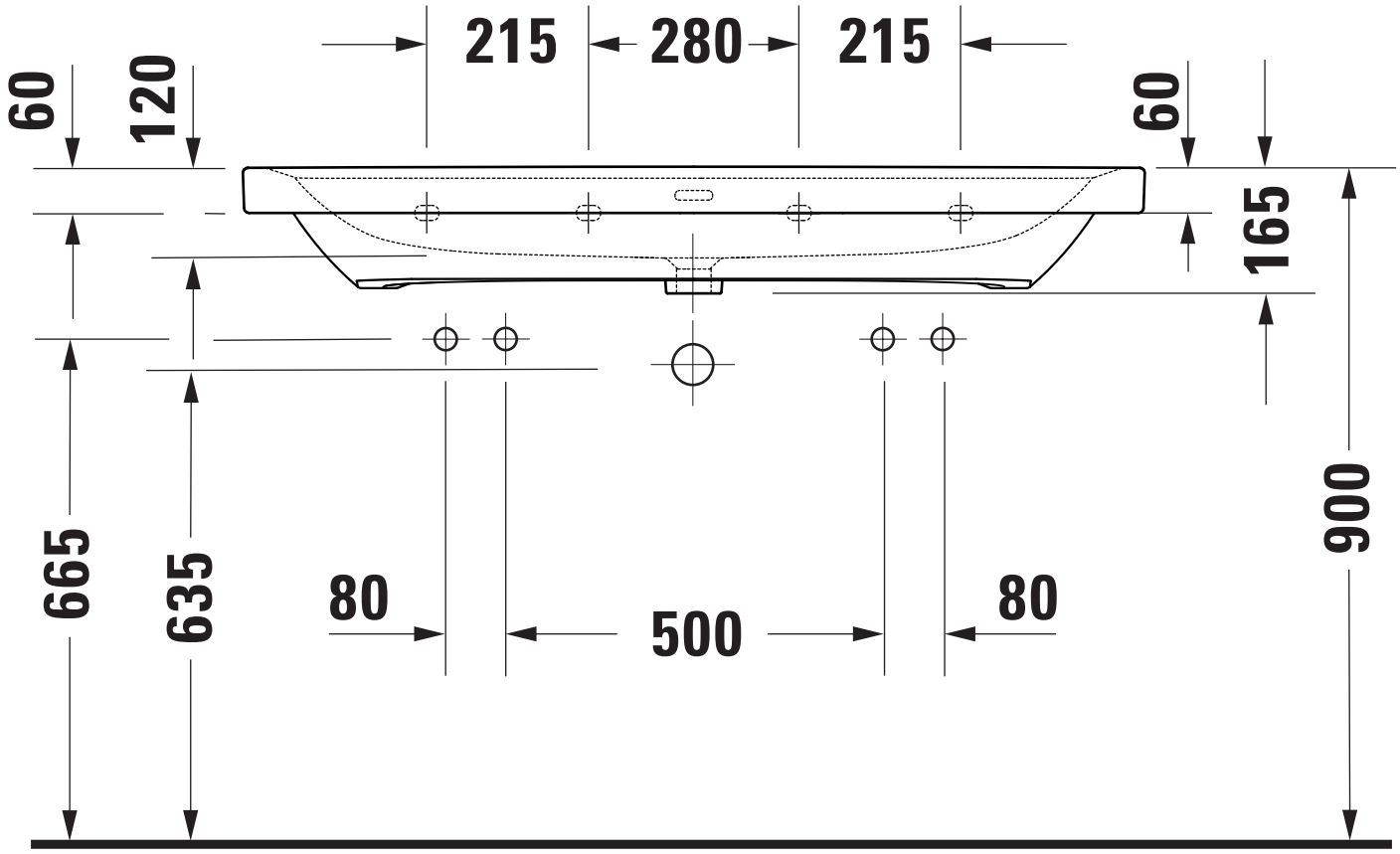

Technische Verbesserungen und optische Veränderungen an den abgebildeten Produkten behalten wir uns vor.
We reserve the right to make technical improvements and enhance the appearance of the products shown.

Maßstab Scale	KBN-Nr. von GC	DES120MG2H	Zeichnung Drawing	051012
1:10	Name	derby style		
	Bezeichnung Description	Möbel-Waschtisch 051012, 120x48 cm, mit 2 Hahnlöchern, mit Überlauf / geschliffen Furniture-washbasin 051012, 120x48 cm, with 2 tap holes, with overflow / ground		