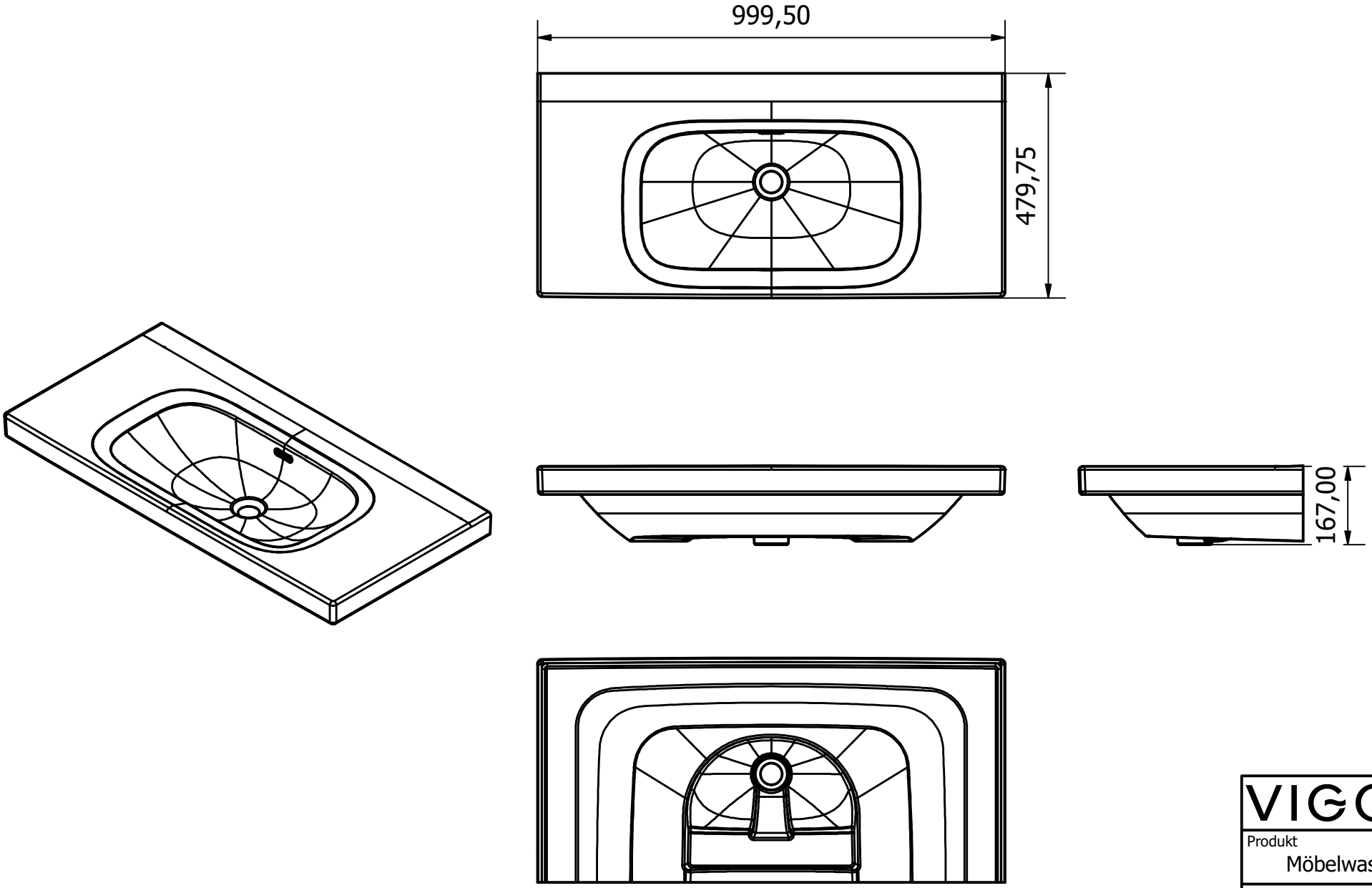

VIGOUR

Produkt	Möbelwaschtisch
KBN	DES100MOH
Beschreibung	Möbelwaschtisch derby style 100x48cm ohne Hahnloch weiss VIGOUR

Eine Vervielfältigung der Zeichnungen, sowie die Weitergabe an Dritte bedarf der schriftlichen Genehmigung der Vigour GmbH. Die Verwendung der Daten sowie der technischen Zeichnungen erfolgt auf eigenes Risiko, unter Ausschluss jeglicher Haftung der Vigour GmbH. Alle Maßangaben sind unverbindlich; Maß- und Modelländerungen bleiben vorbehalten.