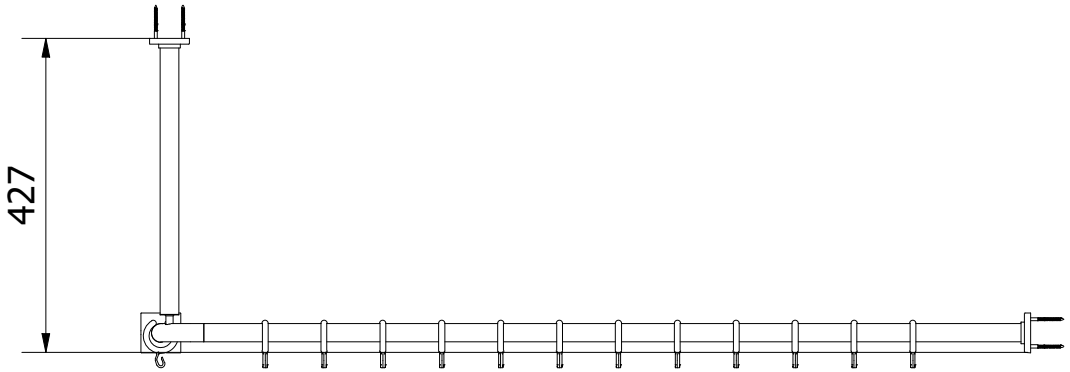

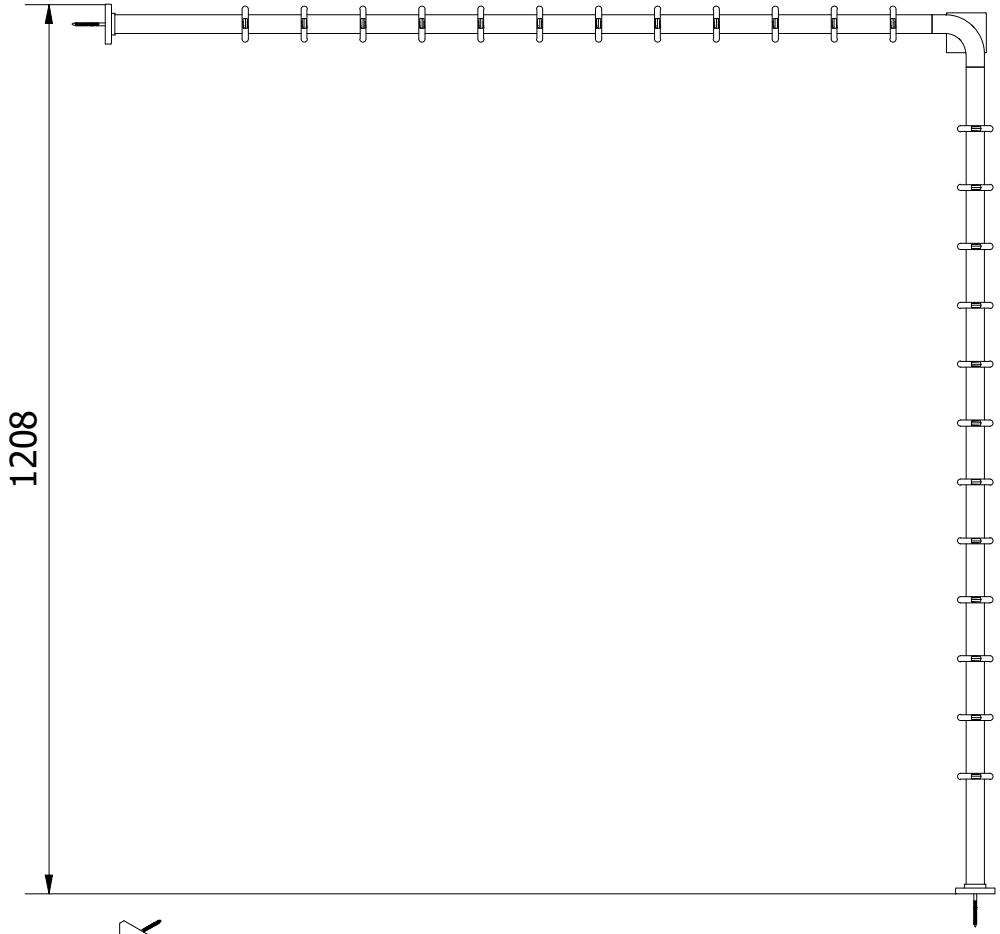

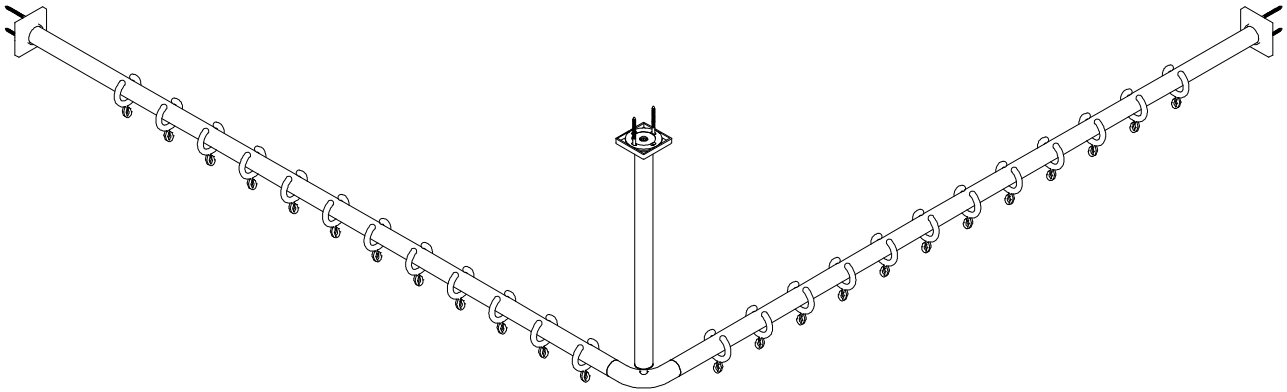

Eine Vervielfältigung der Zeichnungen, sowie die Weitergabe an Dritte bedarf der schriftlichen Genehmigung der Vigour GmbH. Die Verwendung der Daten sowie der technischen Zeichnungen erfolgt auf eigenes Risiko, unter Ausschluss jeglicher Haftung der Vigour GmbH. Alle Maßangaben sind unverbindlich; Maß- und Modelländerungen bleiben vorbehalten.

VIGOUR

Produkt	Winkelvorhangstangenset
KBN	DEPVSW120
Beschreibung	Winkelvorhangstangen set derby plus 1200x1200mm verchr.m .Ring./Stütze VIGOUR

www.vigour.de