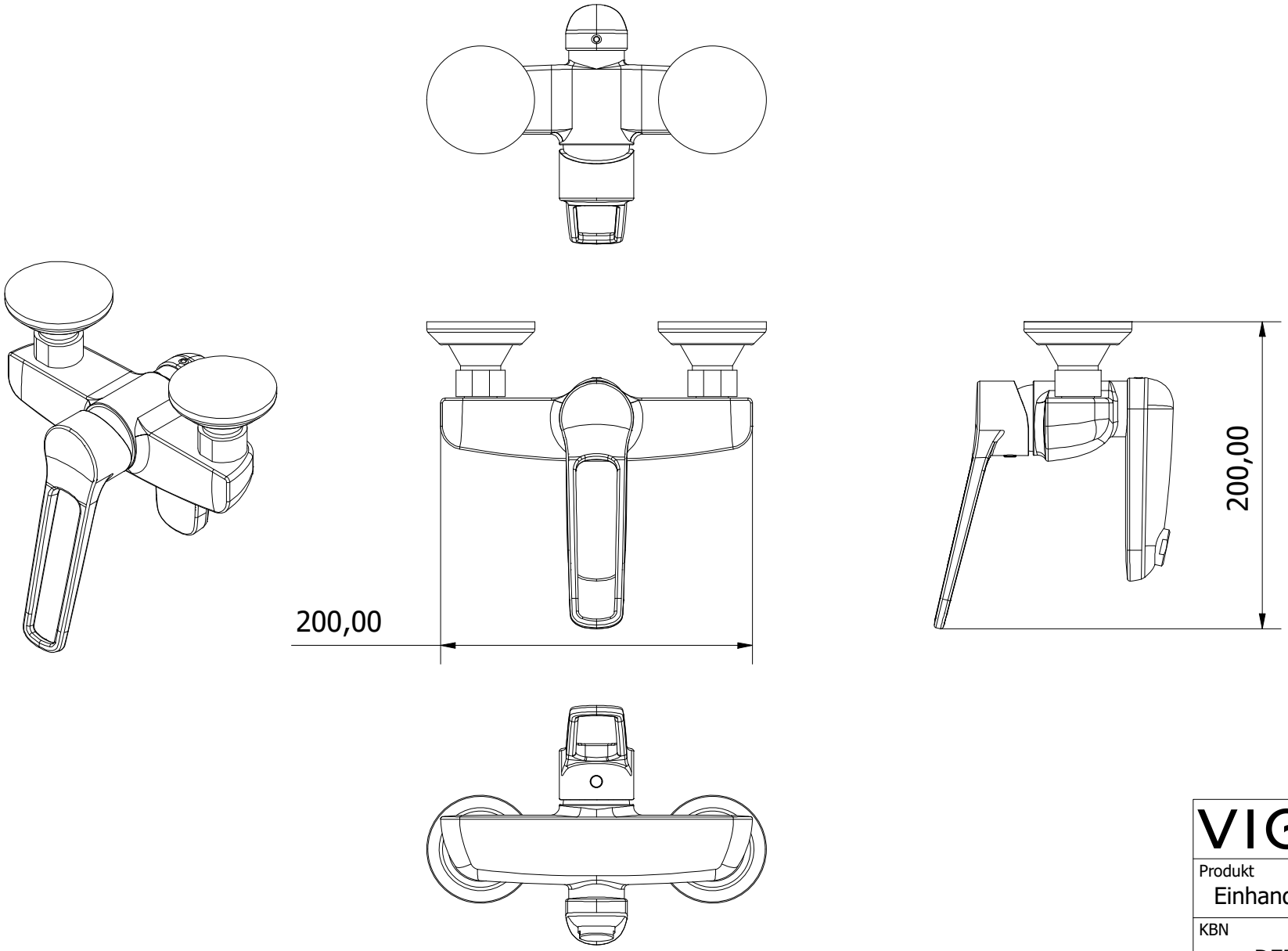

VIGOUR

Produkt	Einhand-Wandbatterie
KBN	DEPOHWB145
Beschreibung	Einhand-Wandbatterie derby plus m. Hebel offen Ausl.145mm m.a bsp.S-Anschl.vch.VIG

www.vigour.de

Eine Vervielfältigung der Zeichnungen, sowie die Weitergabe an Dritte bedarf der schriftlichen Genehmigung der Vigour GmbH. Die Verwendung der Daten sowie der technischen Zeichnungen erfolgt auf eigenes Risiko, unter Ausschluss jeglicher Haftung der Vigour GmbH. Alle Maßangaben sind unverbindlich; Maß- und Modelländerungen bleiben vorbehalten.