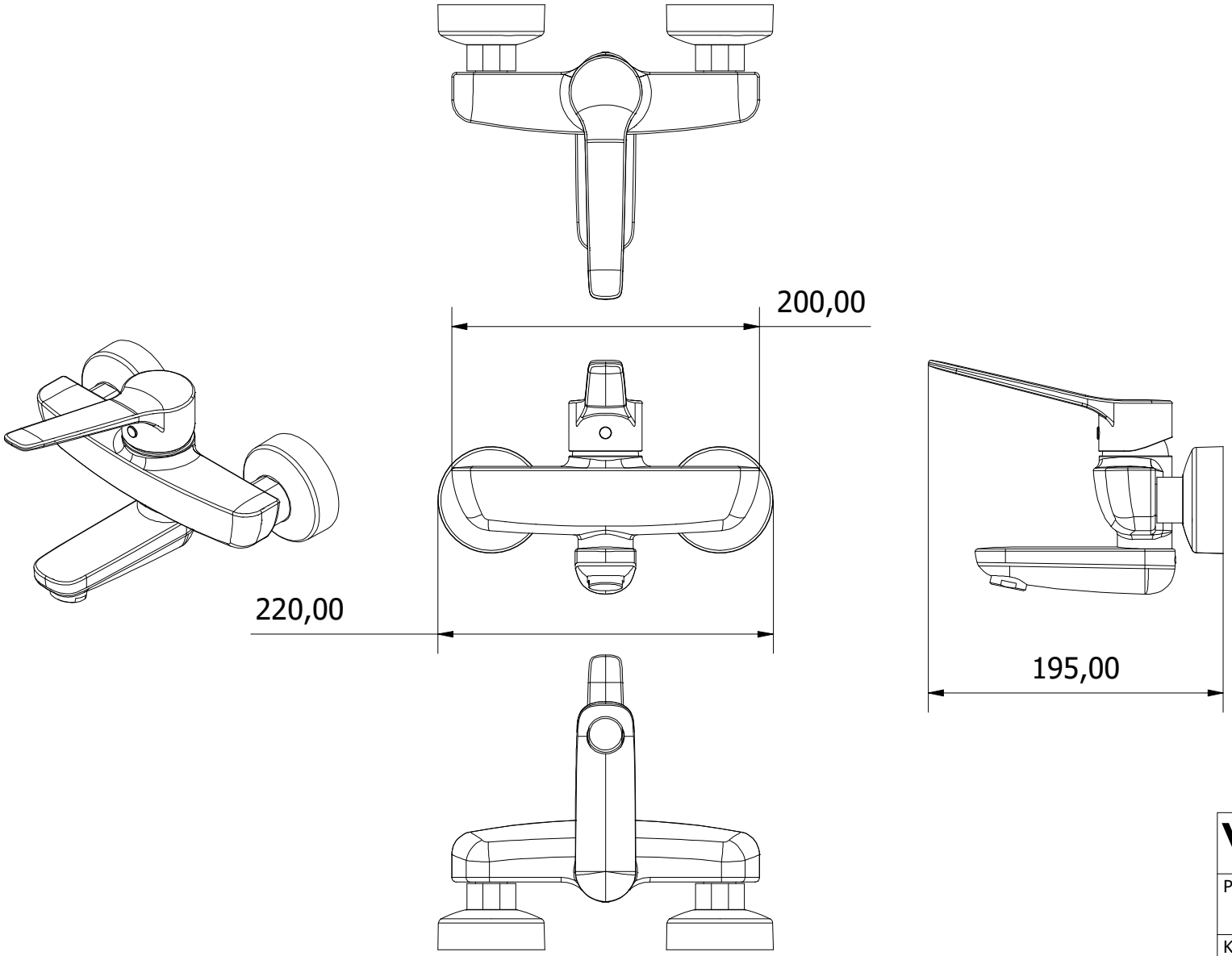

VIGOUR

Produkt
Einhand-Wandbatterie

KBN
DEPGHWB140

Beschreibung
Einhand-Wandbatterie
derby plus m. Hebel
geschl. Ausl. 140 mm
verchromt VIGOUR

Eine Vervielfältigung der Zeichnungen, sowie die Weitergabe an Dritte bedarf der schriftlichen Genehmigung der Vigour GmbH. Die Verwendung der Daten sowie der technischen Zeichnungen erfolgt auf eigenes Risiko, unter Ausschluss jeglicher Haftung der Vigour GmbH. Alle Maßangaben sind unverbindlich; Maß- und Modelländerungen bleiben vorbehalten.