Technische Daten

Produkt: **Einhand-ND-Waschtischbatterie derby plus mit Hebel geschl. m. Ablg. verchromt VIG**

Artikel-Nr.: **DEPGHND**

Artikeltext

Einhand-Waschtischbatterie
Standmontage, DN 15
Armaturenkörper Messing verchromt
Farbe: chrom
mit festem Auslauf
geschlossener Hebel
Keramik-Kartusche ND, Ø 36 mm
mit Heißwasserbegrenzung
Strahlregler M 24 x 1ND
flexible Anschlussschläuche G 3/8
Schnell-Montagesystem
Ablaufgarnitur G1 ¼
Durchflussmenge 5 l/min. bei 3 bar
für drucklose Speicher
Ausladung 145 mm
Auslaufhöhe 90 mm
Gesamthöhe 170 mm

Fabrikat: VIGOUR
Modell: derby plus
Art. Nr. DEPGHND

Produktabbildung

Maßzeichnung

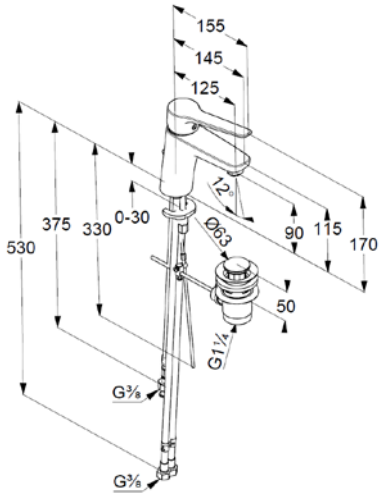
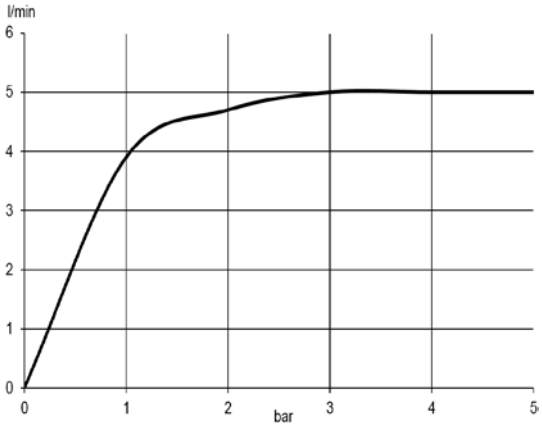
Durchflussdiagramm