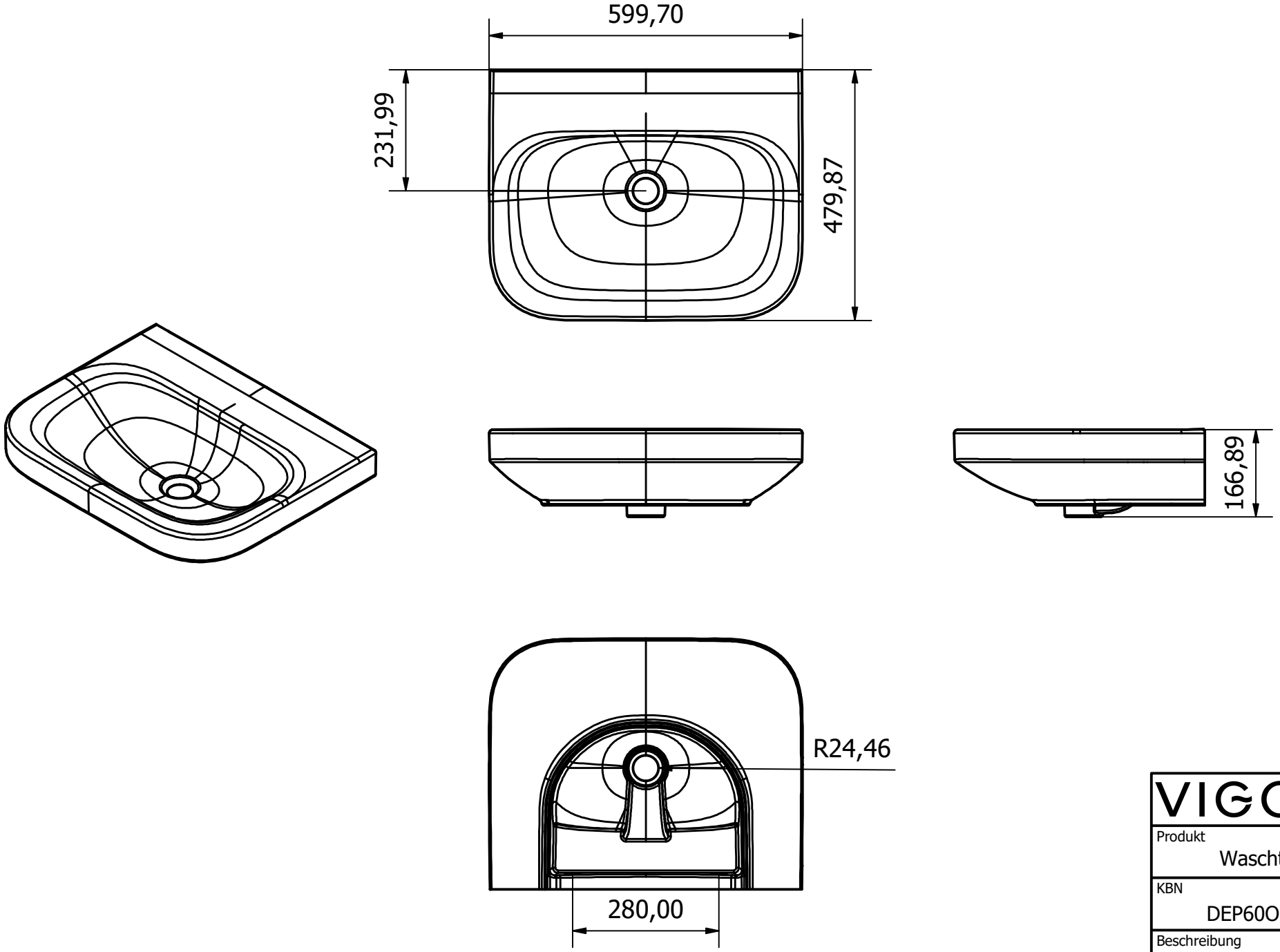

VIGOUR

Produkt
Waschtisch

KBN
DEP60OHOUP

Beschreibung
Waschtisch derby
plus 60x48cm ohne HL
ohne Überlauf weiss
PflegePLUS VIGOUR

www.vigour.de

Eine Vervielfältigung der Zeichnungen, sowie die Weitergabe an Dritte bedarf der schriftlichen Genehmigung der Vigour GmbH. Die Verwendung der Daten sowie der technischen Zeichnungen erfolgt auf eigenes Risiko, unter Ausschluss jeglicher Haftung der Vigour GmbH. Alle Maßangaben sind unverbindlich; Maß- und Modelländerungen bleiben vorbehalten.