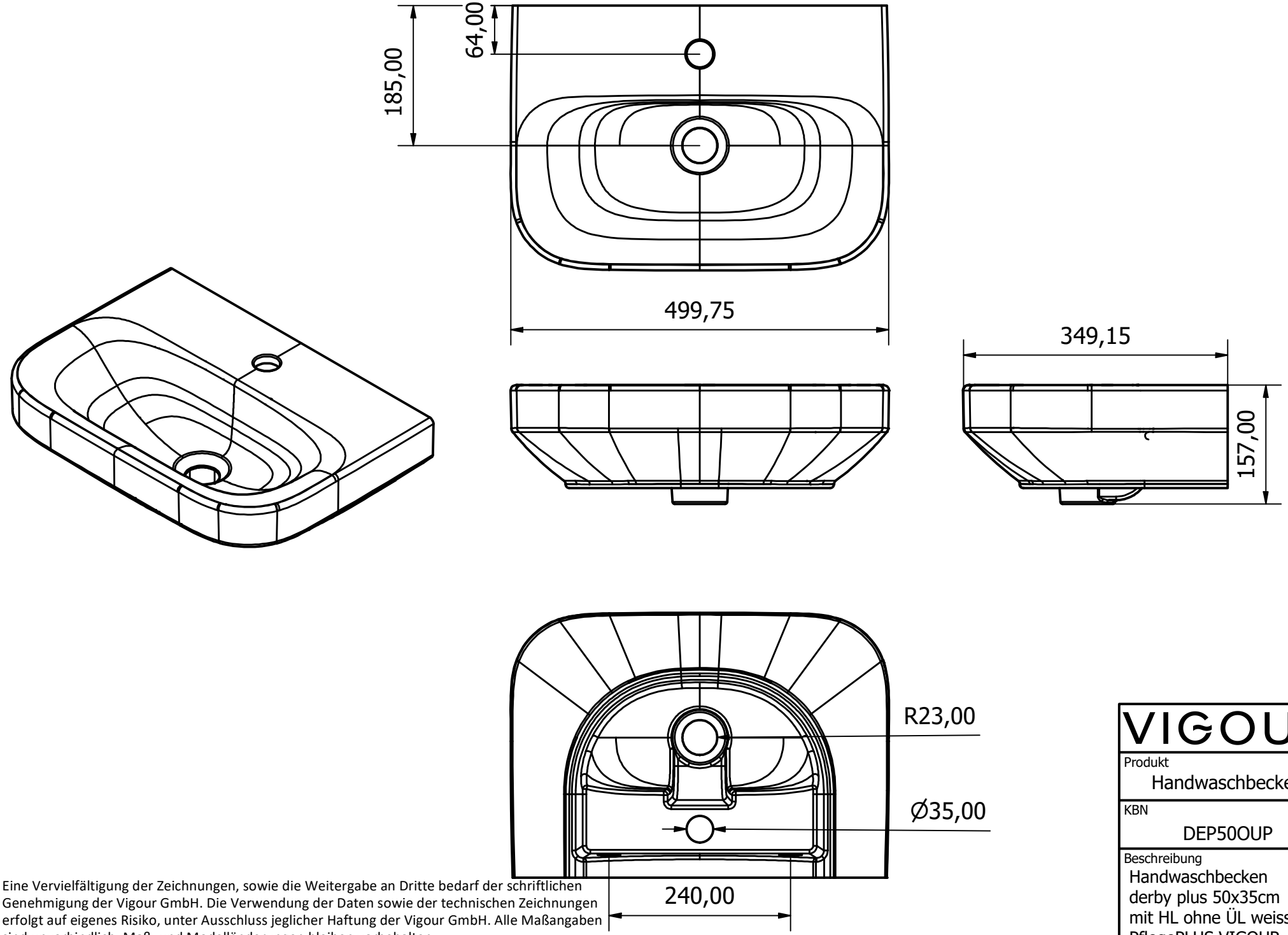

Eine Vervielfältigung der Zeichnungen, sowie die Weitergabe an Dritte bedarf der schriftlichen Genehmigung der Vigour GmbH. Die Verwendung der Daten sowie der technischen Zeichnungen erfolgt auf eigenes Risiko, unter Ausschluss jeglicher Haftung der Vigour GmbH. Alle Maßangaben sind unverbindlich; Maß- und Modelländerungen bleiben vorbehalten.

VIGOUR

Produkt
Handwaschbecken

KBN
DEP50OUP

Beschreibung
Handwaschbecken
derby plus 50x35cm
mit HL ohne ÜL weiss
PflegePLUS VIGOUR

www.vigour.de