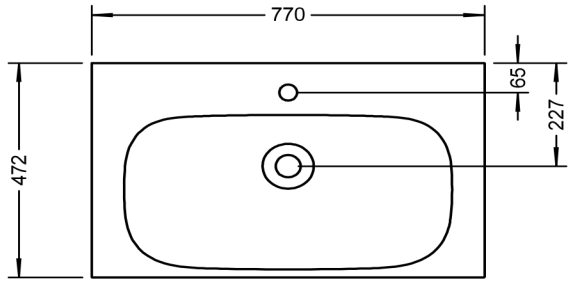

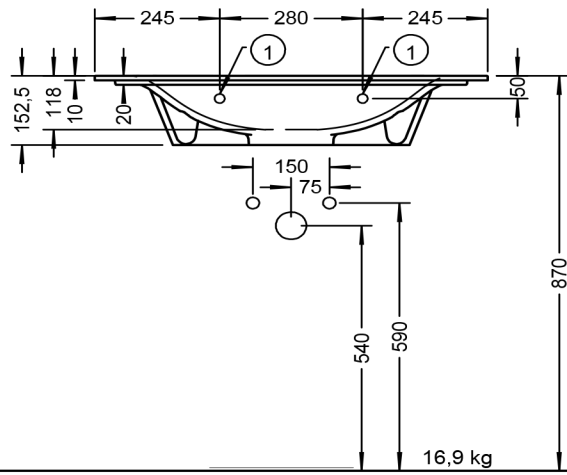

VIGOUR

Produkt
Mineralguss-Waschtisch

Art-Nr.
MWGB077

KBN
DEM80MP

Beschreibung
derby Mineralguss-Waschtisch,
Muldentiefe: 120 mm,
Beckenmaß: 640x340 mm,
inkl. Ab- und Überlaufsystem,
inkl. Ablaufabdeckung Weiß