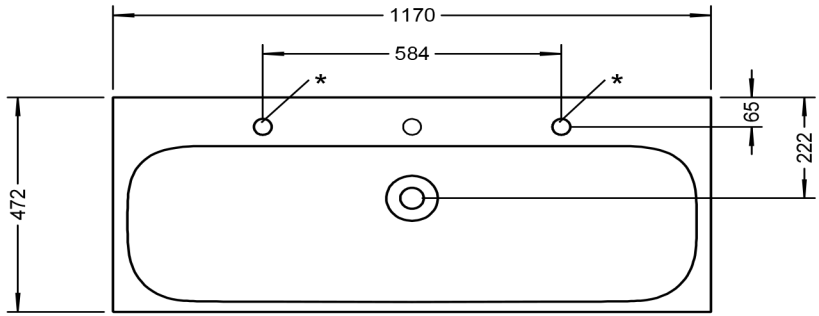

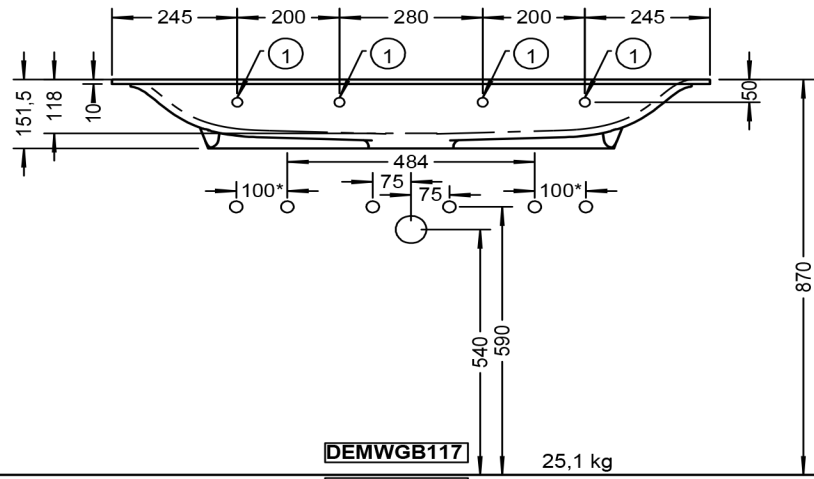

DEMWGB117

25,1 kg

*DEMWGC117

VIGOUR

Produkt

Mineralguss-Waschtisch

Art-Nr.

MWGB117, MWGC117*

KBN

DEM120MP, DEM120M2HP*

Beschreibung

derby Mineralguss-Waschtisch,
Muldentiefe: 120 mm,
Beckenmaß: 1112x343 mm,
inkl. Ablaufabdeckung Weiß,
MWGB117: inkl. Ab- und Überlaufsystem,
MWGC117: ohne Überlauf,
Schaftventil