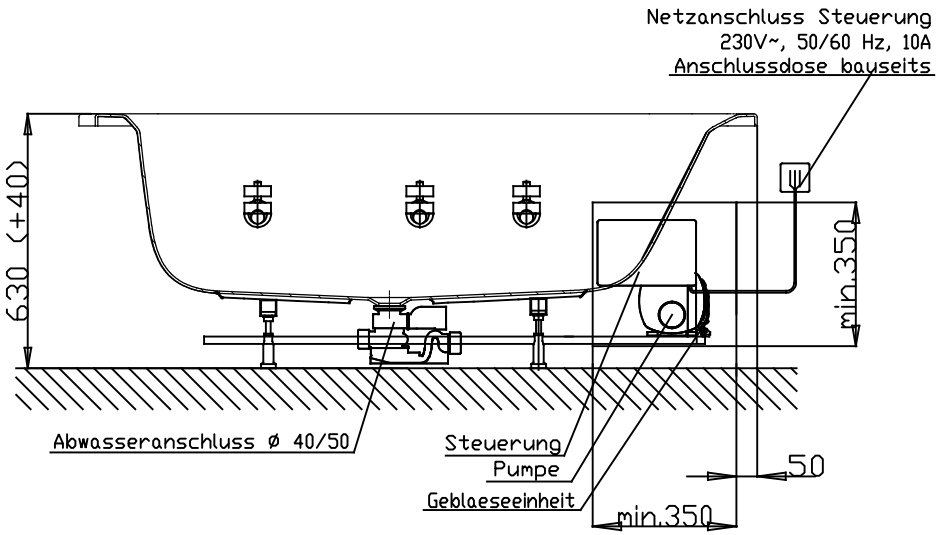

Fernbedienung

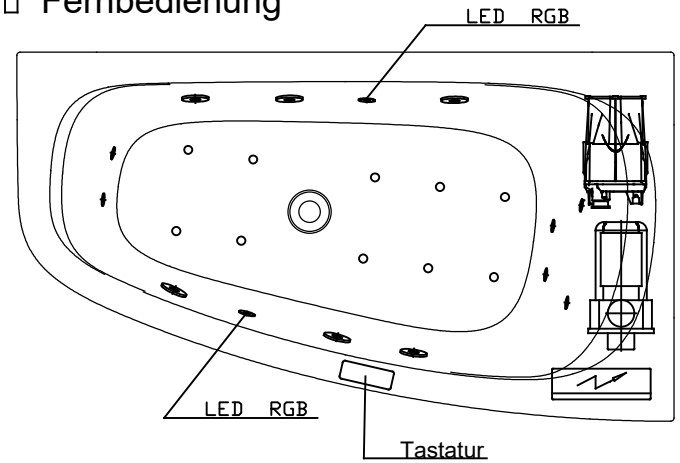

Düsenanordnung

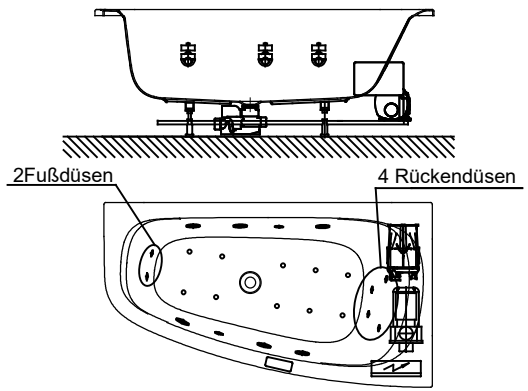

4620E1 / DEAKEE160R

Abbildung zeigt Artikel 4620E1 / DEAKEE160R

Alle Maßangaben in mm. Technische Änderungen vorbehalten		Benennung :	Eckwanne Acryl Derby Asymetrisch rechts 1600x900	VIGOUR Pure Lebenskraft im Bad
D				
C				
B			System	Art.-Nr.: 4620E1
A			Power-Kombipool-Wanne Exclusiv	
Zeichnung erstellt	25.04.2017 Esser	Format A4		Vigour Art.-Nr.: DEAKEE160R