VIGOUR

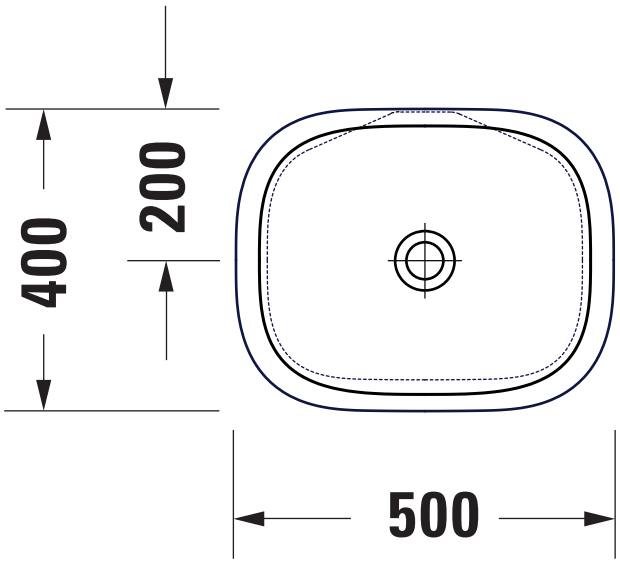

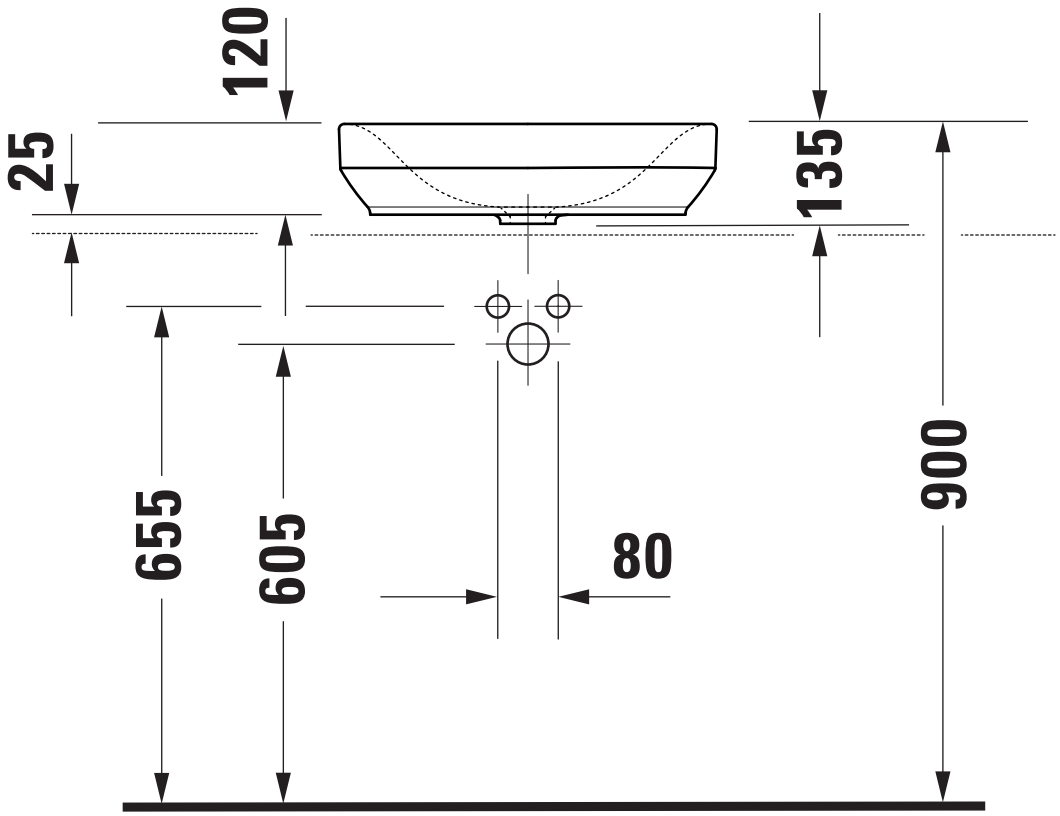

Technische Verbesserungen und optische Veränderungen an den abgebildeten Produkten behalten wir uns vor.
We reserve the right to make technical improvements and enhance the appearance of the products shown.

Maßstab Scale	KBN-Nr. von GC	DE50A	Zeichnung Drawing	052050
1:10	Name	derby		
	Bezeichnung Description	Aufsatzschale 052050, 50x40 cm, ohne Hahnlochbank, ohne Überlauf Washbowl 052050, 50x40 cm, without tap platform, without overflow		