VIGOUR

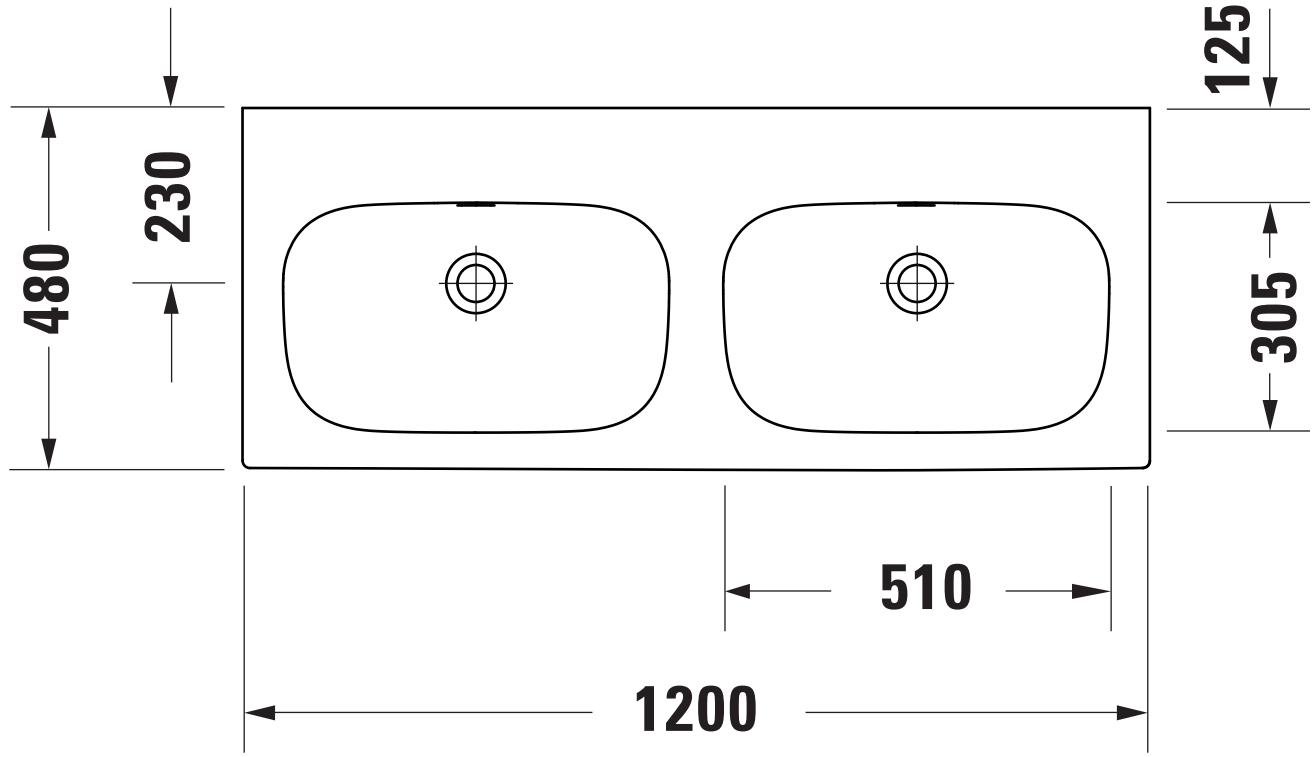

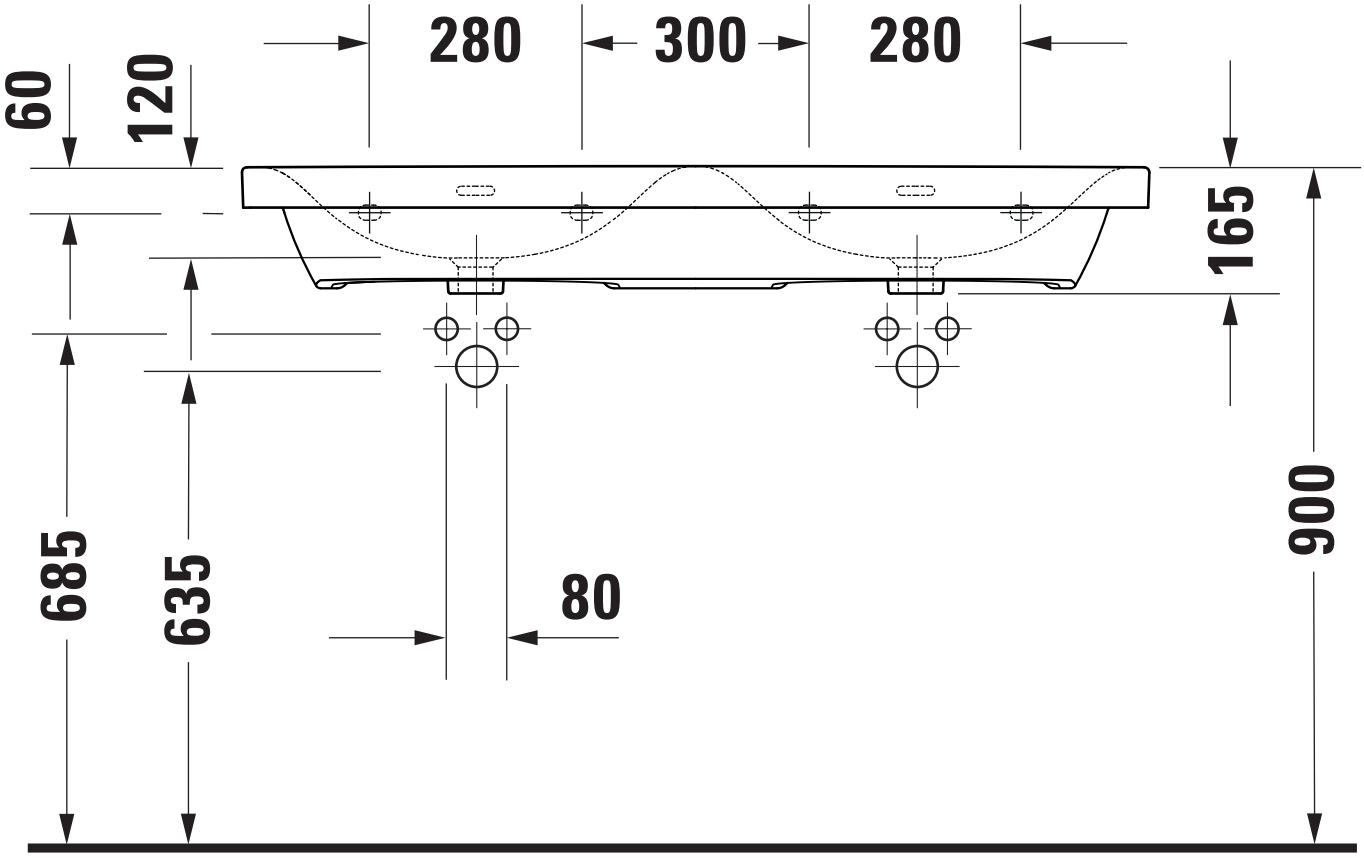

Technische Verbesserungen und optische Veränderungen an den abgebildeten Produkten behalten wir uns vor.
We reserve the right to make technical improvements and enhance the appearance of the products shown.

Maßstab Scale	KBN-Nr. von GC	DE120MDOHP	Zeichnung Drawing	051212
1:10	Name	derby		
	Bezeichnung Description	Möbel-Doppelwaschtisch 051212, 120x48 cm, ohne Hahnloch, mit Überlauf, mit PflegePLUS Furniture-double-washbasin 051212, 120x48 cm, without tap hole, with overflow, with PflegePLUS		