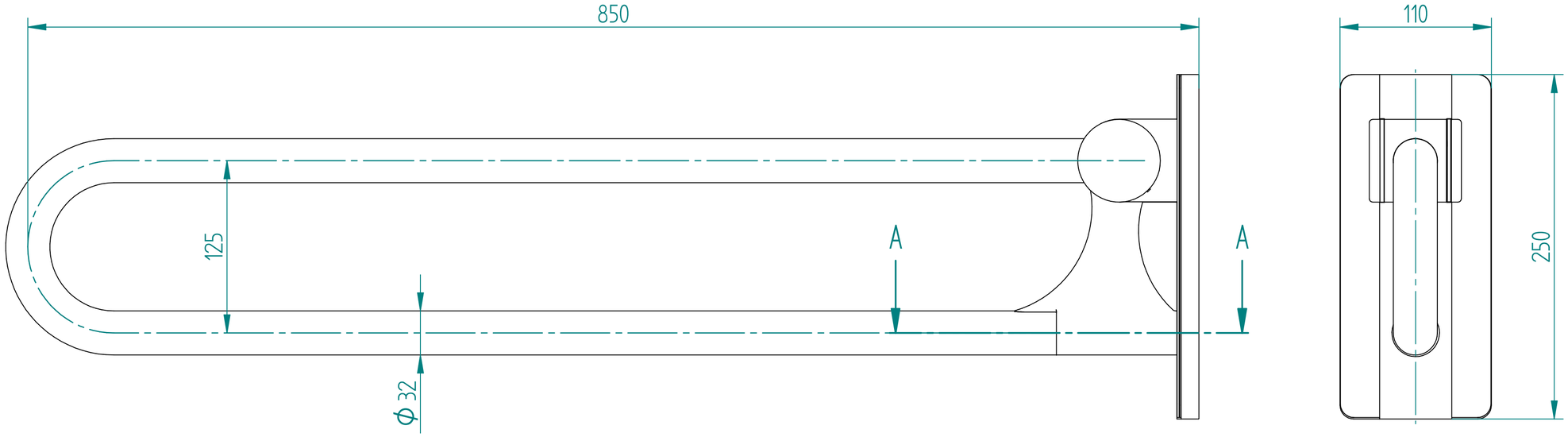

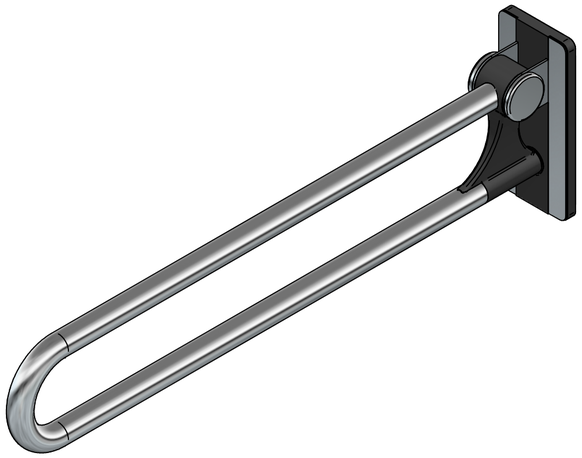

Bohrbild

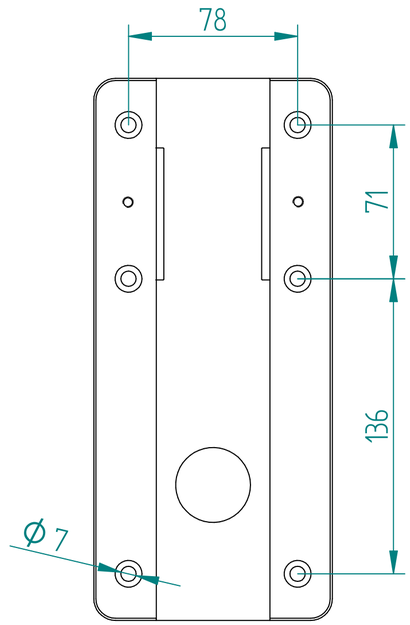

CLPESSKG85	hochglanzpoliert
CLPESSKG85MG	matt gebürstet
CLPESSKG85SEM	schwarz matt, Abdeckp. matt
CLPESSKG85WEM	weiß matt, Abdeckp. matt

Zust.	Art der Änderung	Datum	Name
A	Tabelle für pulverbeschichtete Oberflächen erweitert.	02.09.21	M.Schwan

Algemeintol. DIN ISO 2768-sg
Kanten DIN ISO 13715

Bear.	20.04.2020	SchwanM
Gepr.		
Norm.		

Das Urheberrecht an dieser Zeichnung verbleibt der Firma VIGOUR GmbH. Nicht genehmigte Verwendung ist strafbar und macht schadenersatzpflichtig. Alle Daten unterstehen dem Schutzrecht nach DIN 34 bzw. ISO 16016

VIGOUR
Pure Lebenskraft im Bad

Maßstab: 1: –
Masse:
Werkstoff:
Halbzeug:
Oberfläche: hochglanzpoliert, matt gebürstet, pulverbeschichtet
Benennung: Klappgriff 850mm clivia plus
Artikelnummer: CLPESSKG85xxx
Index: A
Blatt/von Blatt: 1 / 1
(Ers.f.:)
(Ers.d.:)
Dateiname: CLPESSKG85xx_Klappgriff clivia plus 850mm

VIGOUR GmbH reserves all rights regarding this document. In particular VIGOUR GmbH reserves all rights regarding patents, utility models, design models or applications for such rights. Any copying, distribution, use or disclosure of all or part of this document or all or part of its content is strictly prohibited, unless authorized by the prior written explicit consent of VIGOUR GmbH in each case. Any breach of these restrictions entitles VIGOUR GmbH to full indemnification