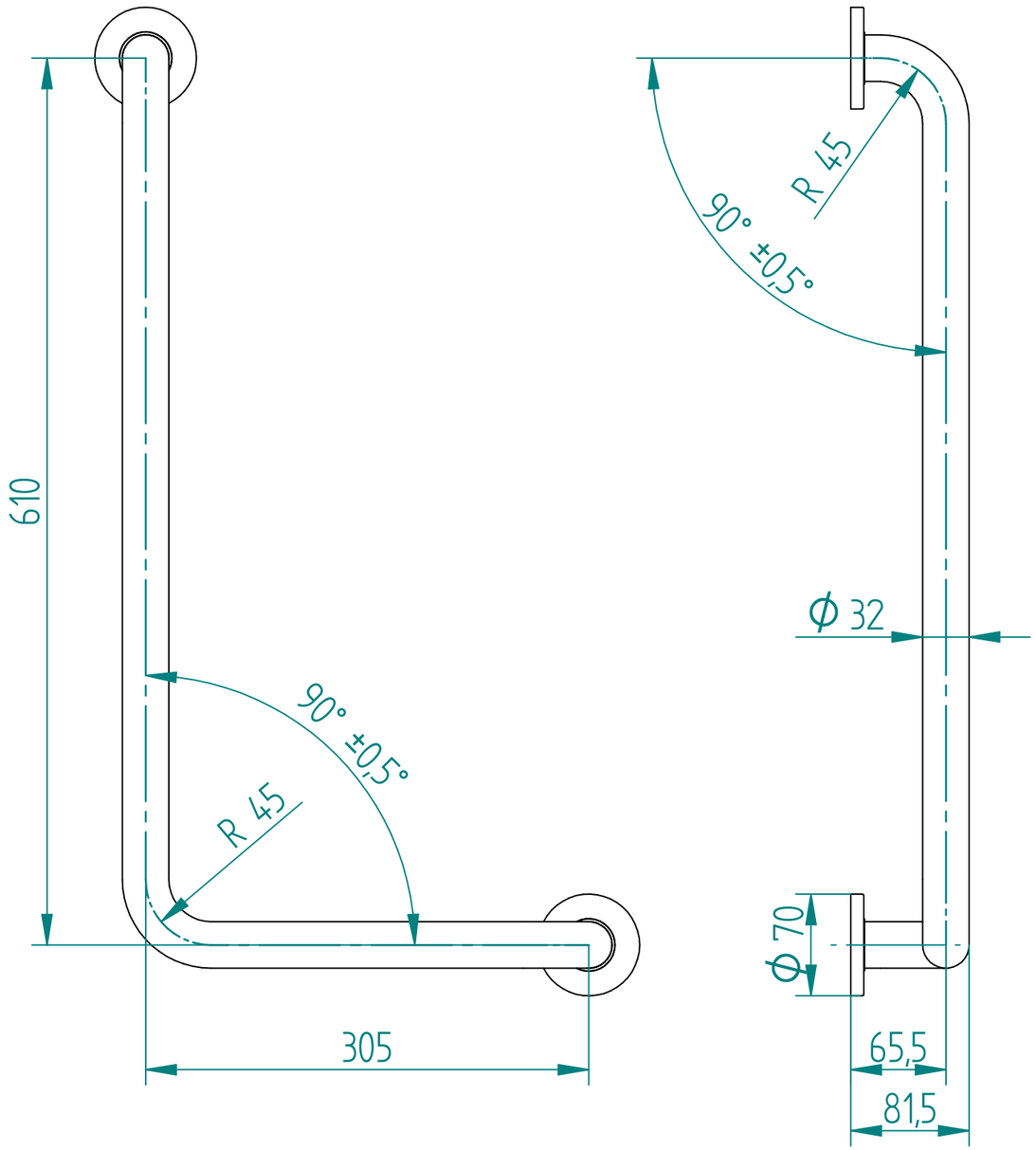

Bohrbild

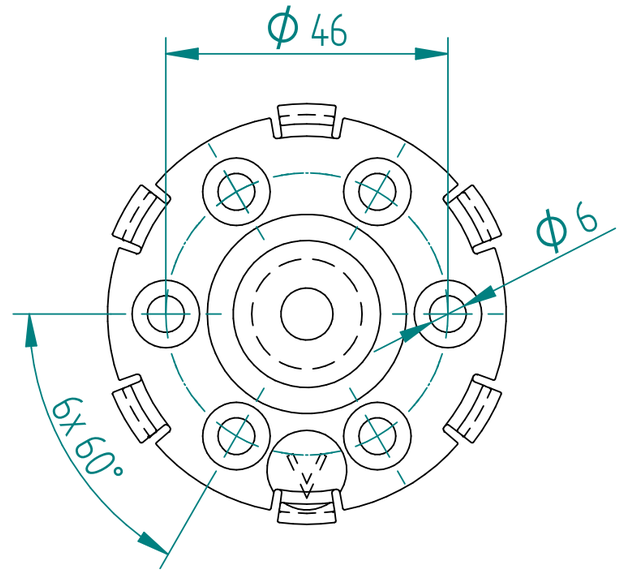

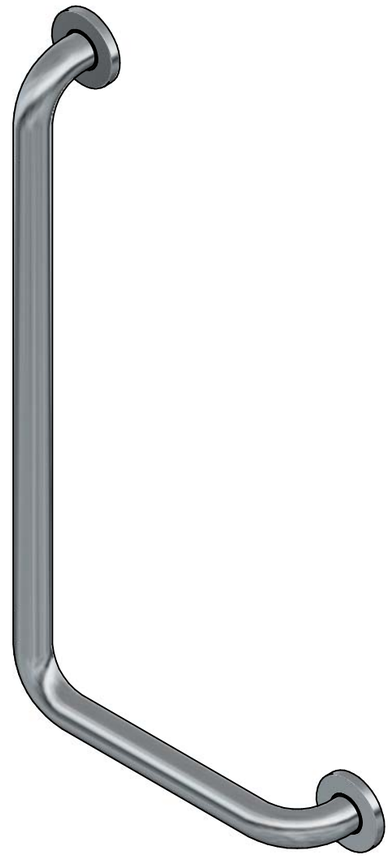

CLPESGWL	hochglanzpoliert
CLPESGWLMG	matt gebürstet

Zust.	Art der Änderung			Datum	Name
	Algemeintol. DIN ISO 2768-sg	Kanten DIN ISO 13715	Bear.	15.04.2020	SchwanM
			Gepr.		
			Norm.		

Maßstab: 1: –

Masse:

Werkstoff:

Halbzeug:

Oberfläche: hochglanzpoliert und matt gebürstet

Benennung: Winkelgriff 90°, 305x610mm, links clivia plus

Artikelnummer: CLPESGWLxx

Index

Blatt/von Blatt: 1/1

(Ers.f.:)

(Ers.d.:)

Dateiname: CLPESGWLxx_Winkelgriff 90°,links clivia plus 305x610mm

Das Urheberrecht an dieser Zeichnung verbleibt der Firma VIGOUR GmbH. Nicht genehmigte Verwendung ist strafbar und macht schadenersatzpflichtig. Alle Daten unterstehen dem Schutzrecht nach DIN 34 bzw. ISO 16016

VIGOUR
Pure Lebenskraft im Bad

VIGOUR GmbH reserves all rights regarding this document. In particular VIGOUR GmbH reserves all rights regarding patents, utility models, design models or applications for such rights. Any copying, distribution, use or disclosure of all or part of this document or all or part of its content is strictly prohibited, unless authorized by the prior written explicit consent of VIGOUR GmbH in each case. Any breach of these restrictions entitles VIGOUR GmbH to full indemnification