VIGOUR

Pure Lebenskraft im Bad

Montageanleitung

Pflegeanleitung

Mounting Instructions

Care Instructions

Bitte lesen Sie sich diese Montageanleitung vor dem Einbau vollständig durch. Bewahren Sie diese Montageanleitung immer griffbereit und sicher auf. Wir übernehmen keine Haftung für Schäden, die durch nicht bestimmungsgemäßen Gebrauch entstehen.

Please read these installation instructions carefully before installing the components. Always have these instructions readily available and store them in a safe place. We assumes no liability for damages that occur through non-compliant installation and use.

Achten Sie bitte beim Bohren darauf, das hinter der Wand liegende elektrische Leitungen nicht beschädigt werden. Verwenden Sie einen Leitungssucher. Verwenden Sie bitte nur Dübel, die zur Befestigung in Ihrer Wand geeignet sind.

When drilling, be careful not to damage electric wiring in the walls. Be sure to use a cable locator. To anchor the modules, use only dowels that are suitable for your walls.

Wichtige Information:
Stellen Sie sicher, dass keine glänzende Oberfläche auf den Sensor gerichtet ist oder reflektiert wird. Benutzen Sie nur neue, frische Seife und reinigen Sie den Behälter vor jedem Nachfüllen. Die Verwendung alter Seife kann zu Fehlfunktionen und Störungen führen. Verdünnen Sie, abgesehen von Konzentraten, keine Seifen und verwenden Sie keine Seife mit Scheuermitteln. Beachten Sie die angegebene Viskosität der Flüssigseife. Tauchen Sie den Flüssigseifenspender nicht in Wasser oder reinigen ihn unter fließendem Wasser - dies führt zum Kurzschluss. Sollte der Spender auch nach einem Batterietausch nicht funktionieren, reparieren Sie ihn nicht selbst sondern benachrichtigen Sie Ihren Händler oder den Kundendienst.

Anzeige für niedrigen Batteriestand:
Bei geöffnetem und entferntem Seifenbehälter führen Sie den folgenden Test durch: Drücken Sie den blauen Sicherheitsschalter auf der Unterseite hoch und halten Sie Ihn gedrückt. Die LED-Leuchte wird blau leuchten und dann dreimal blinken um die korrekte „Stand-by“-Funktion und den Akkuladezustand anzuzeigen. Solle die LED-Leuchte dauerhaft blau blinken, müssen die Batterien ersetzt werden.

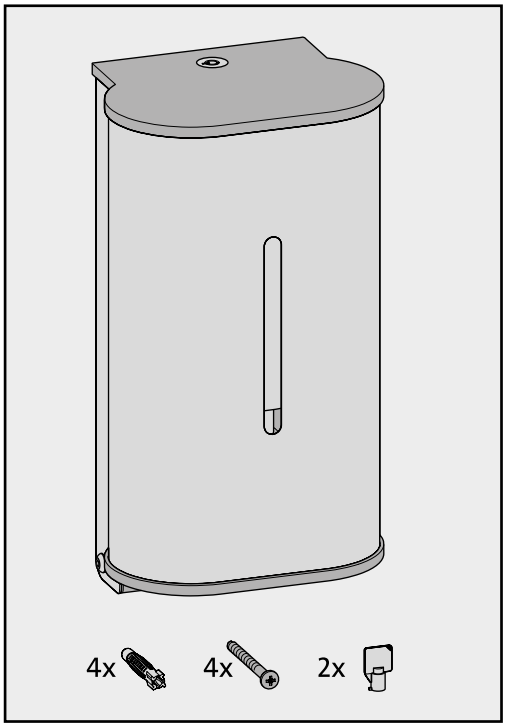
4x
4x
2x

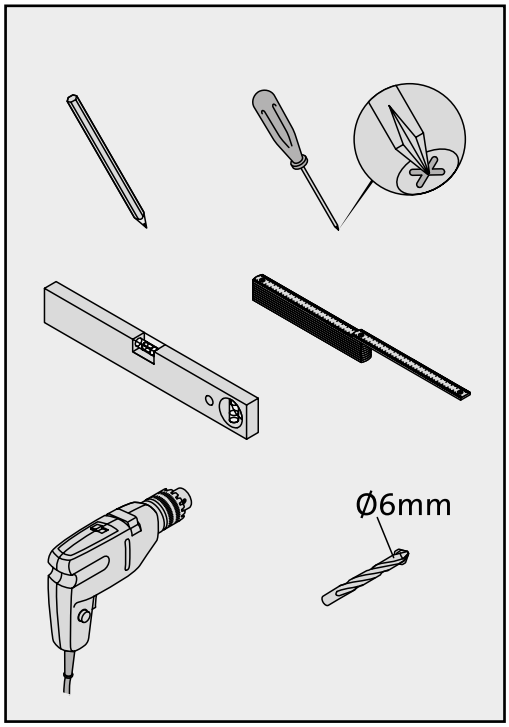
Ø6mm

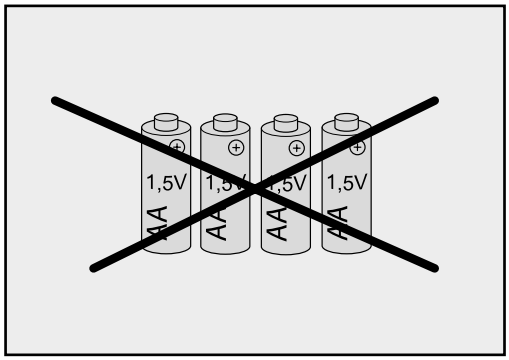
1,5V
AA
1,5V
AA
1,5V
AA
1,5V
AA

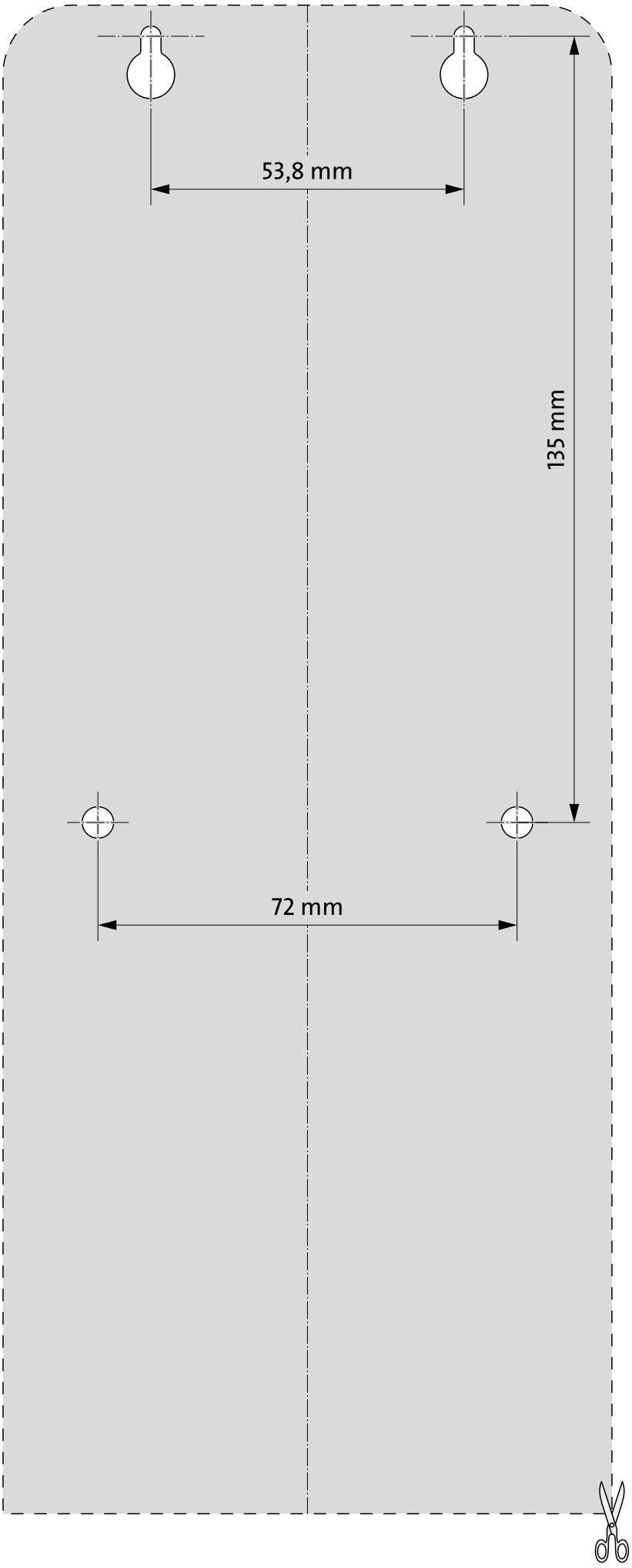
53,8 mm
135 mm
72 mm

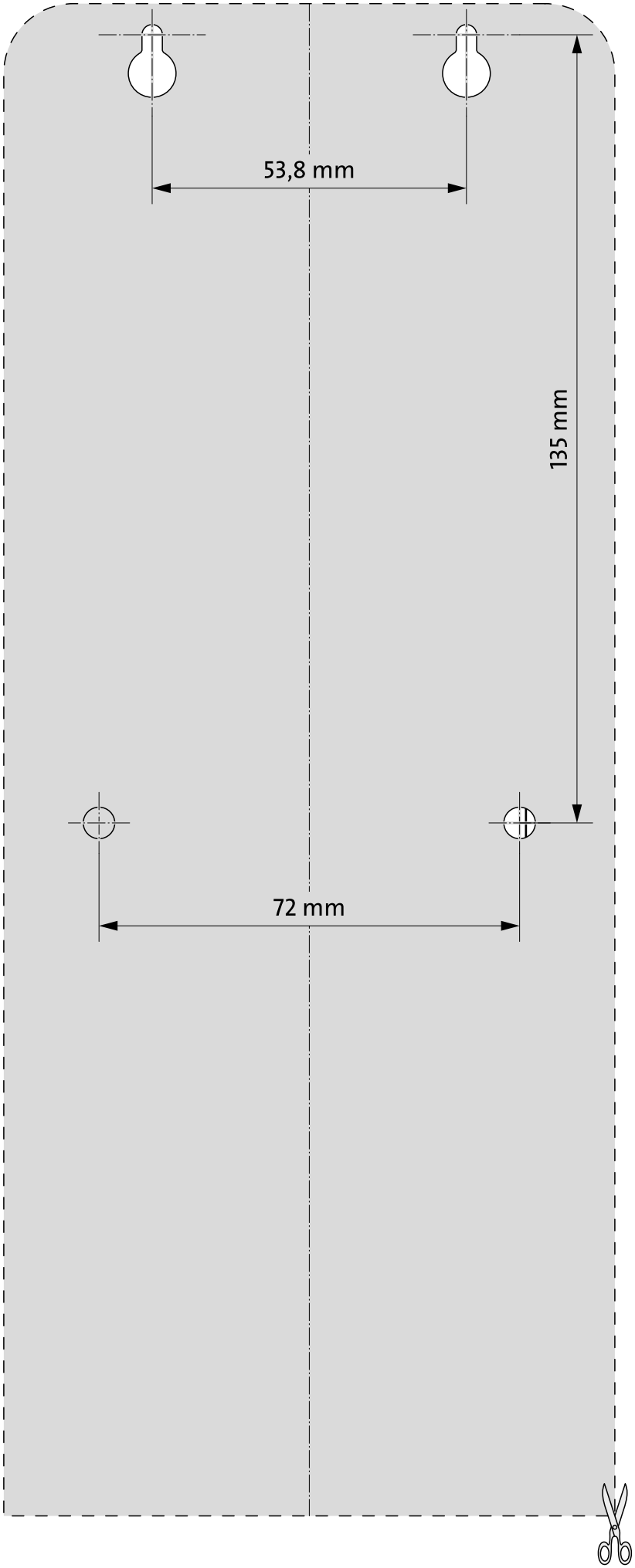
53,8 mm
135 mm
72 mm

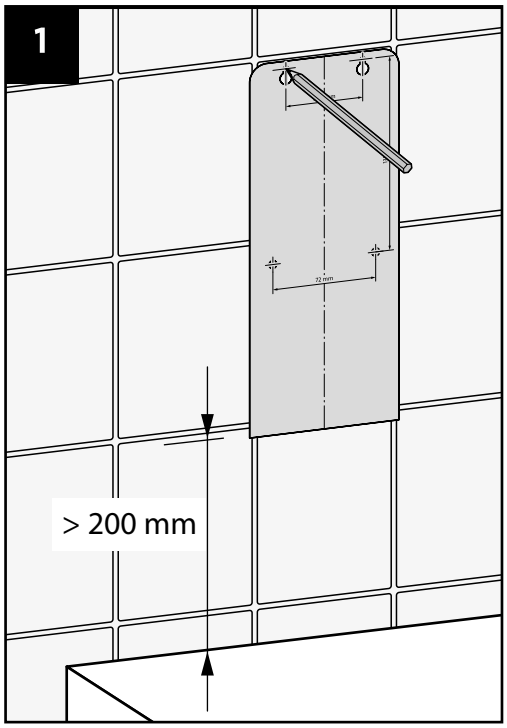
1
> 200 mm

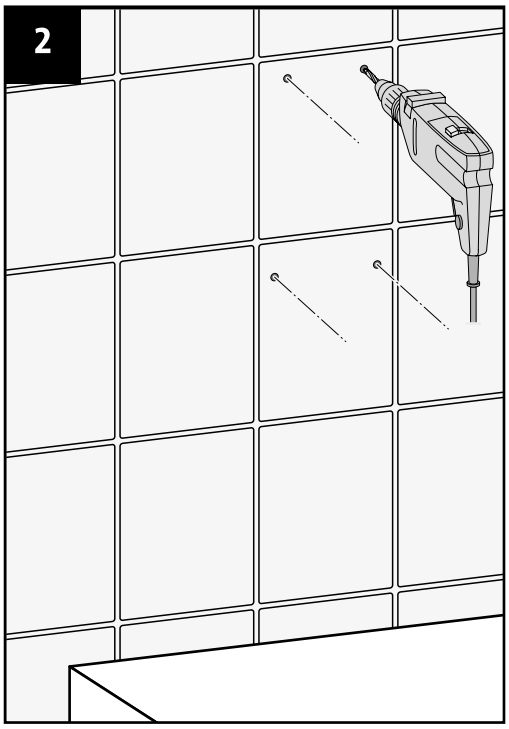
2

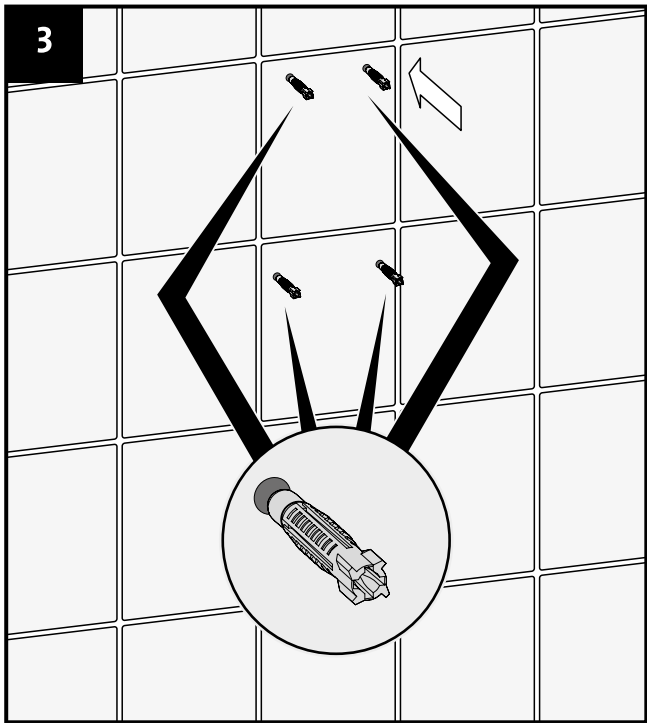
3

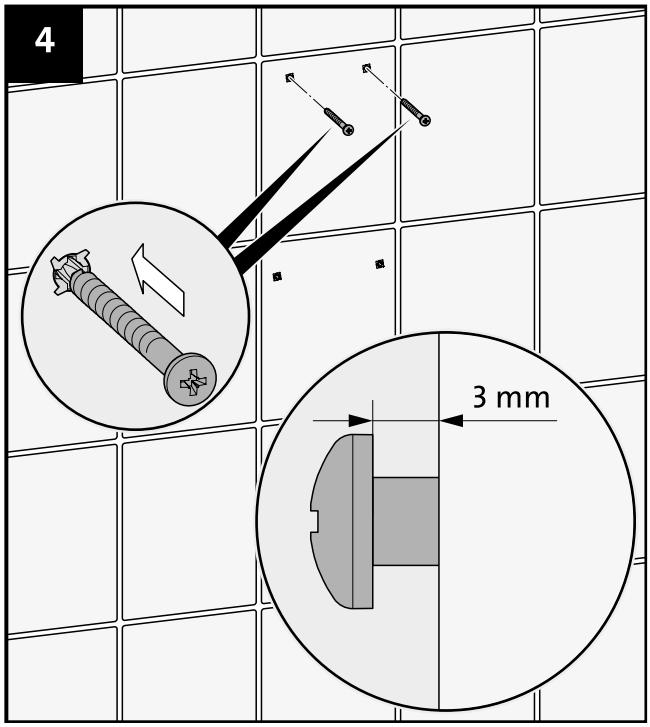
4
3 mm

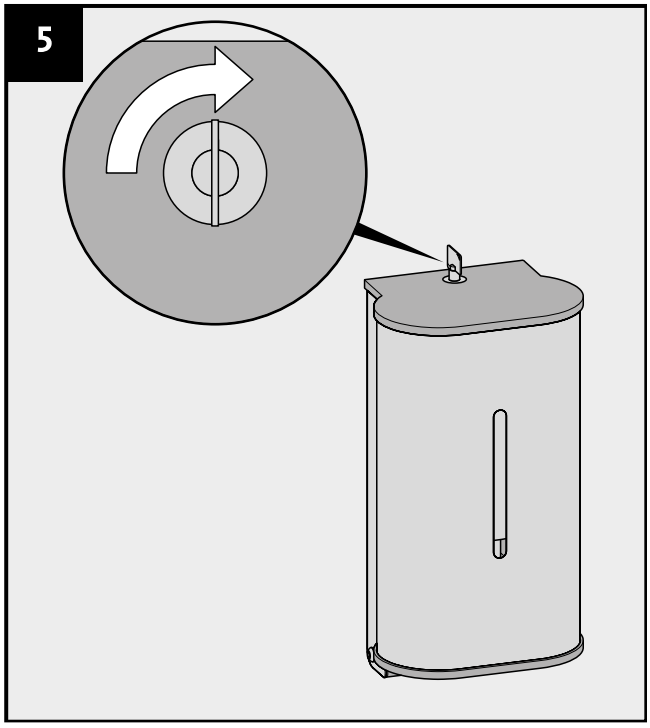
5

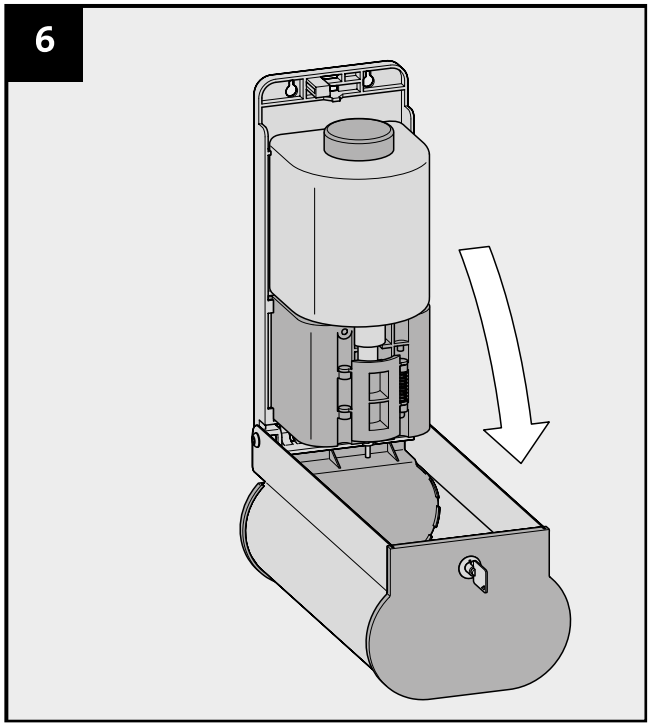
6

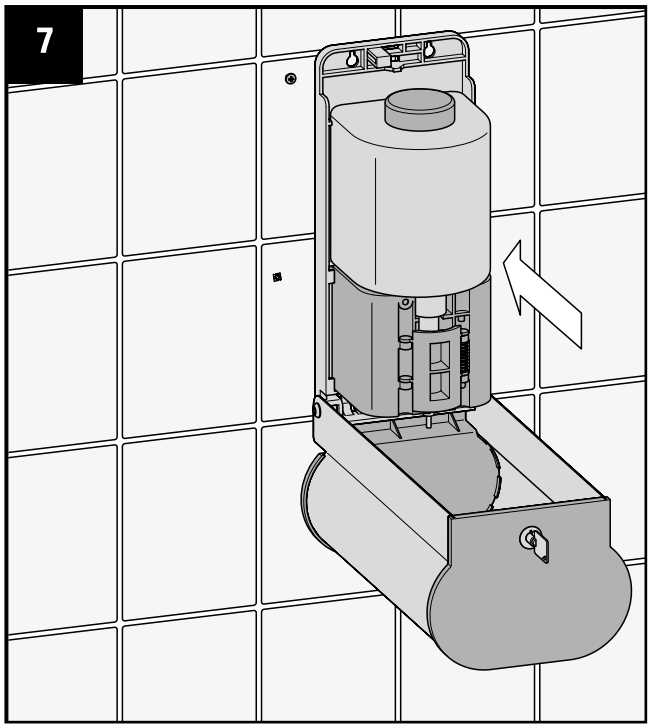
7

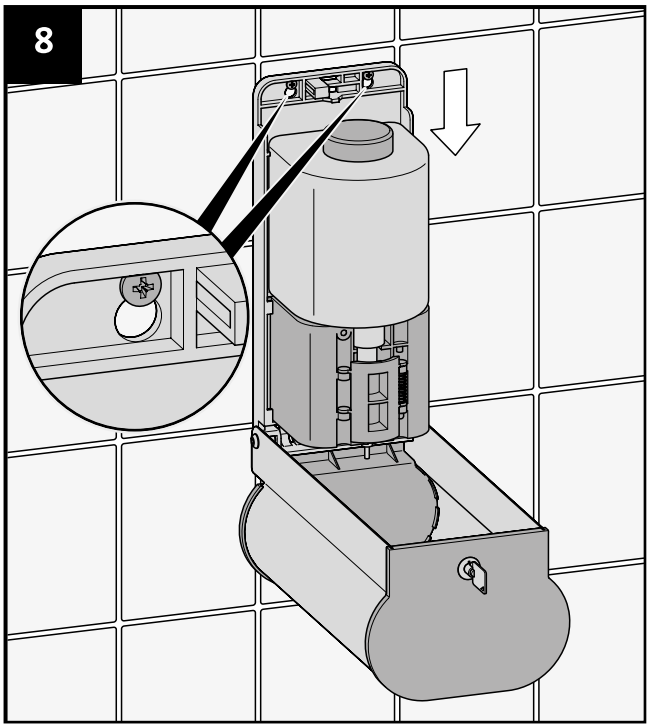
8

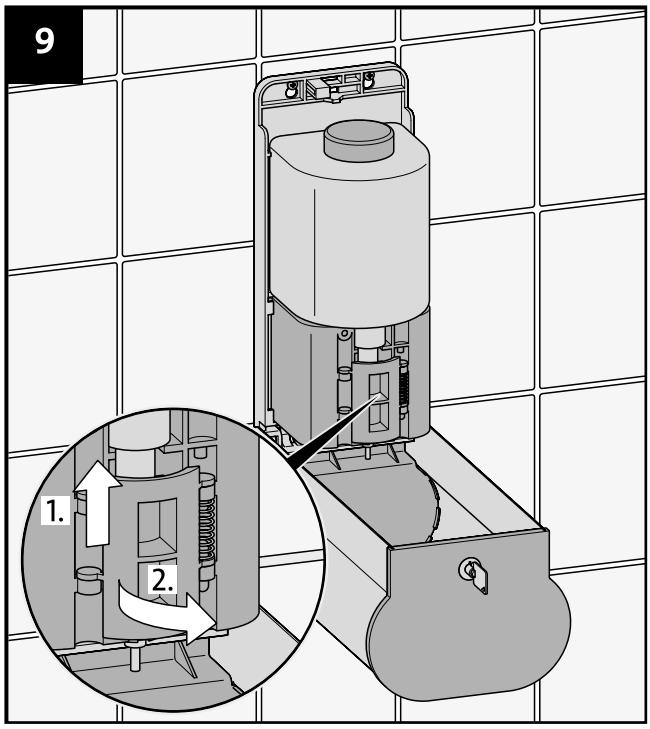
9
1.
2.

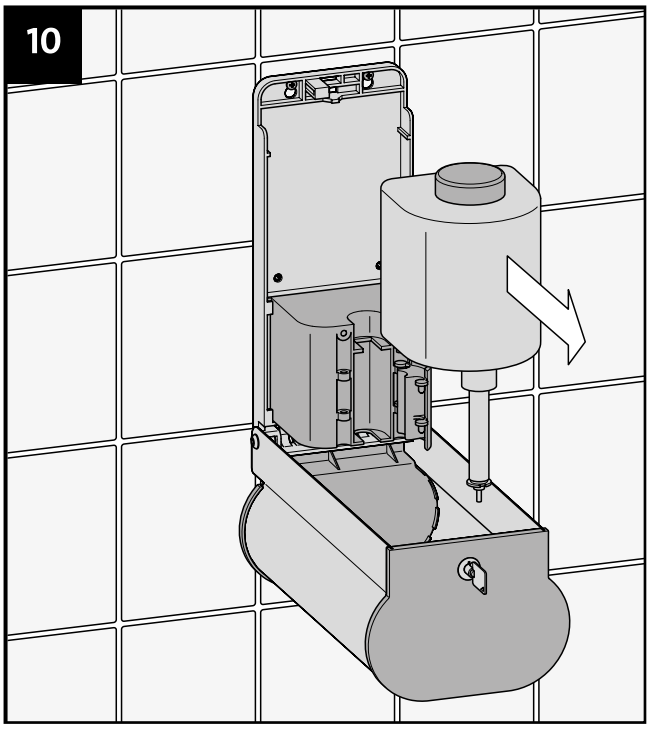
10

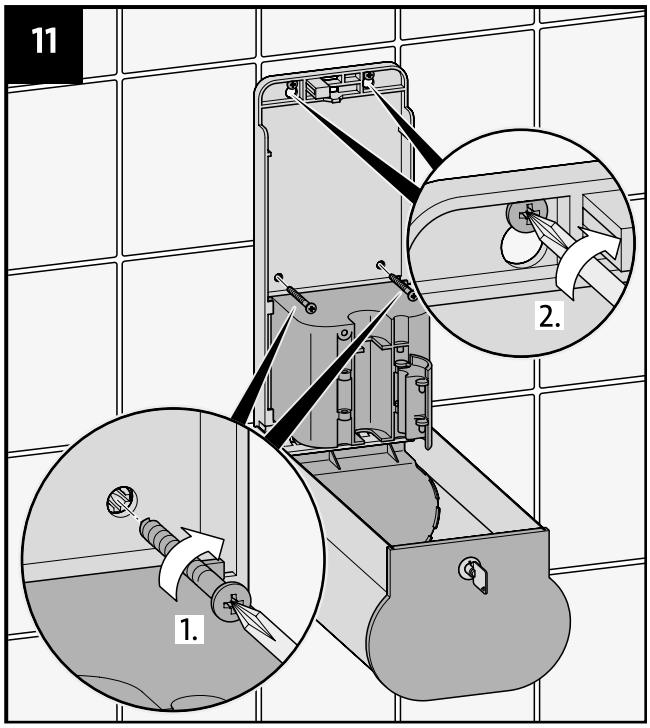
11
1.
2.

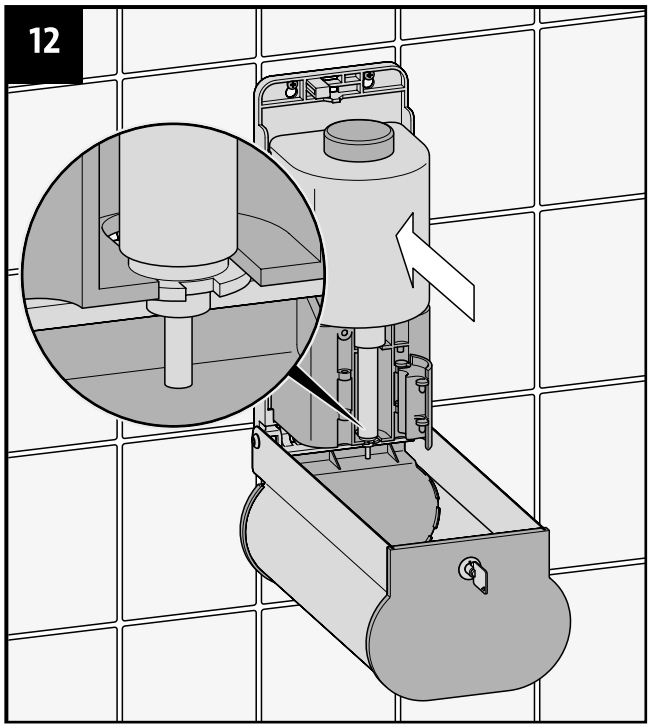
12

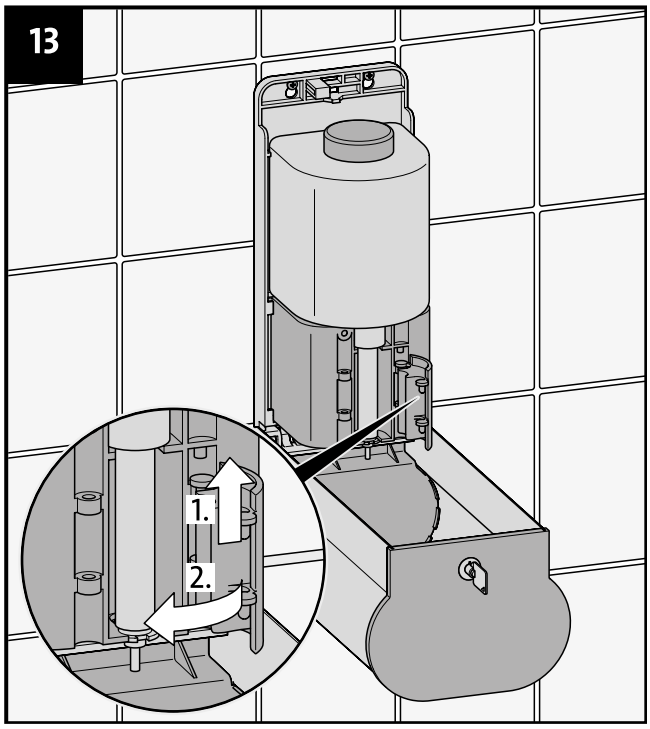
13
1.
2.

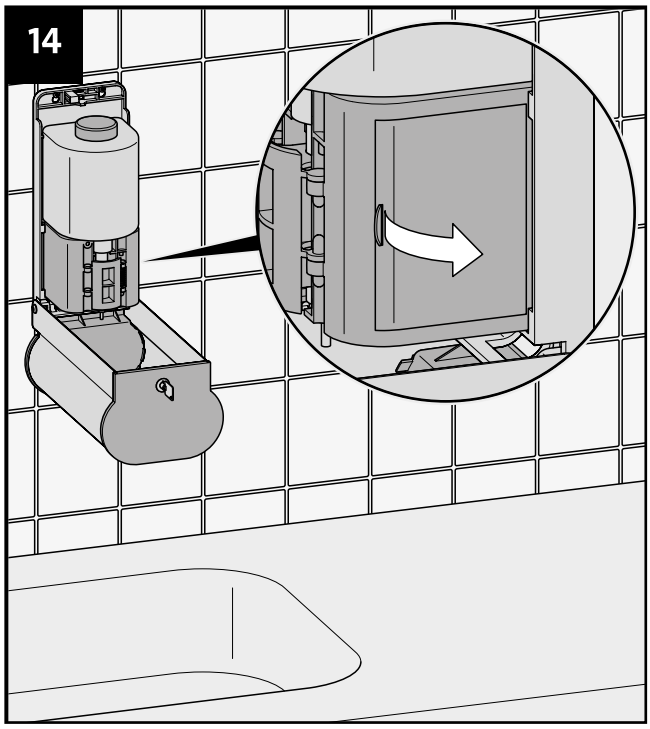
14

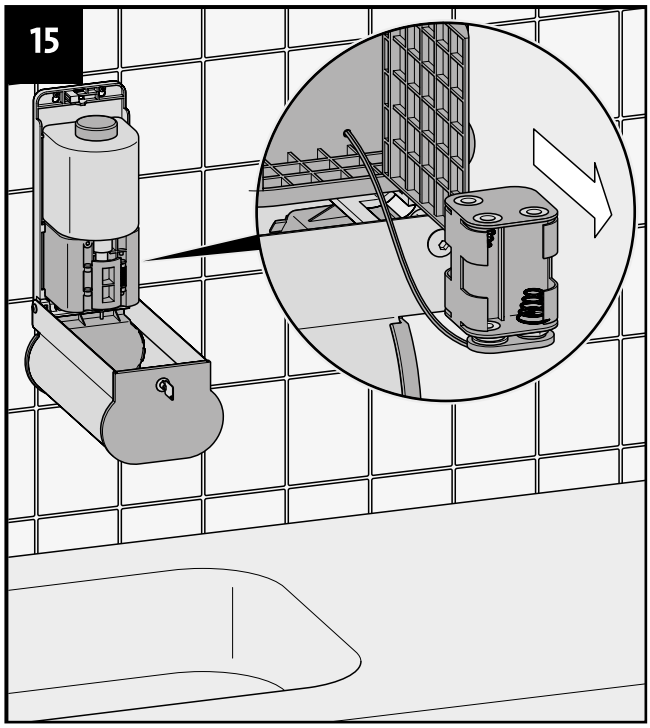
15

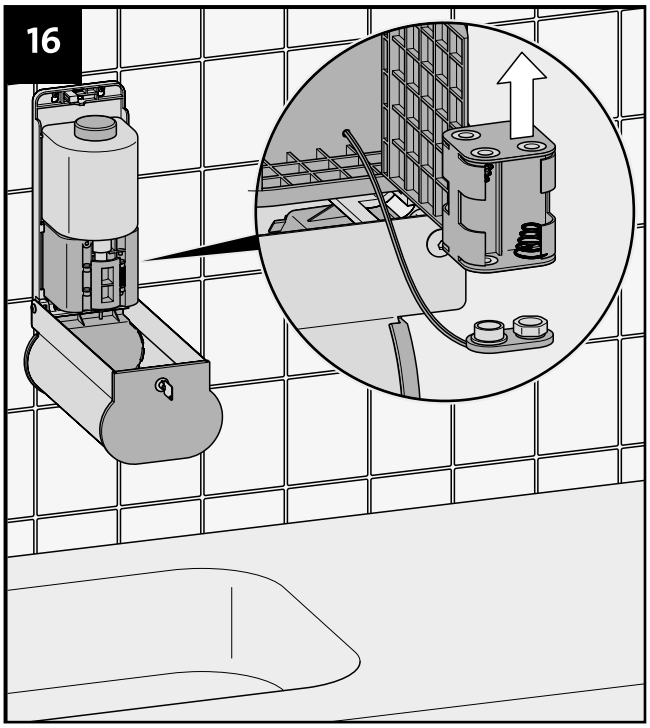
16

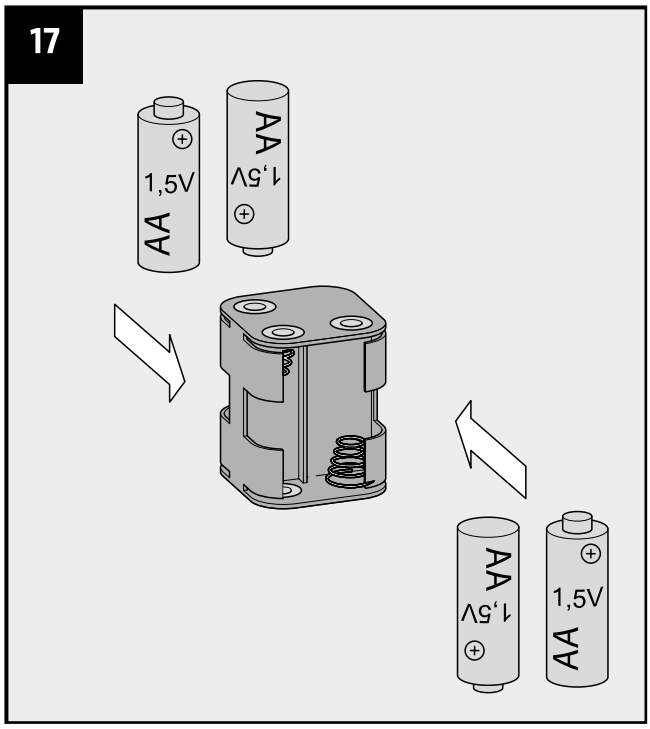
17
AA
1,5V
AA
1,5V
AA
1,5V
AA
1,5V

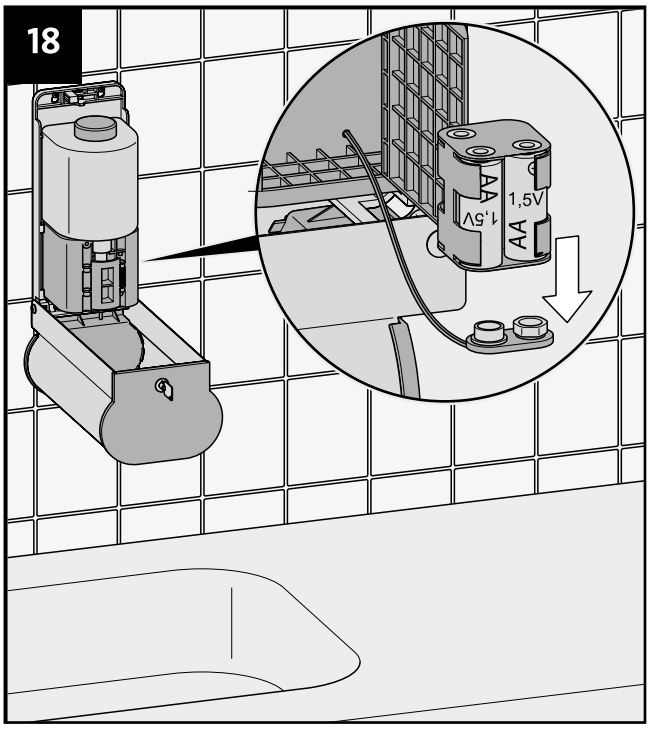
18
AA
1,5V
AA
1,5V

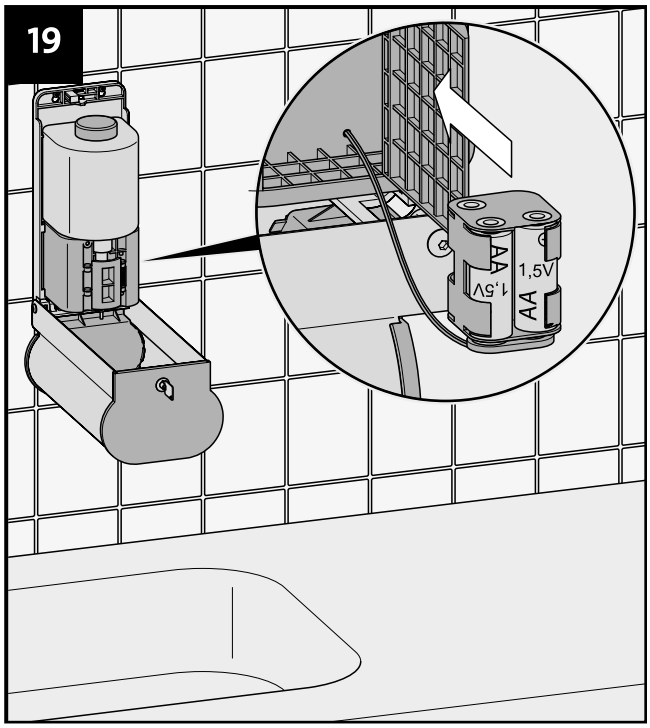
19
AA
1,5V
AA
1,5V

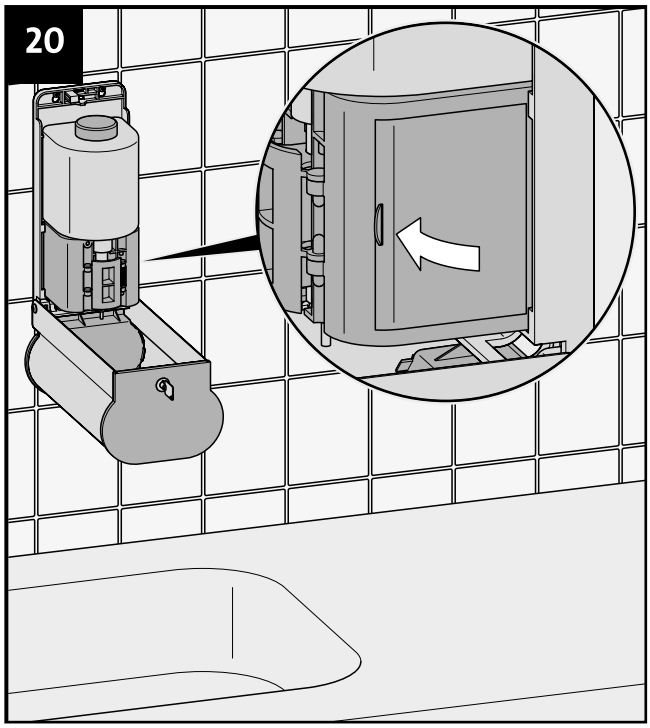
20

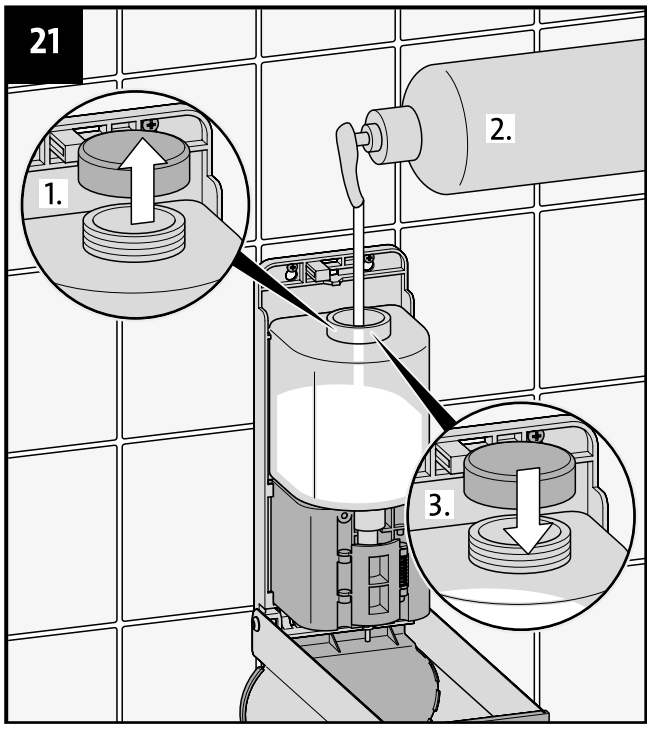
21
1.
2.
3.

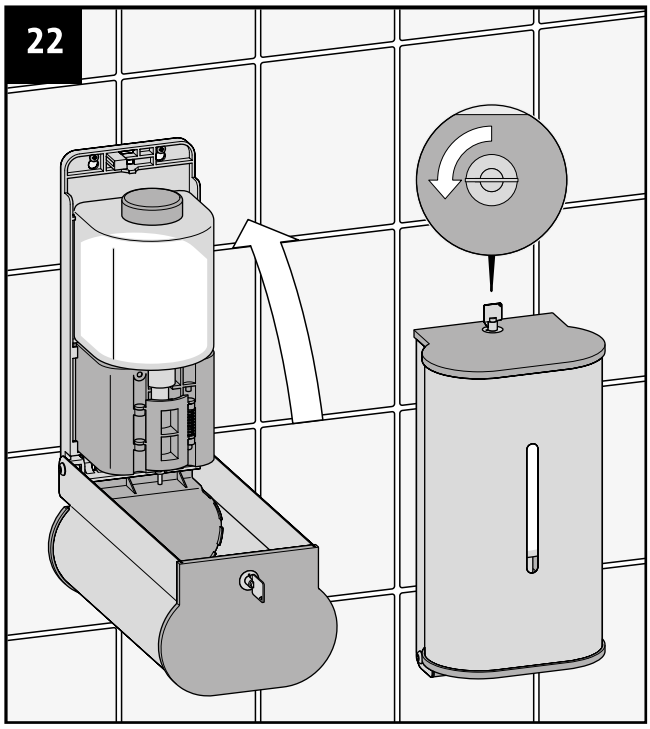
22

Pflegeanleitung

Damit Sie möglichst lange Freude an Ihren hochwertigen VIGOUR Produkten haben, beachten Sie bitte folgende Pflegehinweise: Reinigen Sie die Produkte mit einem Tuch oder Lederlappen und klarem, handwarmen Wasser. Bei starken Verschmutzungen können Sie auch ein mildes, hautfreundliches Spülmittel verwenden. **Verwenden Sie keine Reinigungsmittel, die scheuern, Alkohol enthalten oder auf einer Essigsäure aufgebaut sind. Sogenannte Kalkentferner dürfen ebenfalls nicht verwendet werden**. **Glasflächen** bitte nur mit einem feuchten Fensterleder reinigen. Glaskanten nur trocken abwischen. **Verwenden Sie bitte keine handelsüblichen Glasreinigungsmittel.** Nach der Reinigung ist es wichtig, alle Flächen mit einem weichen, fusselfreien Tuch trocken zu reiben. Bitte heben Sie diese Montage- und Pflegeanleitung gut auf, denn **Schäden, die durch eine unsachgemäße Behandlung entstehen, unterliegen nicht unserer Gewährleistung.**

Care Instructions

To ensure the longevity of your VIGOUR products, we strongly recommend that you follow these care instructions: Clean the products with a soft textile or leather cloth and clear, lukewarm water. If there is heavy dirt, you may use a mild dishwashing detergent. **Please do not use any cleaning agents that scour, contain alcohol or are based on acetic acids. Furthermore, any agents containing lime-remover should not be used. Glass surfaces** should be cleaned only with a damp chamois. Glass edges should be wiped with a soft, dry cloth. **Please do not use conventional glass cleaners.** After cleaning, rub dry all surfaces with a soft, lint-free cloth. Please keep these installation and care instructions in a safe place and take care to heed these instructions at all times. **Damages that result from inappropriate handling or care are not covered by the guarantee.**

Sämtliche Bild-, Produkt-, Maß- und Ausführungsangaben entsprechen dem Tag der Drucklegung.
Technische Änderungen vorbehalten. Farbabweichungen sind aus drucktechnischen Gründen nicht auszuschließen.
Modell- und Produktansprüche können nicht geltend gemacht werden.

850-8559 / 09.2010