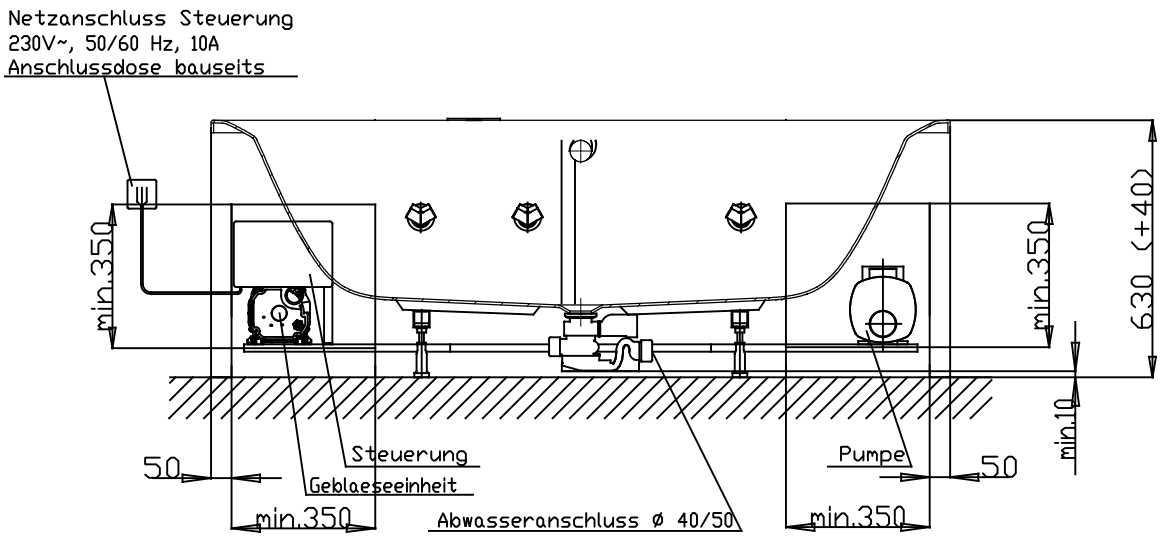

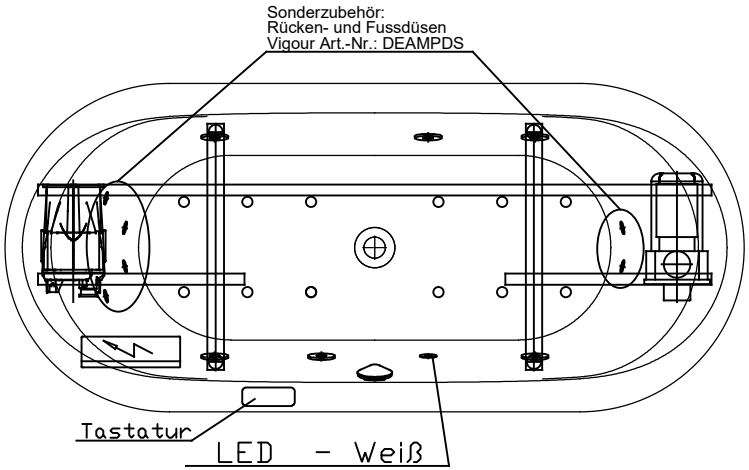

Abbildung zeigt Artikel 4607Z2 / DEAKBO180L

Düsenanordnung

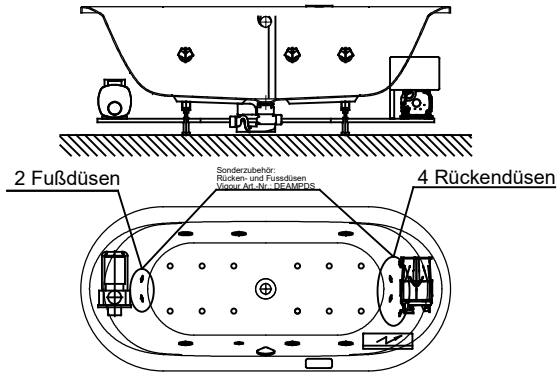

4607Z1 / DEAKBO180R

Düsenanordnung

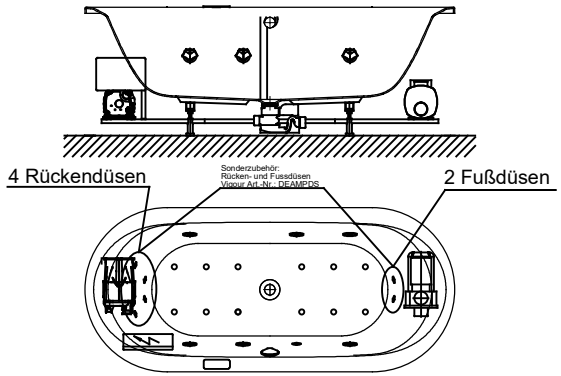

4607Z2 / DEAKBO180L

Alle Maßangaben in mm. Technische Änderungen vorbehalten			Benennung :	Ovalwanne Acryl Derby 1800x800
D				
C				
B			System	Kombiwhirlpool- Wanne Basic
A				
	Zeichnung erstellt	16.03.2017 Esser	Format A4	

VIGOUR
Pure Lebenskraft im Bad

Art.-Nr.:
4607Z1 / 4607Z2

Vigour Art.-Nr.:
DEAKBO180R / DEAKBO180L