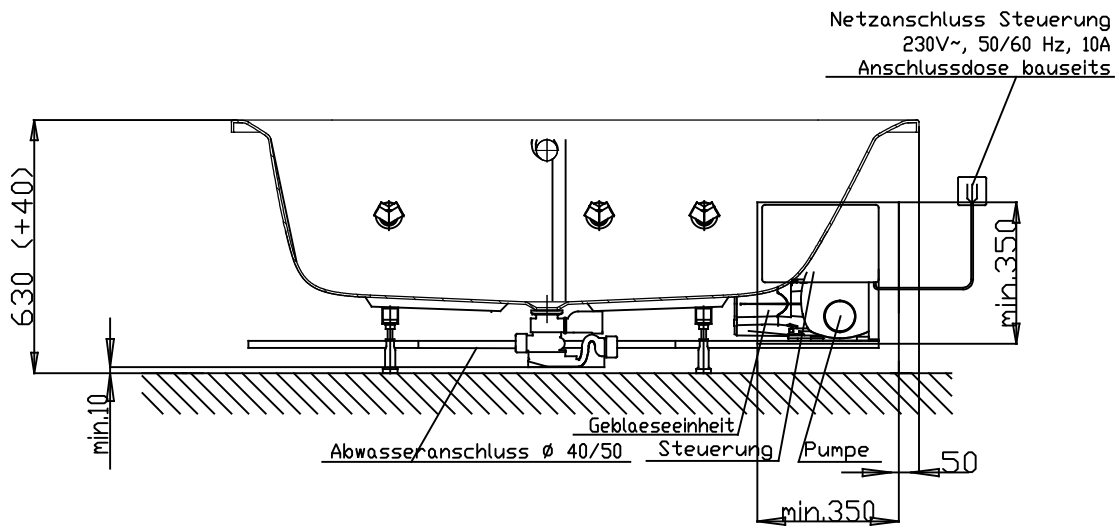

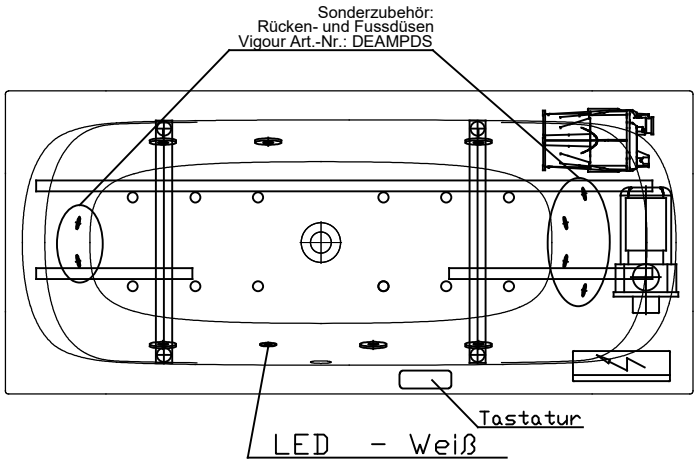

Düsenanordnung

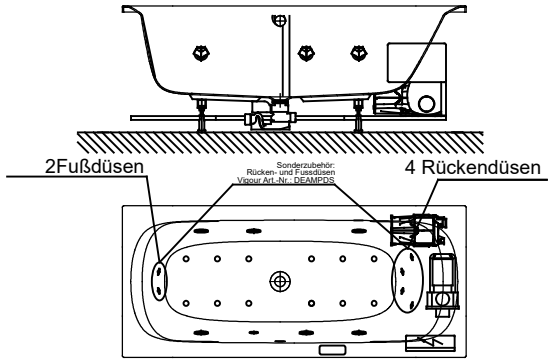

4602Z1 / DEAKB170RR

Abbildung zeigt Artikel 4602Z1 / DEAKB170RR

Alle Maßangaben in mm. Technische Änderungen vorbehalten		Benennung :	Körperformwanne Acryl Derby 1700x750 Liegefläche rechts	VIGOUR Pure Lebenskraft im Bad
D				
C				
B		System	Kombiwhirlpool- Wanne Basic	Art.-Nr.: 4602Z1
A				
	Zeichnung erstellt 14.03.2017 Esser	Format A4		Vigour Art.-Nr.: DEAKB170RR