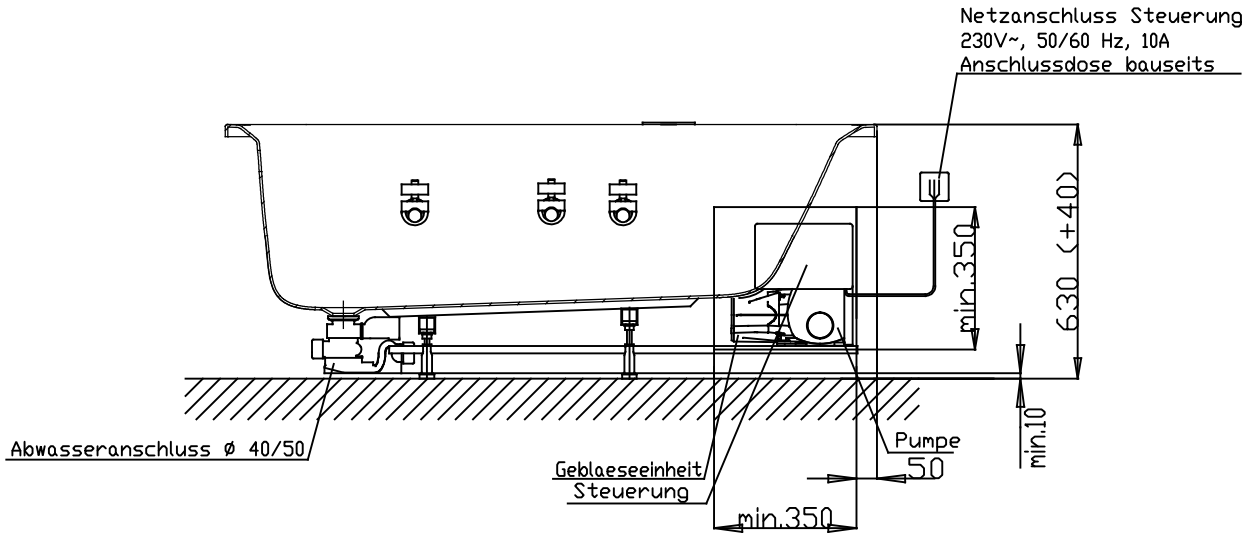

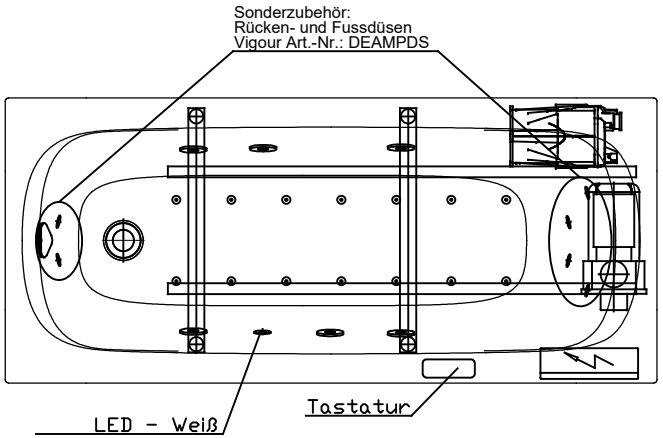

Düsenanordnung

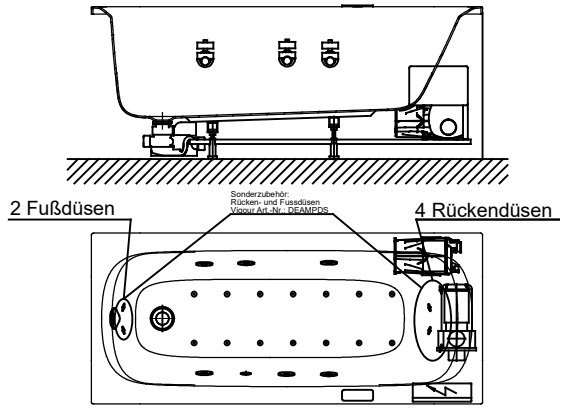

4600Z1 / DEAKB160R

Düsenanordnung

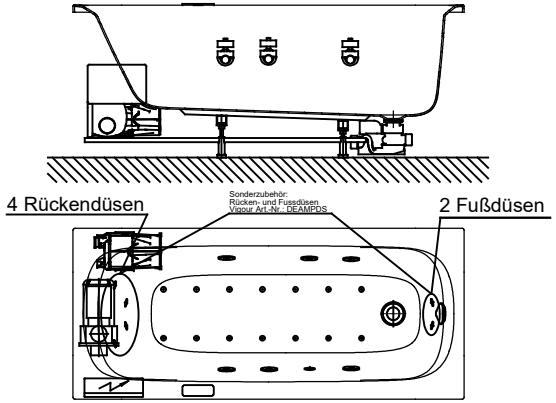

4600Z2 / DEAKB160L

Abbildung zeigt Artikel 4600Z1 / DEAKB160R

Alle Maßangaben in mm. Technische Änderungen vorbehalten		Benennung :	VIGOUR Pure Lebenskraft im Bad
D		Körperformwanne Acryl Derby 1600x700	
C			
B		System	Art.-Nr.:
A		Kombiwhirlpool- Wanne Basic	4600Z1 / 4600Z2
Zeichnung erstellt	08.03.2017 Esser	Format A4	Vigour Art.-Nr.: DEAKB160R / DEAKB160L