Technische Daten/ Technical Data

Farbset white f.WT-Wandbatterie
Ausl.220mm verchromt VIGOUR
WHFWW220

2-Loch WT-Wand-Armatur
Wandmontage
Farbe: chrom
Einhebelmischer
geschlossener Hebel, Metall
Hebellänge 85mm
verstellbarer Strahlregler M18,5
Durchflussmenge bei 3 bar 4,5 l/min.
Wandauslauf Ausladung 240mm
ohne Unterputz-Rohbau-Set Art. Nr. DEUPKWW

Ausladung 240mm
Stichmaß Wand 110mm
Wandabdeckplatte Ø 60mm

Fabrikat: VIGOUR
Modell: white
WHFWW220

Produktabbildung/ Product picture

Maßzeichnung/ Dimensional drawing

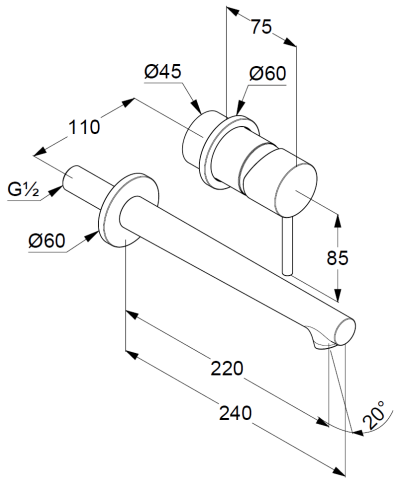

Durchfluss/ Flow rate

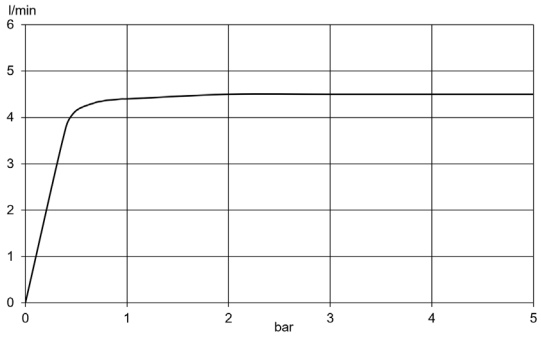

VIGOUR